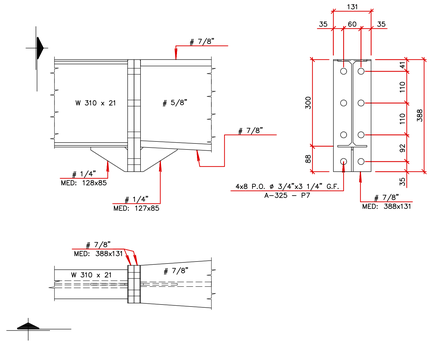

DETALHE R1–007(4X)

Esc: 1:7.5

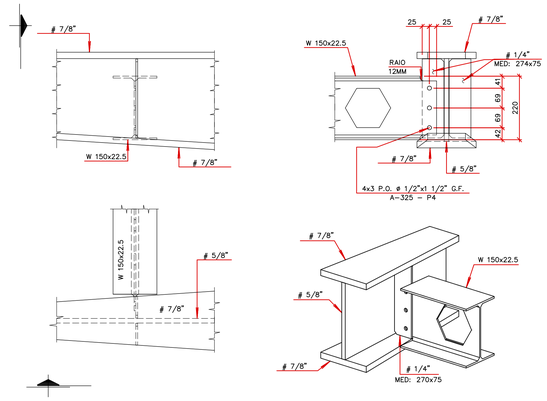

DETALHE R2–007(4X)

Esc: 1:7.5

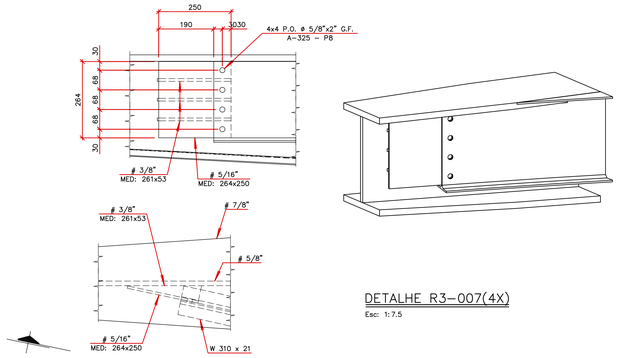

DETALHE R3–007(4X)

Esc: 1:7.5

EM001DE008			LISTA DE PORCAS E PARAFUSOS					ListaParaf
TIPO	POSIÇÃO	BITOLA	MATERIAL	COMPR.	QTDE.	TRATAMENTO	CODIGO EMS	PESO TOTAL
PARAF.	P4	1/2"	A-325	1 1/2"	84	G.F.		4.87
PORCA	P4	1/2"	A-194-2H	–	84	G.F.		2.49
ARRUELA	P4	1/2"	F436	–	84	G.F.		1.26
PARAF.	P5	5/8"	A-325	2 3/4"	120	G.F.		17.28
PORCA	P5	5/8"	A-194-2H	–	120	G.F.		6.47
ARRUELA	P5	5/8"	F436	–	120	G.F.		2.88
PARAF.	P6	1 1/4"	A-325	5"	24	G.F.		25.44
PORCA	P6	1 1/4"	A-194-2H	–	24	G.F.		5.90
ARRUELA	P6	1 1/4"	F436	–	24	G.F.		1.88
PARAF.	P7	3/4"	A-325	3 1/4"	32	G.F.		7.84
PORCA	P7	3/4"	A-194-2H	–	32	G.F.		1.73
ARRUELA	P7	3/4"	F436	–	32	G.F.		0.86
PARAF.	P8	5/8"	A-325	2"	40	G.F.		4.64
PORCA	P8	5/8"	A-194-2H	–	40	G.F.		2.16
ARRUELA	P8	5/8"	F436	–	40	G.F.		0.96
							PESO TOTAL:	86.66

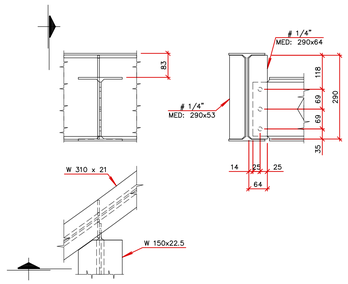

DETALHE R6–007(12X)

Esc: 1:7.5

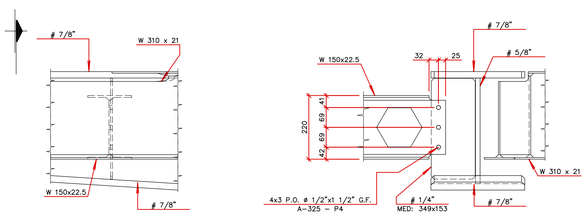

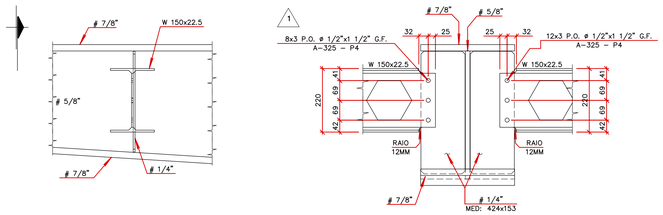

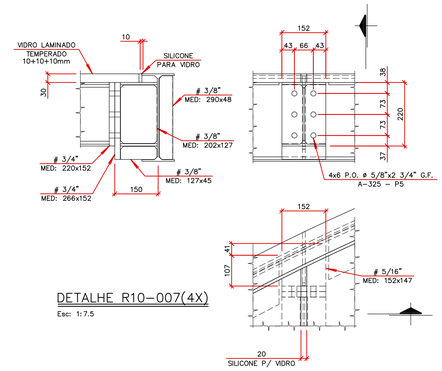

DETALHE R10–007(4X)

Esc: 1:7.5

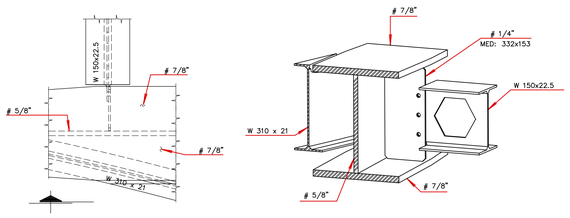

DETALHE R4–007(4X)

Esc: 1:7.5

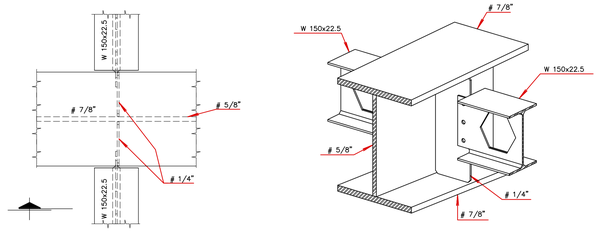

DETALHE R5–007(8X) 1

Esc: 1:7.5

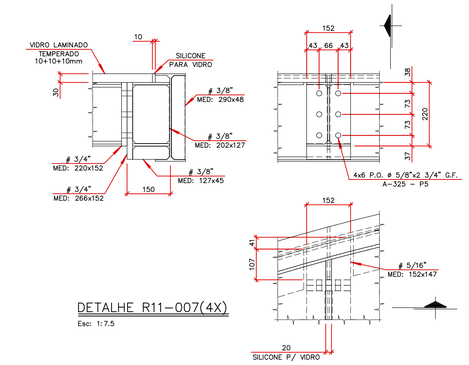

DETALHE R11–007(4X)

Esc: 1:7.5

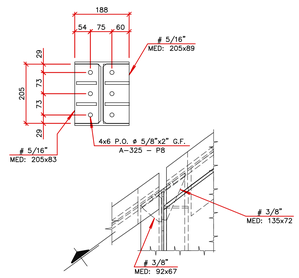

DETALHE R14–007(4X)

Esc: 1:7.5

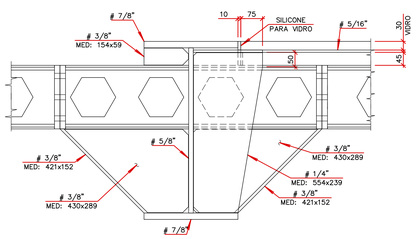

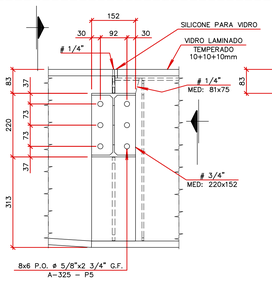

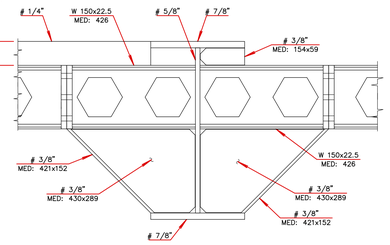

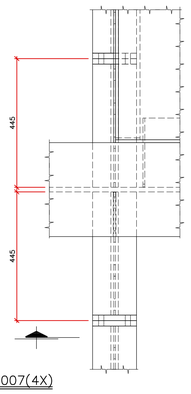

DETALHE R7–007(4X)

Esc: 1:7.5

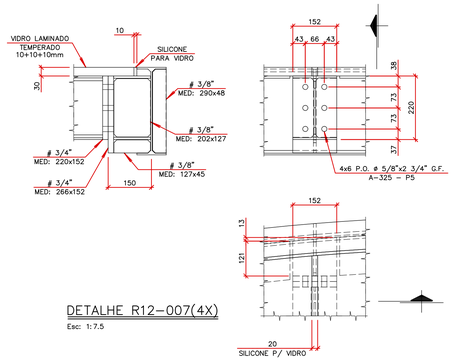

DETALHE R12–007(4X)

Esc: 1:7.5

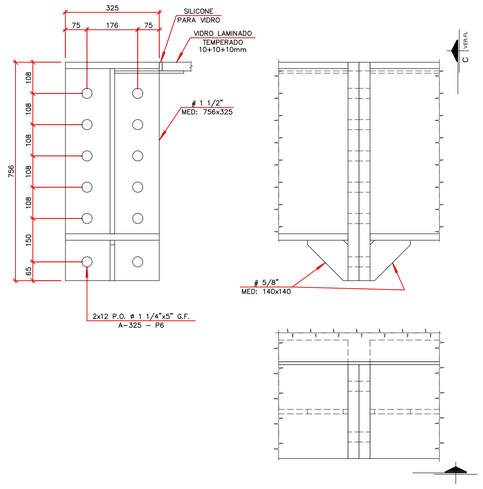

DETALHE R13–007(2X)

Esc: 1:7.5

REVISÃO	EMISSÃO	DATA	DISCRIMINAÇÃO	REVISADO	CONFERIDO	APROVADO
01		24/11/25	REVISÃO CONFORME ALTERAÇÃO DO PISO	T.SABEL	COTA	ORACIDES
00		12/11/25	EMISSÃO INICIAL	T.SABEL	O.COTA	O.ADRIANO

FINALIDADE DA EMISSÃO

A - PRELIMINAR	C - PARA COMENTÁRIOS	E - PARA ORÇAMENTO	G - PARA CONHECIMENTO
B - PARA APROVAÇÃO	D - LIBERADO P/ CONSTRUÇÃO	F - CONFORME CONSTRUIDO	H - CANCELADO

DATA	DESENHISTA	CONFERIDO	APROVADO
NOV/2025	T.SABEL	O.COTA	
ETAPA	ARQUIVO	FORMATO	ESCALA
EXECUTIVO		841x594	INDICADA

ARQUIVO CAD

1326EM001DE008–R01_PASSARELA_ABDON_BATISTA_DETALHES

CLIENTE

ACIJS
ASSOCIAÇÃO EMPRESARIAL DE JARAGUÁ DO SUL

gov.br Documento assinado digitalmente
FABIELI PILATTI MENDES
Data: 25/02/2026 13:40:07-0300
Verifique em https://validar.iti.gov.br

ASSOCIAÇÃO EMPRESARIAL DE JARAGUÁ DO SUL

R. Dr. Amadeu da Luz, 122 - 9º andar
Centro - Blumenau - SC - 89010-919
+55 (47) 3232-5500 - CREA/SC 042779-5
projetos@oaengenharia.com
OAENGENHARIA.COM
ENGENHARIA ESPECIAL

ORACIDES FELÍCIO
ADRIANO DIESSANDRO
ORACIDES FELÍCIO ADRIANO
Eng° Civil - CREA/SC 039304-9

OBRA: PASSARELA ABDON BATISTA

NATUREZA: PROJETO METÁLICO

LOCAL: JARAGUÁ DO SUL - SC

REFERÊNCIA: PASSARELA ABDON BATISTA
DETALHES

DESENHO Nº: 1326.EM.001.DE.008

REVISÃO: 01

PENA	ESPESSURA
01	0.13 mm
02	0.20 mm
03	0.30 mm
04	0.50mm
05	0.60mm
06	0.15 mm
07	0.50mm
08	0.50mm
12	0.35 mm
170	0.50mm
214	0.20mm
242	0.15mm
255	0.30 mm
RESTO	0.10 mm

F.A0 1:00m2 1:100