ASSEMBLEIA LEGISLATIVA
DO ESTADO DE SANTA CATARINA

DA - COORDENADORIA DE LICITACOES E CONTRATOS

EDITAL

PREGÃO ELETRÔNICO Nº 031/2026

(Processo SEI Nº 25.0.000012091-2)

A Assembleia Legislativa do Estado de Santa Catarina – ALESC – CNPJ nº 83.599.191/0001-87, com sede na Rua Doutor Jorge Luz Fontes, nº 310 – Centro – Florianópolis/SC, CEP 88020-900, por meio de sua Coordenadoria de Licitações e Contratos, torna público que realizará, na forma da Lei nº 14.133/2021, da Lei Complementar nº 123/2006 e de outras normas aplicáveis ao objeto deste certame, licitação, na modalidade **PREGÃO ELETRÔNICO**, por meio do **SISTEMA DE REGISTRO DE PREÇOS**, critério de julgamento **MENOR PREÇO** e modo de disputa **ABERTO**, mediante as condições estabelecidas neste Edital e em seus Anexos.

DATA DA SESSÃO PÚBLICA DO PREGÃO ELETRÔNICO

DIA: 31/08/2026

ABERTURA DA SESSÃO: 14h

ENDEREÇO ELETRÔNICO: www.compras.gov.br

Nº DA UNIDADE COMPRADORA: 929488

Nº DO EDITAL NO PNCP: 012/2026

FUNDAMENTAÇÃO LEGAL

- Lei Federal nº 14.133, de 1º de abril de 2021;
- Lei Complementar nº 123, de 14 de dezembro de 2006;
- Decreto Estadual nº 509, de 15 de março de 2024;
- Atos da Mesa nº 149, de 30 de abril de 2020, nº 195, de 16 de junho de 2020, e nº 257, de 28 de maio de 2024;
- Autorização para Processo Licitatório – Despacho SEI Nº 2386451; e
- Processo SEI N° 25.0.000012091-2.

DOS ANEXOS QUE INTEGRAM O EDITAL

Anexo	I	Termo de Referência;
Anexo	II	Relação de Itens (Valores Máximos Admissíveis);

Anexo	III	Modelo de Proposta;
Anexo	IV	Minuta da Ata de Registro de Preços
Anexo	V	Minuta de Autorização de Fornecimento

I – DO OBJETO

1.1. A presente licitação tem como objeto o **REGISTRO DE PREÇOS** para a eventual aquisição de materiais hidráulicos, elétricos, de pintura, marcenaria e zeladoria, em conformidade com as especificações constantes neste Edital e em seus Anexos.

1.2. O objeto da licitação será dividido grupos, conforme tabela constante do Termo de Referência.

1.3. Em caso de discrepância entre as especificações do objeto descritas no Sistema Compras.gov.br e as constantes deste Edital, prevalecerão as do edital.

II – DO VALOR E DA DOTAÇÃO ORÇAMENTÁRIA

2.1. Os valores unitários máximos aceitáveis para os itens objeto desta licitação constam do Anexo II deste Edital.

2.2. As despesas pertinentes ao objeto do presente Edital correrão à conta da Subação 001144 (Manutenção e serviços administrativos gerais) e dos Elementos de Despesa 33.90.30.22 (Material Limpeza e Produto Higienização), 33.90.30.24 (Material para Manutenção de Bens Imóveis), 33.90.30.25 (Material para Manutenção de Bens Móveis), 33.90.30.26 (Material Elétrico e Eletrônico) e 33.90.30.42 (Ferramentas) do Orçamento da Alesc.

III – DAS CONDIÇÕES DE PARTICIPAÇÃO

3.1. Poderão participar da presente licitação os interessados que satisfaçam as condições estabelecidas neste Edital e em seus Anexos, estiverem previamente credenciados no Sistema de Cadastramento Unificado de Fornecedores (SICAF) e no Sistema Compras.gov.br (www.compras.gov.br).

3.2. Os licitantes declararão, em campo próprio do Sistema Compras.gov.br, que estão cientes e de acordo com as condições contidas neste Edital, bem como que cumprem plenamente os requisitos definidos na legislação e neste instrumento convocatório.

3.3. A existência de restrição relativa à regularidade fiscal e trabalhista não impede que a declaração de que trata o subitem anterior seja firmada por microempresa, empresa de pequeno porte ou equiparada, aplicando-se, nessa hipótese, na fase de habilitação, o disposto no subitem 11.15 deste Edital.

3.4. A declaração falsa relativa ao cumprimento dos requisitos de habilitação, ao enquadramento como microempresa ou empresa de pequeno porte ou equiparada ou ao direito de preferência sujeitará o licitante às sanções previstas neste Edital, ressalvado o disposto no subitem anterior.

3.5. É de responsabilidade do cadastrado conferir a exatidão dos seus dados cadastrais nos sistemas relacionados no subitem anterior e mantê-los atualizados junto aos órgãos responsáveis pela informação, devendo proceder, imediatamente, à correção ou à alteração dos registros tão logo identifique incorreção ou aqueles se tornem desatualizados.

3.6. A não observância do disposto no subitem anterior poderá ensejar, na fase própria, a inabilitação do licitante.

3.7. Os licitantes responsabilizam-se exclusiva e formalmente pelas transações efetuadas em

seu nome, assumindo como firmes e verdadeiras suas propostas e lances, inclusive os atos praticados diretamente ou por seu representante, não cabendo ao provedor do Sistema Compras.gov.br ou à Alesc a responsabilidade por eventuais danos decorrentes de uso indevido das credenciais de acesso, ainda que por terceiros.

3.8. O Licitante arcará integralmente com todos os custos de preparação e apresentação de sua proposta de preços, independentemente do resultado do procedimento licitatório.

3.9. A Alesc não se responsabilizará por eventual desconexão no Sistema Compras.gov.br.

3.10. **Fica vedada a participação**, na presente licitação, de:

a) pessoa física ou jurídica que se encontre, ao tempo da licitação, impossibilitada de participar da licitação em decorrência de sanção que lhe foi imposta;

b) pessoa física ou jurídica que mantenha vínculo de natureza técnica, comercial, econômica, financeira, trabalhista ou civil com dirigente da Alesc ou com agente público que desempenhe função na licitação ou atue na fiscalização ou na gestão do contrato, ou que deles seja cônjuge, companheiro ou parente em linha reta, colateral ou por afinidade, até o terceiro grau;

c) empresas controladoras, controladas ou coligadas, nos termos da Lei nº 6.404, de 15 de dezembro de 1976, concorrendo entre si;

d) pessoa física ou jurídica que, nos 5 (cinco) anos anteriores à divulgação do edital, tenha sido condenada judicialmente, com trânsito em julgado, por exploração de trabalho infantil, por submissão de trabalhadores a condições análogas às de escravo ou por contratação de adolescentes nos casos vedados pela legislação trabalhista;

e) licitante que atue em substituição a outra pessoa, física ou jurídica, com o intuito de burlar a efetividade da sanção a ela aplicada, inclusive a sua controladora, controlada ou coligada, desde que devidamente comprovado o ilícito ou a utilização fraudulenta da personalidade jurídica do licitante;

f) agente público vinculado à Alesc;

g) consórcio de pessoas jurídicas;

h) empresas que incorrerem em outros impedimentos previstos em Lei.

3.11. O licitante que desistir do certame, deixando de enviar amostra ou qualquer documentação solicitada, seja referente à fase de julgamento de proposta ou à fase de habilitação, terá sua proposta desclassificada ou será inabilitado, conforme o caso, e sujeitar-se-á às sanções previstas neste Edital.

3.12. Configura desistência do certame, para os fins do disposto no subitem anterior, a solicitação de exclusão da proposta apresentada ou do lance ofertado.

3.13. A participação neste Pregão importa para o Licitante a aceitação das condições estabelecidas no presente Edital, bem como a observância dos regulamentos, normas administrativas e técnicas aplicáveis, inclusive quanto aos recursos.

IV – DA APRESENTAÇÃO DA PROPOSTA E DOS DOCUMENTOS DE HABILITAÇÃO

4.1. Na presente licitação, a fase de habilitação sucederá as fases de apresentação de propostas e lances e de julgamento.

4.2. O Licitante deverá cadastrar proposta exclusivamente por meio do Sistema Compras.gov.br, até a data e o horário estabelecidos para abertura da sessão pública.

4.3. O Licitante deverá consignar, de forma expressa no Sistema Compras.gov.br, **o valor unitário, em reais (R$), para o item cotado**, com até duas casas decimais, já considerados e inclusos todos os tributos, descontos, fretes, tarifas e demais despesas decorrentes da execução do objeto.

4.3.1. Não serão aceitas cotações com quantitativos inferiores aos estabelecidos neste edital para cada item.

4.4. O preço apresentado por pessoa física deverá contemplar o acréscimo de 20% (vinte por cento) referente à contribuição patronal à Seguridade Social.

4.5. Considerando que os **LOTES (GRUPOS)** serão adjudicados em conjunto, é obrigatória a apresentação de proposta para TODOS os itens que os compõem.

4.5.1. O Sistema Compras.gov.br fará, automaticamente, a totalização dos valores das propostas apresentadas para os itens.

4.6. No cadastramento da proposta inicial, o licitante declarará, em campo próprio do Sistema Compras.gov.br, que:

a) cumpre a cota de aprendizagem nos termos estabelecidos no art. 429 da CLT;

b) a proposta apresentada foi elaborada de forma independente e o conteúdo da proposta não foi, no todo ou em parte, direta ou indiretamente, informado, discutido ou recebido por qualquer outro participante potencial ou de fato, por qualquer meio ou por qualquer pessoa;

c) está ciente e concorda com as condições contidas no Edital e seus anexos, bem como de que cumpre plenamente os requisitos de habilitação definidos no edital;

d) não possui em sua cadeia produtiva, empregados executando trabalho degradante ou forçado, nos termos do inciso III e IV do art. 1° e no inciso III do art. 5º da Constituição Federal;

e) não emprega menor de 18 anos em trabalho noturno, perigoso ou insalubre e não emprega menor de 16 anos, salvo menor, a partir de 14 anos, na condição de aprendiz, nos termos do artigo 7°, XXXIII, da Constituição;

f) não ultrapassou o limite de faturamento e cumpre os requisitos estabelecidos do art. 3º da Lei Complementar n° 123, de 14 de dezembro de 2006, sendo apto a usufruir do tratamento favorecido estabelecido nos artigos 42 e seguintes da referida Lei Complementar;

g) que, conforme disposto no art. 93 da Lei n° 8.213, de 24 de julho de 1991, está ciente do cumprimento da reserva de cargos prevista em lei para pessoas com deficiência ou para reabilitado da Previdência Social e que, se aplicado ao número de funcionários da empresa, atende as regras de acessibilidade previstas na legislação;

h) que até a presente data inexistem fatos impeditivos para sua habilitação no presente processo licitatório, ciente da obrigatoriedade de declarar ocorrências posteriores;

4.7. Ao cadastrar a proposta no Sistema Compras.gov.br, a Licitante declara, além do previsto no próprio sistema, que está em conformidade com as exigências estabelecidas pelas Leis Estaduais nº 10.732, de 07/04/1998, e nº 16.003, de 25/04/2013, sendo esta última regulamentada pelo Decreto Estadual nº 1.694, de 23/08/2013.

4.8. Ao cadastrar a proposta no Sistema Compras.gov.br a Licitante também se obriga a respeitar todas as condições previstas na Lei n° 13.709/2018 (Lei Geral de Proteção de Dados Pessoais).

4.9. O licitante organizado em cooperativa deverá declarar, ainda, em campo próprio do Sistema Compras.gov.br, que cumpre os requisitos estabelecidos no artigo 16 da Lei nº 14.133, de 2021.

4.10. A falsidade da declaração de que tratam os itens anteriores sujeitará o licitante às sanções previstas na Lei nº 14.133, de 2021 e neste Edital.

4.11. Os licitantes poderão retirar ou substituir a proposta até a abertura da sessão pública.

4.12. Qualquer elemento que possa identificar o licitante importará desclassificação da proposta, sem prejuízo das sanções previstas neste Edital.

4.13. A validade da proposta deverá ser de 60 (sessenta) dias, contados da data de abertura da

Sessão Eletrônica.

V – DA ABERTURA DA SESSÃO PÚBLICA

5.1. A abertura da sessão pública deste Pregão, conduzida pelo Pregoeiro, ocorrerá na data e na hora indicadas no preâmbulo deste Edital, no Portal de Compras do Governo Federal, no Sistema Compras.gov.br.

5.2. Durante a sessão pública, a comunicação entre o Pregoeiro e os licitantes ocorrerá exclusivamente mediante troca de mensagens, em campo próprio do Sistema Compras.gov.br.

5.3. Cabe ao Licitante acompanhar as operações no Sistema Compras.gov.br durante a sessão pública do Pregão, ficando responsável pelo ônus decorrente da perda de negócios diante da inobservância de qualquer mensagem emitida pelo sistema ou de sua desconexão.

VI – DA CLASSIFICAÇÃO DAS PROPOSTAS

6.1. As propostas cadastradas pelos licitantes no Sistema Compras.gov.br que descumprirem as exigências do edital quanto à forma de sua apresentação e/ou apresentarem erros que prejudiquem a oferta de lances e o caráter competitivo do certame também serão desclassificadas, mediante decisão fundamentada do Pregoeiro.

6.2. Somente os licitantes com propostas classificadas participarão da fase de lances.

VII – DA FORMULAÇÃO DE LANCES

7.1. Aberta a etapa competitiva, os licitantes classificados poderão encaminhar lances sucessivos, exclusivamente por meio do Sistema Compras.gov.br, sendo imediatamente informados do horário e valor consignados no registro de cada lance.

7.2. O Licitante somente poderá oferecer lance inferior ao último por ele ofertado e registrado no Sistema Compras.gov.br, respeitado o intervalo mínimo de diferença de valores entre os lances que deverá ser de 0,1% (um décimo por cento) que incidirá tanto em relação aos lances intermediários quanto em relação à proposta que cobrir a melhor oferta.

7.3. Os lances ofertados por pessoas físicas deverão contemplar o acréscimo de 20% (vinte por cento) referente à contribuição patronal à Seguridade Social;

7.4. A cada lance ofertado, por item, o Sistema Compras.gov.br atualizará, automaticamente, o valor global do lote (grupo).

7.5. Será adotado para o envio de lances no pregão eletrônico o modo de disputa **ABERTO**, em que os licitantes apresentarão lances públicos e sucessivos, com prorrogações.

7.6. A etapa de lances da sessão pública terá duração de 10 (dez) minutos e, após isso, será prorrogada automaticamente pelo Sistema Compras.gov.br quando houver lance ofertado nos últimos 2 (dois) minutos do período de duração da sessão pública.

7.7. A prorrogação automática da etapa de lances, de que trata o subitem anterior, será de 2 (dois) minutos e ocorrerá sucessivamente sempre que houver lances enviados nesse período de prorrogação, inclusive no caso de lances intermediários.

7.8. Não havendo novos lances na forma estabelecida nos itens anteriores, a sessão pública encerrar-se-á automaticamente.

7.9. No caso de desconexão com o Pregoeiro, no decorrer da etapa competitiva do Pregão, o Sistema Compras.gov.br poderá permanecer acessível aos licitantes para a recepção dos lances.

7.10. Caso a desconexão do Pregoeiro persista por tempo superior a 10 (dez) minutos, a

sessão será suspensa automaticamente e reiniciada somente após decorridas 24 (vinte e quatro) horas após a comunicação do fato aos participantes no sítio www.compras.gov.br.

7.11. Caso o licitante não apresente lances, concorrerá com o valor de sua proposta.

7.12. Havendo eventual empate entre propostas ou lances, o critério de desempate será a reabertura para disputa final, hipótese em que os licitantes empatados poderão apresentar nova proposta em ato contínuo à classificação.

7.13. Persistindo o empate mencionado no item anterior os critérios serão aqueles estabelecidos na legislação vigente.

VIII – DO BENEFÍCIO ÀS MICROEMPRESAS E ÀS EMPRESAS DE PEQUENO PORTE

8.1. A obtenção de benefícios previstos dos artigos 42 a 49 da Lei Complementar n. 123/2006 fica limitada às microempresas e às empresas de pequeno porte que, no ano-calendário de realização da licitação, ainda não tenham celebrado contratos com a Administração Pública cujos valores somados extrapolem a receita bruta máxima admitida para fins de enquadramento como empresa de pequeno porte, devendo o licitante apresentar declaração de observância desse limite.

8.2. Após a fase de lances, se a proposta mais bem classificada não tiver sido apresentada por microempresa ou empresa de pequeno porte apta a usufruir dos benefícios e se houver proposta de microempresa ou empresa de pequeno porte igual ou até 5% (cinco por cento) superior à proposta mais bem classificada, se procederá da seguinte forma:

a) a microempresa ou a empresa de pequeno porte mais bem classificada poderá, no prazo de 5 (cinco) minutos, apresentar proposta de preço inferior à do licitante mais bem classificado e, se atendidas as exigências deste Edital, ser adjudicatária;

b) não sendo adjudicatária a microempresa ou empresa de pequeno porte mais bem classificada na forma do subitem anterior, e havendo outros licitantes que se enquadrem na condição prevista no caput deste item, estes serão convocados, na ordem classificatória, para o exercício do mesmo direito;

c) o convocado que não apresentar proposta dentro do prazo de 5 (cinco) minutos, controlado pelo Sistema Compras.gov.br, decairá do direito previsto nos artigos 44 e 45 da Lei Complementar n. 123/2006.

8.3. Na hipótese de não adjudicação nos termos previstos nesta cláusula, o procedimento licitatório prosseguirá com os demais licitantes.

IX – DA NEGOCIAÇÃO

9.1. O Pregoeiro deverá encaminhar contraproposta diretamente ao licitante que tenha apresentado o lance mais vantajoso, observados o critério de julgamento e o valor estimado para a contratação.

9.2. A negociação será realizada por meio do Sistema Compras.gov.br e poderá ser acompanhada pelos demais licitantes.

X – DA ACEITABILIDADE DA PROPOSTA

10.1. O julgamento da proposta de preços dar-se- á pelo critério de **MENOR PREÇO POR LOTE (GRUPO)**, observadas as especificações técnicas e os parâmetros definidos no Edital.

10.2. O Pregoeiro examinará a proposta mais bem classificada quanto à compatibilidade do preço ofertado com o valor máximo estipulado para o **LOTE (GRUPO)**, bem como dos itens que individualmente o compõem, e à compatibilidade da proposta com as especificações técnicas

do objeto, conforme disposições contidas no presente Edital.

10.3. A proposta de preços original devidamente atualizada com o último lance ofertado após a negociação e assinada pelo representante da empresa, conforme ANEXO III (Modelo de Proposta), bem como outros documentos complementares eventualmente necessários, deverão ser encaminhados via Sistema Compras.gov.br, em até 2 (duas) horas, contadas da solicitação do Pregoeiro.

10.4. Restando alguma dúvida quanto ao objeto proposto pelo licitante que ofertou a melhor proposta, em razão das especificações, da marca ou do modelo / código / referência (se for o caso) indicados na proposta, o Pregoeiro:

a) poderá fixar prazo para que a empresa apresente amostra do objeto proposto ou declaração expedida pelo fabricante de que o produto cotado possui as características especificadas no Edital, ou, ainda, preste esclarecimentos complementares, como condição necessária para a sua aceitação; e

b) suspenderá a Sessão Eletrônica, fixando data e hora para reabertura.

10.4.1. O não atendimento da diligência no prazo estabelecido ou a constatação da desconformidade da proposta com as especificações do objeto ensejará a sua **desclassificação**.

10.4.2. A apresentação de amostra falsificada ou deteriorada como verdadeira ou perfeita configura comportamento inidôneo, punível nos termos deste Edital.

10.5. Se a proposta não for aceitável, ou se o licitante não atender às exigências de habilitação, o Pregoeiro examinará a proposta subsequente e assim sucessivamente, na ordem de classificação, até a seleção da proposta que melhor atenda a este Edital, sendo o respectivo licitante declarado vencedor pelo Pregoeiro.

10.6. O Pregoeiro poderá solicitar parecer de técnicos pertencentes ao quadro de pessoal da ALESC ou, ainda, de pessoas físicas ou jurídicas externas, para orientar sua decisão.

10.7. Não se considerará qualquer oferta de vantagem não prevista neste Edital.

10.8. Não se admitirá proposta que apresente valores simbólicos, irrisórios ou de valor zero, incompatíveis com os preços de mercado, exceto quando se referirem a materiais e instalações de propriedade do licitante, para os quais ela renuncie à parcela ou à totalidade de remuneração.

10.9. As propostas não poderão apresentar preços unitários superiores aos constantes na planilha orçamentária da Alesc ou com preços manifestamente inexequíveis.

10.10. Não se admitirá preço total por lote (grupo) superior ao orçamento estimado ou com preços manifestamente inexequíveis.

10.11. Os critérios de aceitabilidade são cumulativos, verificando-se tanto o valor do lote (grupo) quanto os valores unitários estimativos da contratação.

10.12. Considerar-se-á inexequível a proposta que não venha a ter demonstrada sua viabilidade por meio de documentação que comprove que os custos envolvidos na contratação são coerentes com os de mercado do objeto deste pregão.

10.13. Será desclassificada a proposta que não corrigir ou não justificar eventuais falhas apontadas pelo Pregoeiro, sujeitando-se às sanções previstas neste instrumento convocatório.

10.14. Não serão motivo de desclassificação simples omissões que sejam irrelevantes para o entendimento da Proposta de Preços, que não venham causar prejuízo para a ALESC ou firam os direitos dos demais licitantes.

10.15. A indicação do lance vencedor, a classificação dos lances apresentados e demais informações relativas à sessão pública do Pregão Eletrônico constarão de ata divulgada no Sistema Compras.gov.br, sem prejuízo das demais formas de publicidade previstas na

legislação pertinente.

XI – DA HABILITAÇÃO

11.1. Os documentos de habilitação deverão ser encaminhados no prazo estipulado pelo Pregoeiro, exclusivamente por meio do Sistema Compras.gov.br.

11.2. Como condição prévia ao exame da documentação de habilitação do licitante detentor da proposta classificada em primeiro lugar, o Pregoeiro verificará o eventual descumprimento das condições de participação, especialmente quanto à existência de sanção que impeça a sua participação no certame ou a futura contratação, mediante a consulta aos seguintes cadastros:

a) SICAF;

b) Cadastro Nacional de Empresas Inidôneas e Suspensas (CEIS);

c) Cadastro Nacional de Empresas Punidas (CNEP);

d) Cadastro Nacional de Condenações Cíveis por Atos de Improbidade Administrativa;

e) Lista de Inidôneos, mantida pelo Tribunal de Contas da União;

f) Cadastro de Fornecedores da Secretaria de Estado da Administração do Estado de Santa Catarina (http://www.portaldecompras.sc.gov.br).

11.3. A consulta aos cadastros acima mencionados será realizada em nome da empresa licitante e de seu sócio majoritário, por força do art. 12 da Lei nº 8.429/1992.

11.4. **A habilitação dos licitantes será verificada por meio do SICAF, bem como da documentação complementar especificada neste Edital.**

11.5. Os licitantes deverão encaminhar, no prazo estipulado pelo Pregoeiro, via Sistema Compras.gov.br, a seguinte documentação complementar relativa à **habilitação econômico-financeira**:

11.5.1. Quando se tratar de pessoa física, certidão negativa de insolvência civil.

11.5.2. Quando se tratar de pessoa jurídica, certidão negativa de feitos sobre falência expedida pelo distribuidor da sede do licitante;

11.6. Quando não constante no SICAF, o licitante deverá apresentar a seguinte documentação relativa à **habilitação jurídica**, conforme o caso:

a) documento de identificação oficial, com foto, no caso de licitante pessoa física;

b) registro comercial, no caso de empresa individual;

c) ato constitutivo, estatuto ou contrato social em vigor, devidamente registrado, em se tratando de sociedades comerciais, e, no caso de sociedades por ações, acompanhado de documentos de eleição de seus administradores;

d) inscrição do ato constitutivo, no caso de sociedades civis, acompanhada de prova de diretoria em exercício;

e) decreto de autorização, em se tratando de empresa ou sociedade estrangeira em funcionamento no País, e ato de registro ou autorização para funcionamento expedido pelo órgão competente, quando a atividade assim o exigir.

11.7. Quando não constante no SICAF, o licitante deverá apresentar a seguinte documentação relativa à **habilitação fiscal e trabalhista**:

a) prova de inscrição no Cadastro de Pessoas Físicas (CPF) ou no Cadastro Nacional da Pessoa Jurídica (CNPJ);

b) prova de regularidade perante a Fazenda Federal;

c) prova de regularidade perante a Fazenda Estadual;

d) caso o Licitante seja de outro Estado da Federação, deverá apresentar, também, a prova de regularidade para com a Fazenda do Estado de Santa Catarina, nos termos dos Decretos estaduais nºs 3.650/93 e 3.884/93;

e) prova de regularidade perante a Fazenda Municipal do domicílio ou sede do licitante;

f) prova de regularidade com o FGTS; e

g) prova de regularidade com a Justiça do Trabalho.

11.8. Os licitantes que não atenderem às exigências de habilitação com as informações constantes no SICAF deverão encaminhar, via Sistema Compras.gov.br, no prazo fixado pelo Pregoeiro, documentos que supram tais exigências, na forma do art. 70 da Lei n. 14.133/2021.

11.9. O Pregoeiro poderá consultar sítios oficiais de órgãos e entidades emissores de certidões para verificar as condições de habilitação dos licitantes.

11.10. As declarações exigidas neste Edital poderão ser supridas mediante manifestação expressa do licitante no chat do Sistema Compras.gov.br.

11.11. Havendo a necessidade de envio de documentos para a confirmação daqueles exigidos neste Edital e já apresentados, ou, ainda, de envio de documentos não juntados, mas que comprovem que na data da apresentação da proposta o licitante atendia às condições de aceitabilidade da proposta e de habilitação, o licitante será convocado a encaminhá-los, via Sistema Compras.gov.br, no prazo fixado pelo Pregoeiro, sob pena de desclassificação ou de inabilitação, prazo durante o qual a sessão não será suspensa.

11.12. Sob pena de inabilitação, os documentos encaminhados deverão estar em nome do licitante, com indicação precisa de dados capazes de qualificar inequivocamente o licitante.

11.13. Em se tratando de filial, os documentos de habilitação jurídica e regularidade fiscal deverão estar em nome da filial, exceto aqueles que, pela própria natureza, são emitidos somente em nome da matriz.

11.14. Tratando-se de sociedade cooperativa, para fins de habilitação, serão exigidos, ainda:

a) a relação dos cooperados que atendem aos requisitos técnicos exigidos para a contratação e que executarão o contrato, com as respectivas atas de inscrição e a comprovação de que estão domiciliados na localidade da sede da cooperativa, respeitado o disposto no inciso XI do art. 4°, inciso I do art. 21 e §§ 2º a 6º do art. 42 da Lei n. 5.764, de 1971;

b) a declaração de regularidade de situação do contribuinte individual (DRSCI) de cada um dos cooperados relacionados;

c) a comprovação do capital social proporcional ao número de cooperados necessários à prestação do serviço;

d) o registro previsto no art. 107 da Lei n. 5.764, de 1971;

e) a comprovação de integração das respectivas quotas-partes por parte dos cooperados que executarão o contrato;

f) comprovação do envio do Balanço Geral e o Relatório do exercício social ao órgão de controle, conforme dispõe o art. 112 da Lei n. 5.764, de 1971; e

g) os seguintes documentos para a comprovação da regularidade jurídica da cooperativa:

g.1. ata de fundação;

g.2. estatuto social com a ata da assembleia que o aprovou;

g.3. regimento dos fundos instituídos pelos cooperados, com a ata da assembleia que os aprovou;

g.4. editais de convocação das três últimas assembleias gerais extraordinárias;

g.5. três registros de presença dos cooperados que executarão o contrato em assembleias

gerais ou nas reuniões seccionais; e

g.6. ata da sessão que os cooperados autorizaram a cooperativa a contratar o objeto da licitação.

11.15. Em se tratando de microempresa, empresa de pequeno porte ou equiparadas, havendo alguma restrição na comprovação da regularidade fiscal e trabalhista, será assegurado o prazo de 05 (cinco) dias úteis, cujo termo inicial corresponderá ao momento em que o proponente for declarado vencedor do certame, prorrogável por igual período, a critério da Administração, para a regularização da documentação, pagamento ou parcelamento do débito, e emissão de eventuais certidões negativas ou positivas com efeito de certidão negativa.

11.16. A não regularização da documentação no prazo previsto no subitem anterior implicará decadência do direito à contratação, sem prejuízo das sanções previstas neste Edital, e facultará ao Agente de Contratação convocar os licitantes remanescentes, na ordem de classificação.

11.17. O licitante que não atender às exigências de habilitação previstas neste Edital será **INABILITADO** no certame, devendo o Pregoeiro retornar à fase de julgamento e examinar a proposta subsequente, e assim sucessivamente, na ordem de classificação, até a apuração de uma proposta que atenda ao exigido.

11.18. Constatado o atendimento às exigências fixadas neste Edital, o licitante será declarado o vencedor.

11.19. Para o documento no qual não conste prazo de validade será considerado o prazo de 90 (noventa) dias, a contar da data da sua emissão, salvo para aqueles que, por sua própria natureza, não apresentem prazo de validade, como é o caso dos atestados de capacidade técnica.

XII – DOS RECURSOS

12.1. Caberá recurso em face de julgamento das propostas, ato de habilitação ou inabilitação de licitante, anulação ou revogação da licitação.

12.2. Após a fase de julgamento o Sistema Compras.gov.br abrirá prazo de 10 (dez) minutos, durante o qual qualquer licitante poderá, em campo próprio do Sistema Compras.gov.br, manifestar sua intenção de recurso.

12.3. Em seguida, após a fase de habilitação, o Sistema Compras.gov.br abrirá prazo de 10 (dez) minutos, durante o qual qualquer licitante poderá, em campo próprio do sistema, manifestar sua intenção de recurso.

12.4. O prazo para apresentação das razões recursais será de 3 (três) dias úteis e será iniciado na data de intimação ou de lavratura da ata de habilitação ou inabilitação.

12.5. A apreciação dos recursos se dará em fase única.

12.6. A falta de manifestação no prazo estabelecido autoriza a Administração a adjudicar o objeto ao licitante vencedor.

XIII – DA ADJUDICAÇÃO E DA HOMOLOGAÇÃO

13.1. O objeto deste pregão será adjudicado **POR LOTE (GRUPO)** ao licitante vencedor.

13.2. A homologação deste Pregão compete ao Diretor-Geral da Alesc em atenção aos termos contidos no Ato da Mesa nº 195, de 16 de junho de 2020.

XIV – DA FORMAÇÃO DO CADASTRO DE RESERVA

14.1. Após a homologação da licitação, será incluído na ata, na forma de anexo, o registro:

a) dos licitantes que aceitarem cotar o objeto com preço igual ao do adjudicatário, observada a classificação na licitação; e

b) dos licitantes que mantiverem sua proposta original.

14.2. Será respeitada, nas contratações, a ordem de classificação dos licitantes ou fornecedores registrados na ata.

14.2.1. A apresentação de novas propostas na forma deste item não prejudicará o resultado do certame em relação ao licitante mais bem classificado.

14.2.2. Para fins da ordem de classificação, os licitantes ou fornecedores que aceitarem cotar o objeto com preço igual ao do adjudicatário antecederão aqueles que mantiverem sua proposta original.

14.3. A habilitação dos licitantes que comporão o cadastro de reserva será efetuada quando houver necessidade de contratação dos licitantes remanescentes, nas seguintes hipóteses:

a) quando o licitante vencedor não assinar a ata de registro de preços no prazo e nas condições estabelecidos no edital; ou

b) quando houver o cancelamento do registro do fornecedor, nas hipóteses previstas no art. 23 do Decreto Estadual nº 509/2024.

14.4. Na hipótese de nenhum dos licitantes que aceitaram cotar o objeto com preço igual ao do adjudicatário concordar com a contratação nos termos em igual prazo e nas condições propostas pelo primeiro classificado, a Administração, observados o valor estimado e a sua eventual atualização na forma prevista no edital, poderá:

a) convocar os licitantes que mantiveram sua proposta original para negociação, na ordem de classificação, com vistas à obtenção de preço melhor, mesmo que acima do preço do adjudicatário; ou

b) adjudicar e firmar o contrato nas condições ofertadas pelos licitantes remanescentes, observada a ordem de classificação, quando frustrada a negociação de melhor condição.

XV – DA ATA DE REGISTRO DE PREÇOS

15.1. Homologado o resultado da licitação, o adjudicatário será convocado para se cadastrar no Sistema SEI e, em seguida, assinar a Ata de Registro de Preços, e terá o prazo de 5 (cinco) dias úteis para concluir o cadastro e efetuar a assinatura, sob pena de decair o direito à contratação, sem prejuízo das sanções previstas neste Edital e na Lei n° 14.133/2021.

15.1.1. O prazo de convocação poderá ser prorrogado uma vez, por igual período, mediante solicitação do licitante mais bem classificado ou do fornecedor convocado, desde que:

a) a solicitação seja devidamente justificada e apresentada dentro do prazo; e

b) a justificativa apresentada seja aceita pela Administração.

15.2. O licitante deverá manter atualizado o seu endereço de e-mail junto à ALESC e confirmar o recebimento das mensagens provenientes dela, não podendo alegar o desconhecimento do recebimento das comunicações por este meio como justificativa para se eximir das responsabilidades assumidas ou eventuais sanções aplicadas.

15.3. Os representantes legais deverão realizar seu cadastro para obter seu login e senha para assinatura eletrônica do contrato ou ata de registro de preços, por meio do Sistema SEI, no seguinte endereço eletrônico: https://sei.ALESC.sc.gov.br/sei/controlador_externo.php?acao=usuario_externo_logar&id_orgao_acesso_externo=0 .

15.4. O pedido de credenciamento de usuário externo ao SEI é ato pessoal e intransferível e, portanto, não serão aceitos cadastros de e-mails setoriais, somente e-mails pessoais.

15.5. Dúvidas referentes ao cadastro no Sistema SEI deverão ser solucionadas no e-mail sei@alesc.sc.gov.br e/ou pelo telefone (48) 3221-2532.

15.6. Serão formalizadas tantas Atas de Registro de Preços quantas forem necessárias para o registro de todos os itens constantes no Termo de Referência, com a indicação do licitante vencedor, a descrição do(s) item(ns), as respectivas quantidades, preços registrados e demais condições.

15.7. O preço registrado, com a indicação dos fornecedores, será divulgado no PNCP e disponibilizado durante a vigência da ata de registro de preços.

15.8. A existência de preços registrados implicará compromisso de fornecimento nas condições estabelecidas, mas não obrigará a Administração a contratar, facultada a realização de licitação específica para a aquisição pretendida, desde que devidamente justificada.

15.9. Na hipótese de o convocado não assinar a ata de registro de preços no prazo e nas condições estabelecidas, fica facultado à Administração convocar os licitantes remanescentes do cadastro de reserva, na ordem de classificação, para fazê-lo em igual prazo e nas condições propostas pelo primeiro classificado.

XVI – DA ADESÃO À ATA DE REGISTRO DE PREÇOS

16.1. Durante a vigência da ata, os órgãos e as entidades da Administração Pública estadual, distrital e municipal que não participaram do procedimento poderão aderir à ata de registro de preços na condição de não participantes, observados os seguintes requisitos:

a) apresentação de justificativa da vantagem da adesão, inclusive em situações de provável desabastecimento ou descontinuidade de serviço público; e

b) demonstração de que os valores registrados estão compatíveis com os valores praticados pelo mercado na forma do art. 23 da Lei nº 14.133, de 2021; e

c) consulta e aceitação prévias do órgão ou da entidade gerenciadora e do fornecedor.

16.2. A autorização da ALESC apenas será realizada após a aceitação da adesão pelo fornecedor.

16.2.1. A ALESC poderá rejeitar adesões caso elas possam acarretar prejuízo à execução de seus próprios contratos ou à sua capacidade de gerenciamento.

16.3. Após a autorização da ALESC, o órgão ou entidade não participante deverá efetivar a aquisição ou a contratação solicitada em até 90 (noventa) dias, observado o prazo de vigência da ata.

16.4. O prazo de que trata o subitem anterior, relativo à efetivação da contratação, poderá ser prorrogado excepcionalmente, mediante solicitação do órgão ou da entidade não participante aceita pela ALESC, desde que respeitado o limite temporal de vigência da ata de registro de preços.

16.5. As aquisições ou contratações adicionais não poderão exceder, por órgão ou entidade, a 50% (cinquenta por cento) dos quantitativos dos itens do instrumento convocatório registrados na ata de registro de preços.

16.6. O quantitativo decorrente das adesões não poderá exceder, na totalidade, ao dobro do quantitativo de cada item registrado na ata de registro de preços para a ALESC, independentemente do número de órgãos ou entidades não participantes que aderirem à ata de registro de preços.

16.7. É vedado efetuar acréscimos nos quantitativos fixados na ata de registro de preços.

XVII – DO GERENCIAMENTO E PARTICIPAÇÃO

17.1. O órgão gerenciador será a ALESC.

17.1.1. Além do gerenciador, não há órgãos e entidades públicas participantes do registro de preços.

XVIII – DA VARIAÇÃO DOS PREÇOS REGISTRADOS

18.1. Os preços registrados poderão ser alterados ou atualizados em decorrência de eventual redução dos preços praticados no mercado ou de fato que eleve o custo dos bens, das obras ou dos serviços registrados, nas seguintes situações:

a) em caso de força maior, caso fortuito ou fato do príncipe ou em decorrência de fatos imprevisíveis ou previsíveis de consequências incalculáveis, que inviabilizem a execução da ata tal como pactuada, nos termos da alínea “d” do inciso II do caput do art. 124 da Lei nº 14.133, de 2021;

b) em caso de criação, alteração ou extinção de quaisquer tributos ou encargos legais ou a superveniência de disposições legais, com comprovada repercussão sobre os preços registrados;

c) na hipótese de reajustamento.

18.2. Na hipótese de o preço registrado tornar-se superior ao preço praticado no mercado por motivo superveniente, a ALESC convocará o fornecedor para negociar a redução do preço registrado.

18.2.1. Caso não aceite reduzir seu preço aos valores praticados pelo mercado, o fornecedor será liberado do compromisso assumido quanto ao item registrado, sem aplicação de penalidades administrativas.

18.2.2. Na hipótese prevista no item anterior, a ALESC convocará os fornecedores do cadastro de reserva, na ordem de classificação, para verificar se aceitam reduzir seus preços aos valores de mercado e não convocará os licitantes ou fornecedores que tiveram seu registro cancelado.

18.2.3. Se não obtiver êxito nas negociações, a ALESC procederá ao cancelamento da ata de registro de preços, adotando as medidas cabíveis para obtenção de contratação mais vantajosa.

18.2.4. Na hipótese de redução do preço registrado, a ALESC comunicará aos órgãos e às entidades que tiverem firmado contratos decorrentes da ata de registro de preços para que avaliem a conveniência e a oportunidade de diligenciarem negociação com vistas à alteração contratual, observado o disposto no art. 124 da Lei nº 14.133, de 2021.

18.3. Na hipótese de o preço de mercado tornar-se superior ao preço registrado e o fornecedor não puder cumprir as obrigações estabelecidas na ata, será facultado ao fornecedor requerer à ALESC a alteração do preço registrado, mediante comprovação de fato superveniente que supostamente o impossibilite de cumprir o compromisso.

18.3.1. O fornecedor encaminhará, juntamente com o pedido de alteração, documentação comprobatória ou planilha de custos que demonstre a inviabilidade do preço registrado em relação às condições inicialmente pactuadas.

18.3.2. Não restando comprovada a existência de fato superveniente que inviabilize o preço registrado, o pedido será indeferido pela ALESC e o fornecedor deverá cumprir as obrigações estabelecidas na ata, sob pena de cancelamento do seu registro, nos termos do item 20.1, sem prejuízo das sanções previstas neste Edital.

18.3.3. Na hipótese de cancelamento do registro do fornecedor, nos termos do item anterior, a ALESC poderá convocar os fornecedores do cadastro de reserva, na ordem de classificação, para verificar se aceitam manter seus preços registrados, observado o disposto no item 14.3.

18.3.4. Se não obtiver êxito nas negociações, a ALESC procederá ao cancelamento da ata de

registro de preços, nos termos do item 20.4, e adotará as medidas cabíveis para a obtenção da contratação mais vantajosa.

18.3.5. Na hipótese de comprovação da majoração do preço de mercado que inviabilize o preço registrado, conforme previsto nos subitens 18.3 e 18.3.1, a ALESC atualizará o preço registrado, de acordo com a realidade dos valores praticados pelo mercado.

18.3.6. A ALESC comunicará aos órgãos e às entidades que tiverem firmado contratos decorrentes da ata de registro de preços sobre a efetiva alteração do preço registrado, para que avaliem a necessidade de alteração contratual, observado o disposto no art. 124 da Lei nº 14.133, de 2021.

XIX – DO REMANEJAMENTO DAS QUANTIDADES REGISTRADAS

19.1. As quantidades previstas para os itens com preços registrados na ata de registro de preços poderão ser remanejadas pela ALESC para órgãos não participantes do registro de preços, observados os limites previstos no art. 33 do Decreto Estadual nº 509/2024.

19.2. Caso o remanejamento seja feito entre órgãos ou entidades dos Estados, do Distrito Federal ou de Municípios distintos, caberá ao fornecedor beneficiário da ata de registro de preços, observadas as condições nela estabelecidas, optar pela aceitação ou não do fornecimento decorrente do remanejamento dos itens.

XX – DO CANCELAMENTO DO REGISTRO

20.1. O registro do fornecedor será cancelado pela ALESC, quando o fornecedor:

a) descumprir as condições da ata de registro de preços, sem motivo justificado;

b) não receber a Autorização de Fornecimento, no prazo estabelecido pela Administração, sem justificativa razoável;

c) não aceitar reduzir o seu preço registrado, na hipótese deste se tornar superior aos praticados no mercado; ou

d) sofrer sanção prevista nos incisos III ou IV do caput do art. 156 da Lei nº 14.133, de 2021.

d.1) caso a penalidade aplicada ao fornecedor não ultrapasse o prazo de vigência da ata de registro de preços, a ALESC poderá, mediante decisão fundamentada, decidir pela manutenção do registro de preços, vedadas contratações derivadas da ata enquanto perdurarem os efeitos da sanção.

20.2. O cancelamento de registros nas hipóteses previstas no subitem 20.1 será precedido de procedimento no qual sejam assegurados o contraditório e a ampla defesa.

20.3. Na hipótese de cancelamento do registro do fornecedor, a ALESC poderá convocar os licitantes que compõem o cadastro de reserva, observada a ordem de classificação.

20.4. O cancelamento dos preços registrados poderá ser realizado pela ALESC, em determinada ata de registro de preços, total ou parcialmente, nas seguintes hipóteses, desde que devidamente comprovadas e justificadas:

a) por razões de interesse público, devidamente fundamentadas;

b) por acordo amigável, conforme disposto no inciso II do caput do art. 138 da Lei federal nº 14.133, de 2021;

c) por ordem judicial; ou

d) por solicitação do próprio fornecedor, em caso fortuito ou força maior, que comprometa a execução ou o fornecimento, devidamente comprovado e justificado.

XXI – DA VIGÊNCIA DA ATA DE REGISTRO DE PREÇOS

21.1. A Ata de Registro de Preços terá a vigência de 1 (um) ano, contados a partir da data de sua assinatura.

21.2. A Ata de Registro de Preços poderá ser prorrogada por igual período, mediante a anuência do fornecedor, condicionada à comprovação da vantajosidade do preço registrado, em consonância com o art. 84 da Lei nº 14.133/2021, e o art. 58, § 13, do Ato da Mesa Nº 257/2024.

21.3. Caso a prorrogação da Ata de Registro de Preços seja efetivada, os quantitativos originais previstos na Ata serão restaurados para o novo período de vigência, independentemente do volume contratado no ano anterior.

XXII – DA SOLICITAÇÃO DE FORNECIMENTO

22.1. A ALESC fará as aquisições mediante a emissão de Autorização de Fornecimento.

22.2. Os encargos das partes e as normas relativas a recebimento, liquidação, pagamento, garantia, alteração e extinção contratual constam do termo de referência anexo a este Edital.

XXIII – DA VIGÊNCIA DAS CONTRATAÇÕES DECORRENTES DA ARP

23.1. As contratações terão vigência a partir da emissão da Autorização de Fornecimento (AF) até o recebimento definitivo do objeto.

XXIV – DO REAJUSTE

24.1. Em caso de prorrogação da vigência contratual, após o interregno de um ano, por meio de pedido da contratada, os preços iniciais serão reajustados, mediante a aplicação, pelo contratante, do Índice Nacional de Preços ao Consumidor Amplo – IPCA.

24.2. O índice a ser aplicado será referente a 12 (doze) meses, contados a partir do dia 19/06/2026, data da consolidação do orçamento estimado.

24.3. O reajuste será concedido após transcorrerem 12 (doze) meses da vigência da contratação.

24.4. Nos reajustes subsequentes ao primeiro, o interregno mínimo de um ano será contado a partir dos efeitos financeiros do último reajuste.

24.5. No caso de atraso ou não divulgação do índice de reajustamento, o contratante pagará à contratada a importância calculada pela última variação conhecida, liquidando a diferença correspondente tão logo seja divulgado o índice definitivo.

24.6. Nas aferições finais, o índice utilizado para reajuste será, obrigatoriamente, o definitivo.

24.7. O reajuste será realizado por apostilamento.

24.8. Sob pena de preclusão, o direito ao reajuste deverá ser pleiteado pela Contratada antes do encerramento da vigência da contratação.

24.9. Não haverá reajuste de preços caso a vigência da contratação seja igual ou inferior a 12 (doze) meses e não tenha sido prorrogada, ou se ao tempo do término da contratação decorrerem 12 (doze) meses ou menos dos efeitos financeiros do último reajuste.

XXV – DAS OBRIGAÇÕES PERTINENTES À LGPD

25.1. As partes deverão cumprir a Lei nº 13.709, de 14 de agosto de 2018 (LGPD), quanto a todos os dados pessoais a que tenham acesso em razão do certame ou do contrato

administrativo que eventualmente venha a ser firmado, a partir da apresentação da proposta no procedimento de contratação, independentemente de declaração ou de aceitação expressa.

25.2. Os dados obtidos somente poderão ser utilizados para as finalidades que justificaram seu acesso e de acordo com a boa-fé e com os princípios do art. 6º da LGPD.

25.3. É vedada às partes a utilização de todo e qualquer dado pessoal repassado em decorrência da execução contratual para finalidade distinta daquela do objeto da contratação, sob pena de responsabilização administrativa, civil e criminal.

25.4. A Administração deverá ser informada no prazo de 5 (cinco) dias úteis sobre todos os contratos de suboperação firmados ou que venham a ser celebrados pela contratada.

25.5. Terminado o tratamento dos dados nos termos do art. 15 da LGPD, é dever da contratada eliminá-los, com exceção das hipóteses do art. 16 da LGPD, incluindo aquelas em que houver necessidade de guarda de documentação para fins de comprovação do cumprimento de obrigações legais ou contratuais e somente enquanto não prescritas essas obrigações.

25.6. É dever da contratada orientar e treinar seus empregados sobre os deveres, requisitos e responsabilidades decorrentes da LGPD.

25.7. A contratada deverá exigir de suboperadores e subcontratados o cumprimento dos deveres da presente cláusula, permanecendo integralmente responsável por garantir sua observância.

25.8. O contratante poderá realizar diligência para aferir o cumprimento dessa cláusula, devendo a contratada atender prontamente eventuais pedidos de comprovação formulados.

25.9. A contratada deverá prestar, no prazo fixado pelo contratante, prorrogável justificadamente, quaisquer informações acerca dos dados pessoais para cumprimento da LGPD, inclusive quanto a eventual descarte realizado.

25.10. Bancos de dados formados a partir de contratos administrativos, notadamente aqueles que se proponham a armazenar dados pessoais, devem ser mantidos em ambiente virtual controlado, com registro individual rastreável de tratamentos realizados (LGPD, art. 37), com cada acesso, data, horário e registro da finalidade, para efeito de responsabilização, em caso de eventuais omissões, desvios ou abusos.

25.11. Os referidos bancos de dados devem ser desenvolvidos em formato interoperável, a fim de garantir a reutilização desses dados pela Administração nas hipóteses previstas na LGPD.

25.12. A contratação está sujeita a ser alterada nos procedimentos pertinentes ao tratamento de dados pessoais, quando indicado pela autoridade competente, em especial a ANPD por meio de opiniões técnicas ou recomendações, editadas na forma da LGPD

XXVI – DA LEI ANTICORRUPÇÃO

26.1. As partes comprometem-se a observar os preceitos legais instituídos pelo ordenamento jurídico brasileiro no que tange ao combate à corrupção, em especial, nas Leis nº 8.429/1992 e nº 12.846/2013, seus regulamentos e eventuais outras aplicáveis.

26.2. A contratada declarará, por si e por seus administradores, funcionários, representantes e outras pessoas que agem em seu nome, direta ou indiretamente, estar ciente dos dispositivos contidos na Lei nº 12.846/2013; e se obrigará a tomar todas as providências para fazer com que seus administradores, funcionários e representantes tomem ciência quanto ao teor da mencionada Lei nº 12.846/2013.

26.3. A contratada, no desempenho das atividades objeto deste Edital, comprometer-se-á perante a contratante a abster-se de praticar ato(s) que possa(m) constituir violação à legislação aplicável ao instrumento contratual, incluindo aqueles descritos na Lei nº 12.846/2013, em especial no seu artigo 5º.

26.4. Qualquer descumprimento das regras da Lei Anticorrupção e suas regulamentações, por parte da contratada, em qualquer um dos seus aspectos, poderá ensejar a instauração do Procedimento de Apuração da Responsabilidade Administrativa – PAR, nos termos da legislação vigente, com aplicação das sanções administrativas porventura cabíveis e o ajuizamento de ação com vistas à responsabilização na esfera judicial, nos termos dos artigos 18 e 19 da Lei nº 12.846/2013.

26.5. A contratada declarará que tem ciência de que a violação de qualquer das obrigações previstas neste Edital, além de outras, é causa para rescisão unilateral do contrato, sem prejuízo da cobrança das perdas e danos, inclusive danos potenciais, causados à parte inocente e das multas pactuadas.

26.6. A contratada comprometer-se-á em notificar à Assembleia Legislativa do Estado de Santa Catarina qualquer irregularidade de que tiver conhecimento acerca da execução do objeto do presente Edital.

XXVII – DAS SANÇÕES ADMINISTRATIVAS

27.1. As sanções administrativas às quais o licitante estará sujeito estão previstas no Termo de Referência, anexo a este Edital.

XXVIII – DOS ESCLARECIMENTOS E DA IMPUGNAÇÃO AO EDITAL

28.1. Até 03 (três) dias úteis antes da data fixada para abertura da sessão pública, qualquer pessoa, física ou jurídica, poderá impugnar o ato convocatório deste Pregão, mediante petição a ser enviada exclusivamente para o endereço eletrônico pregoeiro@alesc.sc.gov.br.

28.2. O Pregoeiro, auxiliado pelo setor técnico, pela Coordenadoria de Licitações e Contratos ou pela Equipe de Planejamento, decidirá sobre a impugnação do certame.

28.3. Acolhida a impugnação contra este Edital, será designada e publicada nova data para a realização do certame, exceto quando, inquestionavelmente, a alteração não afetar a formulação das propostas.

28.4. Os pedidos de esclarecimentos devem ser enviados ao Pregoeiro até 03 (três) dias úteis antes da data fixada para abertura da sessão pública, exclusivamente para o endereço eletrônico pregoeiro@alesc.sc.gov.br.

28.5. As respostas às impugnações e aos esclarecimentos solicitados serão disponibilizadas no Sistema Compras.gov.br em até 3 (três) dias úteis, contados do recebimento do pedido, limitado ao último dia útil anterior à data da abertura do certame.

XXIX – DISPOSIÇÕES FINAIS

29.1. É facultado ao Pregoeiro ou à autoridade superior, em qualquer fase deste Pregão promover diligência destinada a esclarecer ou completar a instrução do processo, vedada a inclusão posterior de informação ou de documentos que deveriam ter sido apresentados para fins de classificação e habilitação, salvo se tratar-se de informação complementar, conforme disposto no artigo 64 da Lei n° 14.133/2021.

29.2. No julgamento das propostas e na fase de habilitação, o Pregoeiro poderá sanar erros ou falhas que não alterem a substância das propostas e dos documentos e sua validade jurídica, mediante despacho fundamentado, registrado em ata e acessível a todos, atribuindo-lhe validade e eficácia para fins de classificação e habilitação.

29.3. Caso os prazos definidos neste Edital não estejam expressamente indicados na proposta, eles serão considerados como aceitos para efeito de julgamento deste Pregão.

29.4. Poderá ser solicitada tradução para a língua portuguesa, efetuada por tradutor

juramentado, de documentos emitidos em língua estrangeira, que também deverão ser devidamente consularizados ou registrados em cartório de títulos e documentos.

29.5. Em caso de divergência entre disposições deste Edital e de seus anexos ou demais peças que compõem o processo, prevalecerão as deste Edital.

29.6. Este pregão poderá ter a data de abertura da sessão pública transferida por conveniência da ALESC.

29.7. Na contagem dos prazos estabelecidos neste Edital, será excluído o dia do início e incluído o do vencimento, e serão considerados os dias consecutivos, exceto quando for explicitamente disposto em contrário.

29.8. Só se iniciam e vencem os prazos referidos nesta licitação em dia de expediente na ALESC, portanto serão prorrogados até o próximo dia útil os prazos que vencerem durante dias sem expediente.

29.9. Qualquer comunicação pertinente a este processo licitatório a ser realizada entre a ALESC e terceiros deve ocorrer por escrito, preferencialmente por e-mail, sendo que os prazos indicados nas comunicações se iniciam em 2 (dois) dias úteis a contar da data de envio do e-mail, salvo se houver confirmação de leitura ou de recebimento anterior, hipótese em que os prazos se iniciam com a respectiva confirmação.

29.10. Em caso de dúvidas relacionadas ao Sistema Compras.gov.br, o licitante deverá entrar em contato com o suporte do sistema, através do telefone **0800-978-9001**, ou do site **portaldeservicos.gestao.gov.br** (suporte realizado de segunda a sexta-feira, das 8h às 18h).

XXX – DO FORO

30.1. As questões decorrentes da execução deste instrumento que não possam ser dirimidas administrativamente serão processadas e julgadas no Foro da Comarca da Capital, no Município de Florianópolis, do Estado de Santa Catarina, com a renúncia expressa de qualquer outro.

Florianópolis, documento datado e assinado eletronicamente.

_____

Leonardo Lorenzetti

Diretor-Geral

_____

Carlos Alberto Leal

Coordenador de Licitações e Contratos

ANEXO I

EDITAL DE PREGÃO ELETRÔNICO Nº 031/2026

TERMO DE REFERÊNCIA

1. INFORMAÇÕES BÁSICAS

Processo: SEI n° 25.0.000012091-2

Área Requisitante: Coordenadoria de Serviços Técnicos

Fundamento Legal: Lei n° 14.133/2021 e Ato da Mesa n° 257/2024.

2. OBJETO

2.1. Contratação de empresas especializadas para o fornecimento de materiais hidráulicos, elétricos, de pintura, marcenaria e zeladoria, mediante Sistema de Registro de Preços, nos termos do Anexo A deste Termo de Referência, conforme condições e exigências estabelecidas neste instrumento.

2.2. O objeto desta contratação não se enquadra como sendo de bem de luxo, conforme Decreto nº. 10.818, de 2021.

2.3. Os bens objeto desta contratação são caracterizados como comuns, com características e especificações usuais de mercado.

3. JUSTIFICATIVA PARA UTILIZAÇÃO DO SISTEMA DE REGISTRO DE PREÇOS

3.1. O uso do sistema de registro de preços justifica-se como melhor opção para a contratação que se pretende, visto que se trata de procedimento que visa contratações futuras, formalizado por entregas parceladas, cuja demanda não é possível ser previamente quantificada. A utilização do sistema de registro de preços propiciará a redução de custos, sem a realização de licitações seguidas para o mesmo objeto, evitará o desabastecimento, redução de estoques e custos de armazenamento, atendendo aos princípios da economicidade, celeridade e eficiência. Ademais, a aquisição anterior desses materiais também foi realizada via Ata de Registro de Preços (nº 008/2024).

4. VIGÊNCIA

4.1. O prazo de vigência da Ata de Registro de Preços será de 1 (um) ano, contado da sua assinatura, prorrogável na forma do artigo 84 da Lei n° 14.133/2021.

5. FUNDAMENTAÇÃO E DESCRIÇÃO DA NECESSIDADE

A Coordenadoria de Serviços Técnicos (CST) da ALESC necessita manter o abastecimento contínuo de materiais de manutenção predial (hidráulica, elétrica, pintura, marcenaria e zeladoria) para atender às demandas operacionais diárias. A Ata de Registro de Preços (ARP nº 008/2024), relativa a 2024, mostrou-se incompleta – alguns itens recorrentes não foram contemplados e outros tiveram quantitativos inferiores ao necessário. Com o consumo ao longo de 2025 superando as previsões iniciais, vários materiais essenciais estão em falta ou com estoque crítico, o que pode comprometer reparos e serviços de manutenção predial. Além disso, surgiram novas demandas de materiais não previstas anteriormente, seja por melhorias implementadas ou ampliações nas instalações.

Diante desse cenário, justifica-se a abertura de uma nova ARP para aquisição desses materiais, garantindo fornecimento adequado e ininterrupto. A ausência de itens críticos ou atrasos na reposição poderia paralisar pequenos consertos, instalações elétricas ou hidráulicas e pinturas, prejudicando o funcionamento regular da Assembleia. Assim, a nova contratação busca suprir lacunas da ARP anterior e antecipar necessidades futuras, assegurando que a CST disponha de todo o material necessário para atender prontamente aos chamados internos. Essa iniciativa alinha-se aos princípios da eficiência, economicidade e continuidade do serviço público, nos termos da Lei nº 14.133/2021. Em suma, a contratação é necessária para evitar atrasos operacionais, otimizar a gestão de recursos públicos e manter a infraestrutura da ALESC em pleno funcionamento.

6. REQUISITOS DA CONTRATAÇÃO

6.1. Subcontratação

6.1.1. Não será admitida a subcontratação do objeto contratual.

6.2. Participação de consórcios

6.2.1. A participação de empresas em consórcios é recomendável quando o objeto da contratação possui porte elevado, alta complexidade ou exige múltiplas especialidades de seu executor, de forma que a competitividade da licitação poderia ser afetada pela escassez de empresas aptas, individualmente, a atender aos requisitos do edital. No entanto, considerando que a presente contratação não apresenta essas características, não será permitida a participação de consórcios de empresas nesta licitação.

6.3. Participação de cooperativas

6.3.1. As sociedades cooperativas poderão participar deste certame desde que satisfaçam os requisitos estipulados pelo art. 16 da Lei nº 14.133/2021.

6.4. Garantia dos materiais

6.4.1. Os materiais deverão possuir garantia de, no mínimo, 90 (noventa) dias, nos termos do art. 26, inciso II, do Código de Defesa do Consumidor — Lei nº 8.078, de 1990 —, devendo ser observado prazo superior quando este for usualmente oferecido pelo fabricante aos consumidores em geral. Na ausência de garantia fornecida pelo fabricante, caberá à contratada assegurar integralmente a garantia mínima exigida.

6.4.2. A eventual contratada se responsabilizará pelos vícios e danos decorrentes do objeto, de acordo com os artigos 12, 13 e 17 a 27, do CDC.

7. MODELO DE EXECUÇÃO DO OBJETO (FORMA, PRAZO E LOCAL DE ENTREGA)

7.1. Os materiais deverão ser entregues em até 15 (quinze) dias, contados da data de emissão da Autorização de Fornecimento, ou documento que o substitua, na Gerência de Almoxarifado da Assembleia Legislativa, na Av. Mauro Ramos nº 300, Térreo, Centro, Florianópolis/SC.

7.2. Recebimento dos materiais

7.2.1. O recebimento provisório dos materiais solicitados por meio da Autorização de Fornecimento ocorrerá no ato da entrega do objeto demandado.

7.2.1.1. A Contratada deverá substituir, no prazo de 10 (dez) dias, contados da notificação

da fiscalização do Contrato, os produtos nos quais forem constatados vícios ou inconformidades com as especificações deste Termo de Referência.

7.2.2. O recebimento definitivo dar-se-á em até 10 (dez) dias úteis após o recebimento provisório do objeto, exceto se houver atraso motivado pela Contratada, hipótese em que o prazo terá seu início contado a partir do saneamento de todas as pendências.

7.2.3. Nos casos em que a Autorização de Fornecimento envolver aquisição de pequena expressão econômica, observado o parâmetro previsto no §2º do art. 95 da Lei nº 14.133/2021, ficam dispensadas a emissão de termos formais de recebimento provisório e definitivo, hipótese em que o recebimento será comprovado mediante atesto/certifico do documento fiscal pelo Fiscal da Ata de Registro de Preços, nos termos do art. 70, §2º, inciso I, do Ato da Mesa nº 257/2024.

8. MODELO DE GESTÃO DO CONTRATO

8.1. O contrato deverá ser executado fielmente pelas partes, de acordo com as cláusulas avençadas e as normas da Lei nº 14.133/2021, e cada parte responderá pelas consequências de sua inexecução total ou parcial.

8.2. Em caso de impedimento, ordem de paralisação ou suspensão do contrato, o cronograma de execução será prorrogado automaticamente pelo tempo correspondente, anotadas tais circunstâncias mediante simples apostila.

8.3. As comunicações entre a Alesc e a Contratada devem ser realizadas por escrito sempre que o ato exigir tal formalidade, admitindo-se o uso de mensagem eletrônica para esse fim.

8.4. A Alesc poderá convocar representante da empresa para adoção de providências que devam ser cumpridas de imediato.

8.5. O gestor e fiscais do contrato serão designados mediante Portaria do Diretor-Geral da Assembleia Legislativa, no Diário da Alesc e deverão se ater aos ditames do Ato de Mesa nº. 317, de 19 de novembro de 2020, que dispõe sobre a gestão e fiscalização dos contratos administrativos no âmbito da Alesc.

9. OBRIGAÇÕES DA CONTRATANTE

9.1. Exigir o cumprimento de todas as obrigações assumidas pela contratada, de acordo com o contrato e seus anexos.

9.2. Receber o objeto no prazo e condições estabelecidas neste Termo de Referência.

9.3. Notificar a contratada, por escrito, sobre vícios, defeitos ou incorreções verificadas no objeto fornecido, para que seja por ele substituído, reparado ou corrigido, no total ou em parte, às suas expensas.

9.4. Acompanhar e fiscalizar a execução do contrato e o cumprimento das obrigações pela contratada.

9.5. Comunicar a empresa para emissão de Nota Fiscal em relação à parcela incontroversa da execução do objeto, para efeito de liquidação e pagamento, quando houver controvérsia sobre a execução do objeto, quanto à dimensão, qualidade e quantidade, conforme o art. 143 da Lei nº 14.133/2021.

9.6. Efetuar o pagamento à contratada do valor correspondente à execução do objeto, no prazo, forma e condições estabelecidos no Contrato e neste Termo de Referência.

9.7. Aplicar à contratada as sanções previstas na lei e no Contrato.

9.8. Explicitamente emitir decisão sobre todas as solicitações e reclamações relacionadas à execução do Contrato, ressalvados os requerimentos manifestamente impertinentes,

meramente protelatórios ou de nenhum interesse para a boa execução do ajuste.

9.9. Responder eventuais pedidos de restabelecimento do equilíbrio econômico-financeiro feitos pela contratada no prazo máximo de 1 (um) mês, admitida a prorrogação motivada por igual período.

9.10. A Administração não responderá por quaisquer compromissos assumidos pela contratada com terceiros, ainda que vinculados à execução do contrato, bem como por qualquer dano causado a terceiros em decorrência de ato da contratada, de seus empregados, prepostos ou subordinados.

10. OBRIGAÇÕES DA CONTRATADA

10.1. A contratada deve cumprir todas as obrigações constantes deste Termo de Referência, assumindo como exclusivamente seus os riscos e as despesas decorrentes da boa e perfeita execução do objeto.

10.2. Atender às determinações regulares emitidas pelo fiscal do contrato ou autoridade superior e prestar todo esclarecimento ou informação por eles solicitados.

10.3. Substituir, às suas expensas, no total ou em parte, no prazo fixado pelo fiscal do contrato, os equipamentos nos quais se verificarem vícios, defeitos ou incorreções.

10.4. Responsabilizar-se pelos vícios e danos decorrentes da execução do objeto, de acordo com o Código de Defesa do Consumidor (Lei nº 8.078, de 1990), bem como por todo e qualquer dano causado à Administração ou terceiros, não reduzindo essa responsabilidade a fiscalização ou o acompanhamento da execução contratual pelo Contratante, que ficará autorizado a descontar dos pagamentos devidos ou da garantia, caso exigida no edital, o valor correspondente aos danos sofridos.

10.5. Não contratar, durante a vigência do contrato, cônjuge, companheiro ou parente em linha reta, colateral ou por afinidade, até o terceiro grau, de dirigente do contratante ou do fiscal ou gestor do contrato, nos termos do artigo 48, parágrafo único, da Lei nº 14.133/2021.

10.6. Manter durante toda a vigência do contrato, em compatibilidade com as obrigações assumidas, todas as condições exigidas para habilitação na licitação.

10.7. Guardar sigilo sobre todas as informações obtidas em decorrência do cumprimento do contrato.

10.8. Arcar com o ônus decorrente de eventual equívoco no dimensionamento dos quantitativos de sua proposta, inclusive quanto aos custos variáveis decorrentes de fatores futuros e incertos, devendo complementá-los, caso o previsto inicialmente em sua proposta não seja satisfatório para o atendimento do objeto da contratação, exceto quando ocorrer algum dos eventos arrolados no art. 124, II, d, da Lei nº 14.133/2021.

10.9. Cumprir, além dos postulados legais vigentes de âmbito federal, estadual ou municipal, as normas de segurança do Contratante.

10.10. Nos casos dos itens 292 e 299 do Anexo A deste TR, a Contratada deverá fornecer produtos da mesma marca anteriormente adotada pela Alesc (Suvinil), de modo a garantir a padronização, compatibilidade técnica e a uniformidade estética e operacional dos ambientes da Alesc.

11. CRITÉRIOS DE MEDIÇÃO E PAGAMENTO

11.1. O pagamento se dará por meio de crédito bancário em conta corrente identificada pela contratada, mediante apresentação do documento fiscal, após o fornecimento dos materiais devidamente atestados pelo fiscal do contrato e com aceite do Fiscal e do Gestor do contrato, no prazo de 30 (trinta) dias a partir da data de aceite do documento fiscal.

11.2. No caso do não pagamento do documento fiscal até o 30º (trigésimo) dia da data de aceite, por culpa exclusiva do Contratante, será efetuada a atualização monetária do 31º (trigésimo primeiro) dia até a data da efetiva quitação, atualizando-se o valor com base nos mesmos critérios adotados para a atualização das obrigações tributárias, em observância ao que dispõe o art. 117 da Constituição Estadual.

11.3. O credor que não possuir conta corrente na instituição financeira contratada pela Alesc (Banco do Brasil) poderá receber o pagamento em outras instituições financeiras, por meio de crédito em conta corrente do favorecido, ficando, contudo, responsável pelo pagamento das tarifas bancárias derivadas da operação (nos termos do art. 9º, § 4º, do Decreto nº 1.073, de 23 de fevereiro de 2017).

11.4. Se, quando da efetivação do pagamento, os documentos que comprovem a regularidade fiscal e trabalhista estiverem com a validade expirada, o pagamento não ficará retido, devendo, entretanto, a contratada apresentar, no prazo de máximo de até 30 (trinta) dias, novos documentos dentro do prazo de validade, sob pena de ser-lhe aplicada sanção, após defesa, por inadimplemento parcial do contrato.

11.5. Caso haja aplicação de multa/glosa, a contratada deverá emitir novo documento fiscal com o desconto correspondente ao valor da multa/glosa. Caso não seja emitido novo documento fiscal, o valor será descontado de qualquer fatura ou crédito existente na Alesc em favor da contratada, sendo a base de cálculo para retenção de IR o valor total do documento fiscal, conforme IN RFB nº 1234, de 11 de janeiro de 2012. Caso o valor da multa/glosa seja superior ao crédito eventualmente existente, a diferença será cobrada administrativamente ou judicialmente, se necessário.

11.6. O código de atividade (CNAE) deverá ser compatível com o objeto do contrato.

11.7. O número do contrato e os dados bancários deverão constar do documento fiscal.

11.8. Só serão autorizados, para efeito de pagamento, os documentos fiscais referentes a fornecimentos autorizados, identificados e efetivamente realizados, até o período correspondente.

11.9. No pagamento deverão ser efetuadas as retenções e recolhimentos fiscais determinados pela legislação tributária.

11.10. Sendo identificada cobrança indevida ou outras irregularidades/divergências, os fatos serão informados à contratada, e a contagem do prazo para pagamento será reiniciada a partir da reapresentação da Nota Fiscal devidamente corrigida.

11.11. Sendo identificada cobrança indevida após o pagamento do documento fiscal, os fatos serão informados à contratada para que seja feita glosa do valor correspondente no próximo documento de cobrança.

11.12. O aceite dos fornecimentos prestados por força desta contratação será feito mediante ateste dos documentos fiscais, correspondendo tão somente aos materiais efetivamente fornecidos. Não serão pagos fornecimentos não executados/autorizados.

11.13. A contratada deverá emitir a nota fiscal em observância às regras de retenção de tributos dispostas na Instrução Normativa RFB nº 1.234, de 11 de janeiro de 2012, bem como apresentar documentação comprobatória em caso de isenção ou imunidade.

12. FORMA E CRITÉRIOS DE SELEÇÃO DO FORNECEDOR

12.1. O fornecedor será selecionado por meio da realização de procedimento de licitação, para **REGISTRO DE PREÇOS**, na modalidade Pregão, sob a forma eletrônica, com critério de julgamento pelo menor preço por **LOTE**.

13. HABILITAÇAO

13.1. Habilitação Jurídica e Fiscal, Social e Trabalhista

13.1.1. A habilitação jurídica, fiscal, social e trabalhista será aquela padronizada no Edital de licitação.

13.2. Habilitação Econômico-Financeira

13.2.1. Certidão negativa de falência expedida pelo distribuidor da sede do licitante.

14. INFRAÇÕES E SANÇÕES ADMINISTRATIVAS

14.1. Comete infração administrativa, nos termos da Lei nº 14.133/2021, a licitante que:

a) der causa à inexecução parcial do contrato;

b) der causa à inexecução parcial do contrato que cause grave dano à Administração, ao funcionamento dos serviços públicos ou ao interesse coletivo;

c) der causa à inexecução total do contrato;

d) deixar de entregar a documentação exigida para o certame;

e) não mantiver a proposta, salvo em decorrência de fato superveniente devidamente justificado;

f) não celebrar o contrato ou não entregar a documentação exigida para a contratação, quando convocado dentro do prazo de validade de sua proposta;

g) ensejar o retardamento da execução ou da entrega do objeto da licitação sem motivo justificado;

h) apresentar declaração ou documentação falsa exigida para o certame ou prestar declaração falsa durante a licitação ou a execução do contrato;

i) fraudar a licitação ou praticar ato fraudulento na execução do contrato;

j) comportar-se de modo inidôneo ou cometer fraude de qualquer natureza;

k) praticar atos ilícitos com vistas a frustrar os objetivos da licitação;

l) praticar ato lesivo previsto no art. 5º da Lei nº 12.846, de 1º de agosto de 2013.

14.2. Serão aplicadas à licitante que incorrer nas infrações acima descritas as seguintes sanções:

a) advertência, quando a contratada der causa à inexecução parcial do contrato, sempre que não se justificar a imposição de penalidade mais grave;

b) impedimento de licitar e contratar, quando praticadas as condutas descritas nas alíneas “b”, “c”, “d”, “e”, “f” e “g” do subitem anterior sempre que não se justificar a imposição de penalidade mais grave;

c) declaração de inidoneidade para licitar e contratar, quando praticadas as condutas descritas nas alíneas “h”, “i”, “j”, “k” e “l” do subitem anterior acima deste Termo de Referência, bem como nas alíneas “b”, “c”, “d”, “e”, “f” e “g”, que justifiquem a imposição de penalidade mais grave.

d) Multa, conforme tabela a seguir:

Tipo	Correspondência	Evento

Moratória	1% (um por cento) ao dia, até o limite de 30 (trinta) dias, do valor total do contrato, autorização de fornecimento ou documento equivalente.	Atraso injustificado na entrega dos produtos.
Compensatória	10% (dez por cento) do valor total do contrato, autorização de fornecimento ou documento equivalente.	Infração descrita na alínea “a” do subitem anterior.
Compensatória	15% (quinze por cento) do valor total do contrato, autorização de fornecimento ou documento equivalente.	Infração descrita na alínea “b” do subitem anterior.
Compensatória	20% (vinte por cento) do valor total do contrato, autorização de fornecimento ou documento equivalente.	Infração descrita na alínea “c” do subitem anterior.
Compensatória	20% (vinte por cento) do valor da proposta.	Infrações descritas nas alíneas “d”, “e” e “f” do subitem anterior.
Compensatória	10% (dez por cento) do valor total do contrato, autorização de fornecimento ou documento equivalente.	Infração descrita na alínea “g” do subitem anterior.
Compensatória	20% (vinte por cento) do valor estimado da contratação, quando for o caso, ou do valor total do contrato, autorização de fornecimento ou documento equivalente.	Infrações descritas nos itens “h” a “l” do subitem anterior.

14.3. O atraso superior a 30 (trinta) dias autoriza a Administração a promover a extinção do contrato por descumprimento ou cumprimento irregular de suas cláusulas, conforme dispõe o inciso I do art. 137 da Lei n. 14.133, de 2021.

14.4. A aplicação das sanções previstas neste Termo de Referência não exclui, em hipótese alguma, a obrigação de reparação integral do dano causado ao contratante.

14.5. Para os efeitos de aplicação das sanções acima descritas, considera-se como valor total do contrato o valor total da autorização de fornecimento ou documento equivalente.

14.6. Todas as sanções previstas neste Termo de Referência poderão ser aplicadas cumulativamente com a multa.

14.7. A multa pode ser descontada da garantia, dos pagamentos devidos à Contratada em razão do contrato em que houve a aplicação da multa ou de eventual outro contrato havido entre a Alesc e a Contratada.

14.8. Além das disposições previstas na Lei nº 14.133/2021, o processo de aplicação de sanções contratuais seguirá o disposto no Ato da Mesa nº 257/2024.

15. ESTIMATIVA DO VALOR DA CONTRATAÇÃO

15.1. Em face da segregação de funções vigente na Alesc, os valores referenciais serão estabelecidos pela Coordenadoria de Recursos Materiais.

16. ADEQUAÇÃO ORÇAMENTÁRIA

16.1. A indicação da dotação orçamentária será feita pela Coordenadoria de Execução

Orçamentária e será informada no corpo do Edital.

17. QUADRO-RESUMO DO TERMO DE REFERÊNCIA

Modalidade	Sistema de Registro de Preços
Em caso de SRP, necessita termo de contrato?	Não
Critério de julgamento	Menor preço global por lote
Parcelamento	Sim
Empresas em consórcio	Não permitido
Cooperativas	Permitido
Habilitação Técnica	Não Exigida
Habilitação econômico-financeira	Exigida
Vistoria Técnica	Não exigida
Amostra/Prova de Conceito	Não exigida
Contrato continuado	Não
Índice de Reajuste	IPCA

ANEXO A

LOTE (GRUPO) 1 - HIDRÁULICA				
ITEM	**CATMAT (aproximado)**	**DESCRIÇÃO**	**UN. MEDIDA**	**QTD.**
1	332851	ABRAÇADEIRA Tipo: "U" Material: Alumínio ou Inox Tamanho: 1/2" Aplicação: Fixação de mangueira cristal 	UN	50
2	440970	ABRAÇADEIRA Tipo: "U". Material: Aço carbono. Tamanho: 1 polegada. Código ALESC: 34240	UN	50
3	398524	ABRAÇADEIRA Tipo: Clipe (Rosca sem fim). Material: Metal galvanizado. Tamanho: 4 polegadas. Tipo aperto: fenda 	UN	25

4	406083	ACABAMENTO PARA VÁLVULA HIDRÁULICA Material: Aço Inoxidável (Metal cromado) Aplicação: Válvula Descarga Hydra Max Pro Deca Incluso parafusos de fixação e gabarito de instalação. Código ALESC: 101335 	UN	20
5	603287	ACABAMENTO PARA VÁLVULA DE DESCARGA Cor: branca Material: plástico ABS. Incluso parafusos de fixação e gabarito de instalação. Aplicação: Válvula Descarga DOCOL 5702. 	UN	20

6	601184	ACABAMENTO Aplicação: Base de Registro de Pressão e Gaveta Compatibilidade: Estrias DOCOL Cor: Cromado Formato de Acionamento: Cruzeta Medidas: ~ Ø 6 mm x 6 (h) mm 	UN	5
7	312409	ACABAMENTO Aplicação: Base de Registro de Pressão e Gaveta Compatibilidade: Estrias DECA Cor: Cromado Formato de Acionamento: Cruzeta Medidas: ~ Ø 6 mm x 6 (h) mm	UN	5
8	266924	ADESIVO CONEXÃO HIDRÁULICA Aplicação: Tubos e Conexões De Pvc Prazo Validade: 1 Ano Após Fabricação Características Adicionais: Com Pincel Aplicador Apresentação: Frasco de 175g ou equivalente 	FRASCO 175 G	50

9	441837	ANEL DE VEDAÇÃO Material: Cera Parafina Diâmetro Interno: ~100 MM Espessura Seção Transversal: ~20 MM Aplicação: Instalação de Vaso Sanitário Código ALESC: 103110 	UN	15
10	380696	ASSENTO VASO SANITÁRIO Compatibilidade: INCEPA - Calypso Material: MDF Laqueado e Ferragem em Alumínio Anodizado Cor: Branco Distancia entre os parafusos de fixação: 24,5cm Dimensões: 36 cm de largura, 41,2 cm de comprimento Características Adicionais: fechamento suave (Soft/Slow Close); Acompanha fixadores. Referência: CENSI (cód. 7650) 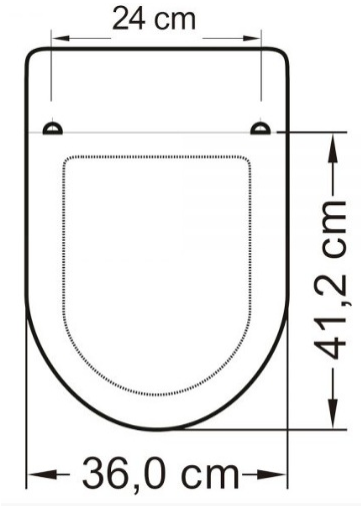	UN	30

11	617816	ASSENTO VASO SANITÁRIO Compatibilidade: DECA - Vogue Plus (P.5.17) Material: Plásticos de engenharia (ABS, Resina Poliéster ou Polipropileno) e ferragens em ligas de cobre (Bronze e Latão). Cor: Branco Distancia entre os parafusos de fixação: 14,5 cm Dimensões: 4,5 cm de altura, 35,5cm de largura, 44,5cm de comprimento. Características Adicionais: fechamento suave (Soft/Slow Close); Acompanha fixadores. Referência: DECA (cód. AP.51.17) ou ASTRA ESPECIAL TV/GK GE-17 Código ALESC: 34460 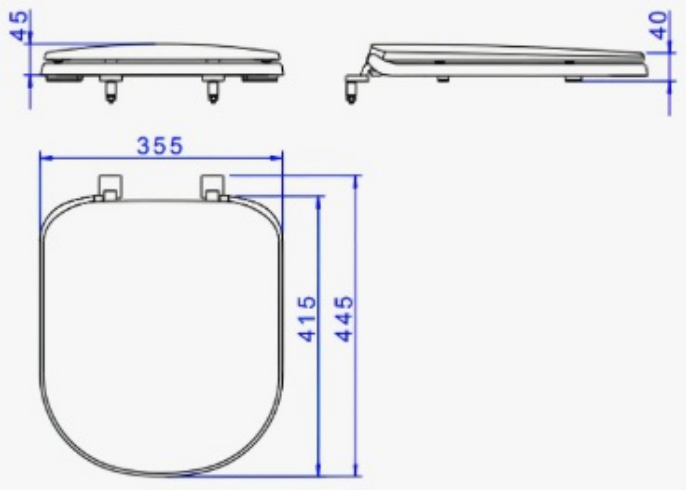	UN	30

12	428250	ASSENTO VASO SANITÁRIO Compatibilidade: DECA - Monte Carlo (P.8.17) Material: Plásticos de engenharia (ABS, Resina Poliéster ou Polipropileno) e ferragens em ligas de cobre (Bronze e Latão). Cor: Branco Distancia entre os parafusos de fixação: 14,5 cm Dimensões: 4,5 cm de altura, 36cm de largura, 46,5cm de comprimento. Características Adicionais: fechamento suave (Soft/Slow Close); Acompanha fixadores. Referência: DECA (cód. AP.816.17) 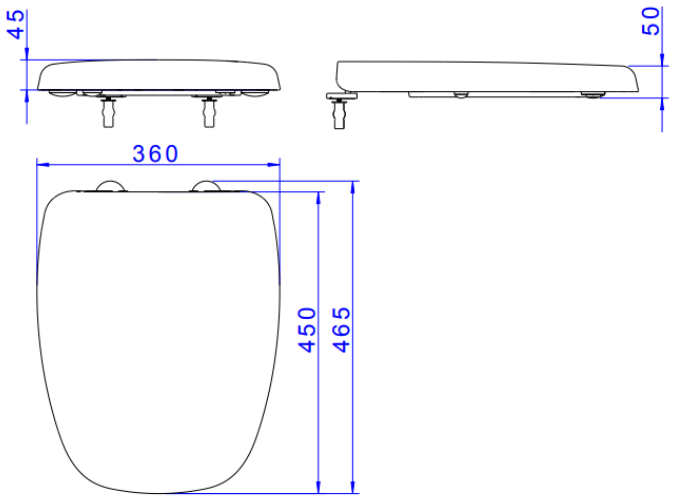	UN	20

13	457636	ASSENTO VASO SANITÁRIO Compatibilidade: DECA - Izy (P.11.17) Material: Plásticos de engenharia (ABS, Resina Poliéster ou Polipropileno) e ferragens em ligas de cobre (Bronze e Latão). Cor: Branco Distancia entre os parafusos de fixação: 14,5 cm Dimensões: 5,2 cm de altura, 38 cm de largura, 45 cm de comprimento. Características Adicionais: Ovalado; Acompanha fixadores. Referência: DECA AP.165.17 Código ALESC: 100235 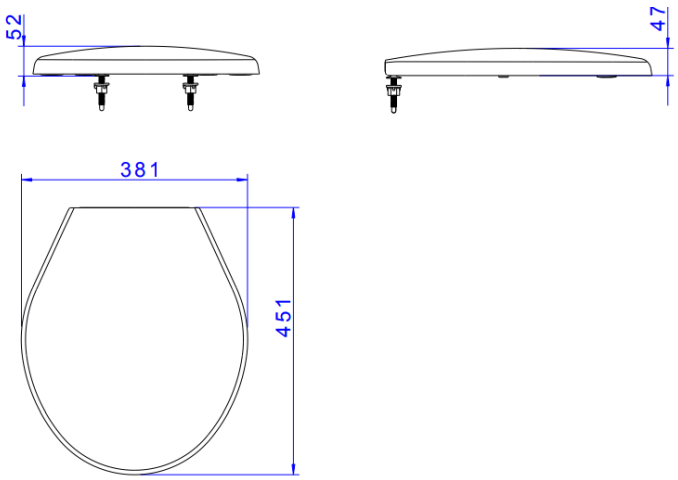	UN	10
14	601171	BOTÃO DE ACIONAMENTO PARA CAIXA ACOPLADA Material: PVC/ABS CROMADO Tipo: Acionamento Lateral Compatibilidade: Caixa acoplada ASTRA Código ALESC: 34457 	UN	25

15	601171	BOTÃO DE ACIONAMENTO PARA CAIXA ACOPLADA Material: PVC/ABS CROMADO Tipo: Acionamento Superior Compatibilidade: Caixa acoplada ASTRA Código ALESC: 101950 	UN	25
16	324186	CONEXÃO HIDRÁULICA Material: Pvc - Cloreto De Polivinila Tipo: **Adaptador - bucha redução** Tipo Fixação: Soldável e Roscável Bitola Lado Soldável: **20 mm** Bitola Lado Roscável: **1/2 POL** Código ALESC: 	UN	30
17	324187	CONEXÃO HIDRÁULICA Material: Pvc - Cloreto De Polivinila Tipo: **Adaptador - bucha redução** Tipo Fixação: Soldável e Roscável Bitola Lado Soldável: **25 mm** Bitola Lado Roscável: **3/4 POL** Código ALESC: 34422	UN	30

18	324189	CONEXÃO HIDRÁULICA Material: Pvc - Cloreto De Polivinila Tipo: **Adaptador - bucha redução** Tipo Fixação: Soldável e Roscável Bitola Lado Soldável: **32 mm** Bitola Lado Roscável: **1 POL** Código ALESC: 34422	UN	30
19	265178	CONEXÃO HIDRÁULICA Material: Pvc - Cloreto De Polivinila Tipo: **Adaptador curto** Tipo Fixação: Soldável e Roscável Bitola Lado Soldável: **75 mm** Bitola Lado Roscável: **2.1/2"**	UN	5
20	242812	CONEXÃO HIDRÁULICA Material: Pvc - Cloreto De Polivinila Tipo: **Adaptador - bucha redução** Tipo Fixação: Soldável e Roscável Bitola Lado Soldável: **85 mm** Bitola Lado Roscável: **3"**	UN	5
21	351299	CONEXÃO HIDRÁULICA Material: Pvc - Cloreto De Polivinila Tipo: **Adaptador - bucha redução** Tipo Fixação: Soldável Bitola: **85 x 75 mm** 	UN	5

22	257499	CONEXÃO HIDRÁULICA Material: Pvc - Cloreto De Polivinila Tipo Fixação: Soldável Tipo: Curva 90º Tamanho: **20 mm** 	UN	25
23	257500	CONEXÃO HIDRÁULICA Material: Pvc - Cloreto De Polivinila Tipo Fixação: Soldável Tipo: Curva 90º Tamanho: **25 mm**	UN	30
24	253294	CONEXÃO HIDRÁULICA Material: Pvc - Cloreto De Polivinila Tipo Fixação: Soldável Tipo: Curva 90º Tamanho: **32 mm (1")**	UN	15
25	457258	CONEXÃO HIDRÁULICA Material: Pvc Esgoto (Branco) - Cloreto De Polivinila Tipo Fixação: Soldável Tipo: Joelho 90º Características Adicionais: Ponta e Bolsa Com Virola Para Tubos Tamanho: **100 mm** Código ALESC: 103127 	UN	20
26	351452	CONEXÃO HIDRÁULICA Material: Pvc Esgoto (Branco) - Cloreto De Polivinila Tipo Fixação: Soldável Tipo: Joelho 45º Tamanho: **100 mm**	UN	10

27	626073	CONEXÃO HIDRÁULICA Material: Pvc Esgoto (Branco) - Cloreto De Polivinila Tipo Fixação: Soldável Tipo: Joelho 90º Tamanho: **75 mm** Código ALESC: 34212	UN	10
28	351456	CONEXÃO HIDRÁULICA Material: Pvc Esgoto (Branco) - Cloreto De Polivinila Tipo Fixação: Soldável Tipo: Joelho 45º Tamanho: **75 mm**	UN	10
29	351461	CONEXÃO HIDRÁULICA Material: Pvc Esgoto (Branco) - Cloreto De Polivinila Tipo Fixação: Soldável Tipo: Joelho 90º Tamanho: **50 mm**	UN	25
30	351455	CONEXÃO HIDRÁULICA Material: Pvc Esgoto (Branco) - Cloreto De Polivinila Tipo Fixação: Soldável Tipo: Joelho 45º Tamanho: **50 mm** Código ALESC: 100198	UN	20
31	351460	CONEXÃO HIDRÁULICA Material: Pvc Esgoto (Branco) - Cloreto De Polivinila Tipo Fixação: Soldável Tipo: Joelho 90º Tamanho: **40 mm** Código ALESC: 100200	UN	30
32	351454	CONEXÃO HIDRÁULICA Material: Pvc Esgoto (Branco) - Cloreto De Polivinila Tipo Fixação: Soldável Tipo: Joelho 45º Tamanho: **40 mm**	UN	25

33	404510	CONEXÃO HIDRÁULICA Material: Pvc Rígido (AZUL) - Cloreto De Polivinila Tipo Fixação: Soldável e Roscável Tipo: Joelho 90º Tamanho: **25 mm x 1/2"** Características Adicionais: Com Bucha De Latão Código ALESC: 100199 	UN	30
34	242793	CONEXÃO HIDRÁULICA Material: Pvc - Cloreto De Polivinila Tipo Fixação: Soldável Tipo: Joelho 45º Tamanho: **20 mm** 	UN	25
35	240418	CONEXÃO HIDRÁULICA Material: Pvc - Cloreto De Polivinila Tipo Fixação: Soldável Tipo: Joelho 90º Tamanho: **20 mm**	UN	25
36	242984	CONEXÃO HIDRÁULICA Material: Pvc - Cloreto De Polivinila Tipo Fixação: Soldável Tipo: Joelho 45º Tamanho: **25 mm**	UN	25
37	240422	CONEXÃO HIDRÁULICA Material: Pvc - Cloreto De Polivinila Tipo Fixação: Soldável Tipo: Joelho 90º Tamanho: **25 mm**	UN	50

38	240421	CONEXÃO HIDRÁULICA Material: Pvc - Cloreto De Polivinila Tipo Fixação: Soldável Tipo: Joelho 90º Tamanho: **32 mm**	UN	25
39	462550	CONEXÃO HIDRÁULICA Material: Pvc **(BRANCO)** - Cloreto De Polivinila Tipo Fixação: Soldável Tipo: Luva Tamanho: **50 mm** Código ALESC: 103138 	UN	50
40	270389	CONEXÃO HIDRÁULICA Material: Pvc **(marrom)** - Cloreto De Polivinila Tipo Fixação: Soldável Tipo: Luva Tamanho: **50 mm** 	UN	10
41	318679	CONEXÃO HIDRÁULICA Material: Pvc (BRANCO) - Cloreto De Polivinila Tipo Fixação: Soldável Tipo: Luva de redução Tamanho: **50 mm para 40mm** Código ALESC: 34480 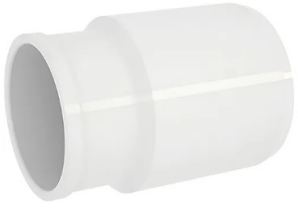	UN	25

42	293931	CONEXÃO HIDRÁULICA Material: Pvc (BRANCO) - Cloreto De Polivinila Tipo Fixação: Soldável Tipo: Luva Tamanho: **40mm** Código ALESC:100205	UN	30
43	245133	CONEXÃO HIDRÁULICA Material: Pvc - Cloreto De Polivinila Tipo Fixação: Soldável Tipo: Luva Tamanho: **20 mm** Norma Técnica: NBR 5648	UN	25
44	242790	CONEXÃO HIDRÁULICA Material: Pvc - Cloreto De Polivinila Tipo Fixação: Soldável Tipo: Luva Tamanho: **25 mm** Código ALESC: 103140	UN	50
45	265027	CONEXÃO HIDRÁULICA Material: Pvc - Cloreto De Polivinila Tipo Fixação: Soldável Tipo: Luva Tamanho: **32 mm**	UN	25
46	407295	CONEXÃO HIDRÁULICA Material: Pvc - Cloreto De Polivinila Tipo Fixação: Soldável Tipo: Luva de correr Tamanho: **25 mm** Código ALESC: 100738 	UN	30
47	373367	CONEXÃO HIDRÁULICA Material: Pvc - Cloreto De Polivinila Tipo Fixação: Soldável Tipo: Luva de correr Tamanho: **32 mm** Norma Técnica: NBR 5648	UN	20

48	262350	CONEXÃO HIDRÁULICA Material: Pvc - Cloreto De Polivinila Tipo Fixação: Soldável Tipo: União Tamanho: **20 mm** Norma Técnica: NBR 5648 	UN	10
49	454764	CONEXÃO HIDRÁULICA Material: Pvc - Cloreto De Polivinila Tipo Fixação: Soldável Tipo: União Tamanho: **25 mm** Norma Técnica: NBR 5648	UN	15
50	351297	CONEXÃO HIDRÁULICA Material: Pvc - Cloreto De Polivinila Tipo Fixação: Soldável Tipo: União Tamanho: **32 mm** Norma Técnica: NBR 5648	UN	5
51	334009	CONEXÃO HIDRÁULICA Material: Pvc - Cloreto De Polivinila Tipo Fixação: Rosca Tipo: Niple / Nípel Tamanho: **3/4" (25 mm)** Norma Técnica: NBR 5648 Código ALESC: 34391 	UN	30

52	420009	CONEXÃO HIDRÁULICA Material: Pvc - Cloreto De Polivinila Tipo Fixação: Rosca Tipo: Niple - Nípel Tamanho: **1/2" (20 mm)** Código ALESC: 34194	UN	25
53	355875	CONEXÃO HIDRÁULICA Material: Pvc - Cloreto De Polivinila Tipo Fixação: Rosca Tipo: Niple - Nípel Tamanho: **2.1/2"**	UN	5
54	351389	CONEXÃO HIDRÁULICA Material: Pvc - Cloreto De Polivinila Tipo Fixação: Soldável Tipo: Redução Excêntrica Tamanho: **100 mm x 75 mm** Norma Técnica: NBR 5648 Código ALESC: 100228 	UN	5
55	351388	CONEXÃO HIDRÁULICA Material: Pvc - Cloreto De Polivinila Tipo Fixação: Soldável Tipo: Redução Excêntrica Tamanho: **100 mm x 50 mm** Norma Técnica: NBR 5648 Código ALESC: 100227 	UN	5

56	269083	Tipo: CONEXÃO HIDRÁULICA Material: Pvc - Cloreto De Polivinila Tipo Fixação: Soldável Tipo: Registro de Pressão Tamanho: **20 mm (1/2")** 	UN	5
57	420012	CONEXÃO HIDRÁULICA Material: Pvc - Cloreto De Polivinila Tipo Fixação: Soldável Tipo: Registro de Pressão Tamanho: **25 mm (3/4")** Código ALESC: 34467	UN	10
58	404513	CONEXÃO HIDRÁULICA Material: Pvc - Cloreto De Polivinila Tipo Fixação: Soldável Tipo: Registro de Pressão - Com União Tamanho: **50 mm (1 1/2")** 	UN	5
59	363040	CONEXÃO HIDRÁULICA Material: Pvc - Cloreto De Polivinila Tipo Fixação: Soldável Tipo: Tampão (CAP) Tamanho: **20 mm** Código ALESC: 34283 	UN	15

60	351445	CONEXÃO HIDRÁULICA Material: Pvc - Cloreto De Polivinila Tipo Fixação: Soldável Tipo: Tampão (CAP) Tamanho: **25 mm** Código ALESC: 34437	UN	25
61	271401	CONEXÃO HIDRÁULICA Material: Pvc - Cloreto De Polivinila Tipo Fixação: Roscável Tipo: Plug Tamanho: **20 mm** (**½'')** 	UN	20
62	271400	CONEXÃO HIDRÁULICA Material: Pvc - Cloreto De Polivinila Tipo Fixação: Roscável Tipo: Plug Tamanho: **25 mm (3/4'')** Código ALESC: 34203	UN	30
63	441806	CONEXÃO HIDRÁULICA Material: Pvc (Branco) - Cloreto De Polivinila Tipo Fixação: Soldável Tipo: "TE" Tamanho: **40 mm** Código ALESC: 100197 	UN	10

64	613557	CONEXÃO HIDRÁULICA Material: Pvc (Branco) - Cloreto De Polivinila Tipo Fixação: Soldável Tipo: "TE" Tamanho: **50 mm** Norma Técnica: NBR 5648 Código ALESC: 34481	UN	10
65	374822	CONEXÃO HIDRÁULICA Material: Pvc - Cloreto De Polivinila Tipo Fixação: Soldável Tipo: "T" Tamanho: **20 mm (½'')** Norma Técnica: NBR 5648 Código ALESC:100188 	UN	10
66	351409	CONEXÃO HIDRÁULICA Material: Pvc - Cloreto De Polivinila Tipo Fixação: Soldável Tipo: "T" Tamanho: **25 mm** (¾"**)** Código ALESC: 34204	UN	20
67	264977	CONEXÃO HIDRÁULICA Material: Pvc - Cloreto De Polivinila Tipo Fixação: Soldável Tipo: "T" de Redução Tamanho: **32 mm** Código ALESC: 101813	UN	5
68	369392	CONEXÃO HIDRÁULICA Material: Pvc - Cloreto De Polivinila Tipo Fixação: Soldável Tipo: "T" de Redução Tamanho: **32 mm x 25 mm** 	UN	5

69	453308	CONEXÃO HIDRÁULICA Material: Pvc (AZUL) - Cloreto De Polivinila Tipo Fixação: Soldável e Roscável Tipo: "T" Tamanho: **25 mm x 1/2"** Características Adicionais: Com Bucha De Latão 	UN	10
70	453309	CONEXÃO HIDRÁULICA Material: Pvc (AZUL) - Cloreto De Polivinila Tipo Fixação: Soldável e Roscável Tipo: "T" Tamanho: **25 mm x 3/4"** Características Adicionais: Com Bucha De Latão	UN	10
71	441839	CONJUNTO DE FIXAÇÃO PARA ASSENTOS Características: parafusos de fixação, capa, batedores (PAR) Compatibilidade: Assentos Vogue Plus (AP.50.17) Cor: Branco Material: Plásticos de engenharia (ABS, Resina Poliéster ou Polipropileno) Referência: DECA 1100.FX.01 Código ALESC: 101957 	CONJ	35

72	441839	CONJUNTO DE FIXAÇÃO PARA ASSENTOS Componentes: Torre de fixação e parafuso/bucha (PAR) Compatibilidade: Assentos Deca AP.816.17 (Monte Carlo) Referência: DECA TFI.236.01 e FX.236.01 Material da dobradiça: Metal 	CONJ	20

73	441839	CONJUNTO DE FIXAÇÃO PARA ASSENTOS SANITÁRIOS Características: parafusos e porcas de fixação com aletas (PAR) Compatibilidade: Assento DECA AP.165.17 (Izy) Cor: Branco Material: Plásticos de engenharia (Termoplástico, ABS, Resina Poliéster ou Polipropileno) Referência: DECA (cód. FX.165.01) Código ALESC: 34470 	CONJ	20

74	441839	CONJUNTO DE FIXAÇÃO PARA ASSENTOS SANITÁRIOS Características: parafusos de fixação, porca e batedores (PAR) Compatibilidade: Assentos INCEPA - Calypso Cor: Branco Material: Plásticos de engenharia (Termoplástico, ABS, Resina Poliéster ou Polipropileno) Código ALESC: 161 	CONJ	50
75	441839	CONJUNTO DE FIXAÇÃO PARA ASSENTOS SANITÁRIOS Características: parafusos de fixação, porca borboleta, capa e batedores (PAR). Compatibilidade: Universal Astra Cor: Branco Material: Suportes em nylon; Parafusos, borboletas e capas de acabamento em pp (polipropileno); Bases antiderrapantes em pvc. 	CONJ	25

76	309966	DISPENSER PAPEL TOALHA Material: Plástico Abs Tipo: Interfolha Cor: Branca Capacidade: mínimo 400 folhas Características Adicionais: com visor em acrílico. Dimensões: 26 (H) x 26,3 (L) x 12,5 (P) Peso: ~0,8Kg Abertura: Trava Fixação: Parede (incluído Bucha e Parafusos) 	UN	25
77	615460	DISPENSER PAPEL HIGIÊNICO Material: Plástico Abs Tipo: Rolão Cor: Branca Capacidade: 300-500 metros Características Adicionais: com visor em acrílico. Dimensões: 27 (H) x 23 (L) x 12,5 (P) Peso: ~0,57Kg Abertura: Trava com chave Fixação: Parede (incluído Bucha e Parafusos) 	UN	25

78	256846	DISPENSER PAPEL HIGIÊNICO Material: Plástico Abs Tipo: Papel "cai-cai" (interfolha) Cor: Branca Capacidade: Características Adicionais: com visor em acrílico. Dimensões: Peso: Abertura: Trava Fixação: Parede (incluído Bucha e Parafusos) 	UN	100
79	404651	DISPENSER HIGIENIZADOR Material: Plástico Abs Capacidade: ~800 mililitros Tipo Fixação: Parede Cor: Branca Aplicação: Para Álcool Gel ou Sabonete Líquido para Mãos Características Adicionais: Visor Frontal; trava de segurança; embalagem individual Acompanha: parafusos; buchas; chave de segurança. 	UN	30

80	477938	DISPENSER HIGIENIZADOR AUTOMÁTICO Material: Plástico Abs Capacidade: 700 - 1100 mililitros Tipo Fixação: Parede Cor: Branca com visor transparente Aplicação: Sabonete Líquido para Mãos Consistência do produto compatível: líquido Distância de indução: 0 à 10 cm Regulagem de gotas: mínimo 2 níveis Alimentação: Carregador (fonte) 5V ou bateria (~1200 mA/h) compatível com cabo USB Características Adicionais: Sensor Automático De Aproximação; Bico 	UN	150
81	304782	DUCHA HIGIENICA Material: Metal Comprimento: 1,20 M Diâmetro: 1/2 POL Acabamento: Cromado Características Adicionais: Registro Com 1/4 De Volta; Acionamento De Alavanca Código ALESC: 101961 	UN	25

82	384012	ENGATE HIDRÁULICO Material: Aço Inoxidável Bitola: 1/2 POL Comprimento: 40 CM Características Adicionais: Malha Trançada 	UN	40
83	485193	ENGATE HIDRÁULICO Material: Aço Inoxidável Bitola: 1/2 POL Comprimento: 60 CM Características Adicionais: Malha Trançada	UN	50
84	398943	ENXTENSOR DE TORNEIRA Material: ABS Cromado, borracha, metal e resina termoplástica Bitola: rosca externa M22 (2,2cm) ou rosca interna M24 (2,4cm). Comprimento: 15 cm Cor: Cromado Características Adicionais: Com Bico Arejador Chuveirinho 360° 	UN	20

85	398943	ENXTENSOR Tipo: Prolongador com rosca macho x fêmea Material: metal / latão Cor: Cromado Bitola: 1/2" Comprimento: 6 cm 	UN	15
86	225707	FITA VEDA ROSCA Material: Ptfe (Teflon) Largura: 18-20 MM Espessura: 05-0,8 Mm Resistência Temperatura: -200 A 260 °C Normas Técnicas: Abnt, Mil Spec T-27730-A Apresentação: Rolo de 10 metros (Comprimento) ou equivalente Código ALESC: 103271 	UN	150

87	475981	FITA Material: Pvc Largura: 100 MM Características Adicionais: Sem adesivo Cor: Cinza Aplicação: isolamento de tubulação de ar-condicionado Referência: Fita de PVC 10 m x 10 cm IMPERFITA 	METROS	100
88	625322	MANGUEIRA Material: Silicone Aparência Visual: Tipo Cristal Diâmetro Interno: 1/2" Comprimento: 25 metros ou equivalente Aplicação: Nivelamento e uso geral Código ALESC: 100230 	Metro	150

89	399114	RALO Tipo: Click inteligente Material: Aço Inoxidável Tipo: Quadrado Bitola: 150 X 150 MM Características Adicionais: Com caixilho e fecho Aplicação: Instalações Sanitárias 	UN	50
90	399027	RALO Tipo: Grelha Material: Aço Inoxidável Tipo: Quadrado Bitola: 150 X 150 MM Características Adicionais: Com caixilho e fecho Aplicação: Instalações Sanitárias Código ALESC: 102177 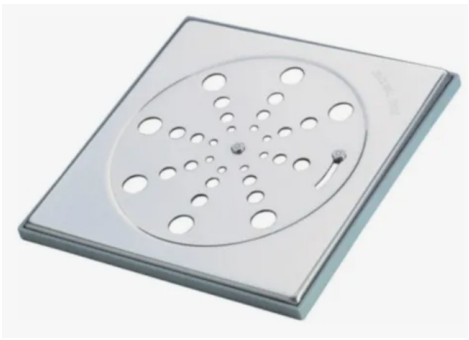	UN	20

91	324667	RALO Tipo: Cego Material: Aço Inoxidável Cor: Dourado Tipo: Quadrado Bitola: 150 X 150 MM Aplicação: Instalações Sanitárias 	UN	10
92	359398	REDUTOR Tipo: Adaptador universal para válvulas de pia Material: plástico e borracha Dimensão: Fêmea 58 mm x macho 46 mm 	UN	10
93	359398	REDUTOR Tipo: Bucha Material: Latão / Aço Dimensão: rosca macho: 3/4" x rosca fêmea: 1/2" Tamanho: ~ 20 mm Aplicação: Válvula Solenóide 	UN	20

94	13209	REGISTRO DE GAVETA Bitola: 3/4 POL (25MM) Material: Latão/ferro/bronze/metal Compatibilidade: DOCOL Código ALESC: 100218 	UN	25
95	11560	REGISTRO DE GAVETA Bitola: ¾'' (25MM) Material: Latão/ferro/bronze/metal Compatibilidade: DECA 	UN	25
96	347462	REPARO VÁLVULA HIDRÁULICA Material: Metal, borracha e Plástico Tipo Fixação: Encaixe Aplicação: Torneiras e válvula de mictório de pressão DOCOL Pressmatic Compact e Pressmatic Alfa Componentes: Borracha, Gaxetas, Guarnição, Mola Aço, Bóia Veda Referência: Pressmatic - 004773200 Código ALESC: 34482 	CJ	25

97	347806	REPARO VÁLVULA HIDRÁULICA Material: Metal, borracha e Plástico Tipo Fixação: Encaixe Aplicação: Torneira Docolmatic Componentes: Borracha, Gaxetas, Guarnição, Mola Aço, Bóia Veda Referência: 	CJ	20
98	330189	REPARO REGISTRO PRESSÃO Tipo: Kit anéis (vedantes) Compatibilidade: Registro de pressão DOCOL 	UN	25

99	330189	REPARO REGISTRO PRESSÃO Tipo: Kit anéis (vedantes) Características: 05 ORING ORIGINAIS 4160.014; e 05 VEDANTES ORIGINAIS 4152.010. Compatibilidade: Registro de pressão **DECA** 	UN	25
100	290156	REPARO VÁLVULA HIDRÁULICA Tipo: torneira boia para caixa acoplada Aplicação: Caixa acoplada PFC MONTANA Código ALESC: 34458 	UN	20

101	629670	REPARO VÁLVULA HIDRÁULICA Tipo: Kit completo para caixa acoplada Características Adicionais: Castelo De Saída, Base De Acionamento, botão acionador superior, corrente, borracha, flutuador, Guia e Haste. Compatibilidade: Caixa Acoplada Astra Código ALESC: 103134 	UN	25
102	398131	REPARO VÁLVULA HIDRÁULICA Tipo: Mecanismo (torre/cabeçote) para entrada de água Compatibilidade: Caixa acoplada KE/DFN Astra Código ALESC: 34563 	UN	10

103	465417	REPARO VÁLVULA HIDRÁULICA Tipo: Obturador Coaxial para entrada de água Compatibilidade: Caixa Acoplada - Montana Código ALESC: 101983 	UN	10
104	465417	REPARO VÁLVULA HIDRÁULICA Tipo: Obturador Material: PVC Aplicação: Mecanismo de saída de Caixa Acoplada Astra Características adicionais: Sem corrente 	UN	10

105	465417	REPARO VÁLVULA HIDRÁULICA Tipo: Corrente Material: PVC Aplicação: Mecanismo de saída de Caixa Acoplada Astra Características adicionais: 36 cm Código ALESC: 101969 	UN	10
106	465417	REPARO VÁLVULA Tipo: Bico dosador Material: PVC e borracha Compatibilidade: Reservatório para Dispenser Higienizador - linhas city nobre e new classic nobre. Dimensão: 10 (h) x 1,5 (DN) cm Peso: 10g Tipo de instalação: Encaixe 	UN	10

107	404651	RESERVATORIO DE DISPENSER HIGIENIZADOR Compatibilidade: Dispenser Higienizador - linhas city nobre e new classic nobre. Capacidade: Até 800ml Características adicionais: com tampa Medidas: 9,1 (L) x 12,2 (h) x 8,3 cm (P) Código ALESC: 34504 	UN	15
108	441316	SIFÃO Material: Polipropileno e elastômeros Tipo Corpo: Sanfonado / Flexível Aplicação: Lavatório e Pia Características Adicionais: Sistema De Vedação Por Anéis Plástico Ou Borracha Resistência: até 90°C Diâmetro Entrada: Adaptável às válvulas de 7/8”, 1 ¼” e 1 ½” Bitola de saídas: DN 38, 40, 48 e 50 Padrão: Universal/Duplo Código ALESC: 103149 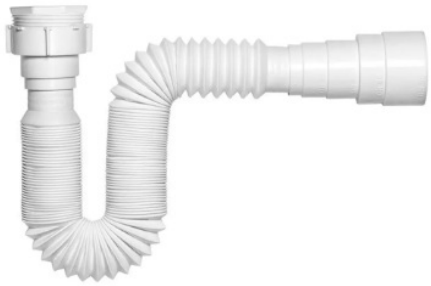	UN	50
109	338007	SIFÃO Material: Metal Cromado Tipo Corpo: Rígido Aplicação: Lavatório E Pia Bitola: 2 X 1 1/2 POL Características Adicionais: Sistema Vedação Por Anéis - Plástico Ou Borracha	UN	25

110	381096	TORNEIRA Material Corpo: Metal Cromado Tipo: Bica alta (~18cm) Diâmetro: 1/2 POL Acabamento Superficial: Cromado Características Adicionais: bica móvel; sistema acionamento 1/4 Aplicação: Parede 	UN	15

111	627148	TORNEIRA Material Corpo: Metal Tipo: Bica alta Diâmetro: 1/2 POL Acabamento Superficial: Cromado Características Adicionais: Bica Móvel Giratória Aplicação: Mesa Código ALESC: 102001 	UN	20

112	429871	TORNEIRA Material Corpo: Metal Tipo: Automática Diâmetro: 1/2 POL Acabamento Superficial: Cromado Características Adicionais: Acionamento Hidromecânico com Leve Pressão Manual Aplicação: Mesa Código ALESC: 103157 	UN	50
113	374163	TORNEIRA Tipo: Elétrica Material Corpo e Bica: PVC Material Direcionador: Cromado / metal Tensão: 220 V Potência: 5.500 W Diâmetro: 1/2 POL Dimensão: ~ 27 (h) x 14 (L) x 27 (P) Pressão de Funcionamento Mínima: 20kPa (2 m.c.a) / Máxima: 400 kPa (40 m.c.a.) Características Adicionais: Bica móvel e arejador articulável; Controle eletrônico de temperatura com ajuste gradual na parte superior; Acionamento: lateral Grau de proteção: IP24 Aplicação: parede Código ALESC: 103158 	UN	50

114	376177	TORNEIRA Material Corpo: Metal Tipo: Pressão Diâmetro: 1/2 POL Acabamento Superficial: Cromado Características Adicionais: Longa Com Adaptador (bico) para Mangueira Aplicação: De parede para uso geral 	UN	15

115	369448	TORNEIRA Material Corpo: Metal Tipo: Acionamento Fotocélula (sensor eletrônico) Diâmetro: 1/2 POL Aplicação: **Mesa** Classe de pressão: 2 a 40 m.c.a Temperatura máxima da água: 40°C Mobilidade da bica: Fixa Voltagem: 90 a 240 V Potência: 6 W (~185mA) Conteúdo da embalagem: 1 corpo montado, 1 canopla montada, 1 válvula solenóide montada, 1 registro regulador de vazão, 1 chave do arejador, 1 manual de instalação, 1 adesivo orientativo, 1 chave ar, 1 fonte chaveada e 1 chave sextavada. Referência: DOCOL 90002181006 	UN	40

116	342627	TORNEIRA Material Corpo: Metal Tipo: Acionamento Fotocélula (sensor) Diâmetro: 1/2 POL Aplicação: **Parede** Tipo: Acionamento Fotocélula (sensor eletrônico) Diâmetro: 1/2 POL Aplicação: Mesa Classe de pressão: 2 a 40 m.c.a Temperatura máxima da água: 40°C Mobilidade da bica: Fixa Voltagem: 90 a 240 V Conteúdo da embalagem: 1 canopla montada, 1 caixa para embutir com gabarito de instalação, 1 manual de instalação, 1 adesivo orientativo, 1 chave telep 2,5 mm, 1 bica, 1 canopla e 1 chave para arejador. Referência: DOCOL 90004711016  	UN	5

117	480515	TUBO DE LIGAÇÃO Tipo: Flexível Composição: Polipropileno e elastômeros Diâmetro da saída: DN38 Tamanho: ~26cm Adicionais: Acompanha acabamento e vedação Aplicação: Ligação da entrada da caixa de descarga Cor: Branca Código ALESC: 34190 	UN	50
118	433359	TUBO HIDRÁULICO Material: Pvc - Cloreto De Polivinila Tipo Fixação: Soldável Tipo: Tubo Tamanho: **20 mm** Comprimento: 3 M Norma Técnica: NBR 5648 Código ALESC: 34199* 	UN	15

119	433360	TUBO HIDRÁULICO Material: Pvc - Cloreto De Polivinila Tipo Fixação: Soldável Tipo: Tubo Tamanho: **25 mm** Comprimento: 3 M	UN	40
120	330323	TUBO HIDRÁULICO Material: Pvc - Cloreto De Polivinila Tipo Fixação: Soldável Tipo: Tubo Tamanho: **32 mm** Comprimento: 3 M	UN	10
121	407375	TUBO HIDRÁULICO Material: Pvc (marrom) - Cloreto De Polivinila Tipo Fixação: Soldável Tipo: Tubo Tamanho: **50 mm** Comprimento: 3 M	UN	25
122	366642	TUBO HIDRÁULICO Material: Pvc (Branco) - Cloreto De Polivinila Tipo Fixação: Ponta e Bolsa Soldável Tipo: Tubo Tamanho: **40 mm** Comprimento: 3 M 	UN	20
123	330264	TUBO HIDRÁULICO Material: Pvc (Branco) - Cloreto De Polivinila Tipo Fixação: Ponta e Bolsa Soldável Tipo: Tubo Tamanho: **50 mm** Comprimento: 3 M	UN	25
124	330262	TUBO HIDRÁULICO Material: Pvc (Branco) - Cloreto De Polivinila Tipo Fixação: Ponta e Bolsa Soldável Tipo: Tubo Tamanho: **100 mm** Comprimento: 3 M Código ALESC: 101953*	UN	20

125	301939	VÁLVULA DE ESCOAMENTO Material: Latão Tratamento Superficial: Cromada Tipo: Click Bitola (pescoço): 1.1/4" Tamanho: 13 cm Aplicação: Tanque Universal (saída de água) Código ALESC: 103161 	UN	25
126	395410	VÁLVULA DE ESCOAMENTO Material: Latão Tratamento Superficial: Cromada Tipo: Tampa Bitola (pescoço): 1.1/4" Tamanho: 5-10 cm Aplicação: Tanque Lavatório Universal (saída de água) Código ALESC: 102004	UN	10
127	418625	VÁLVULA DE ESCOAMENTO Material: Latão Tratamento Superficial: Cromada Tipo: Tampa Bitola: 7/8" Tamanho: 5-10 cm Aplicação: Cuba/Pia Universal (saída de água) Código ALESC: 102003	UN	30

128	337609	VÁLVULA DESCARGA Tipo: Sensor de Presença de Sobrepor Material: Metal Acabamento (cor): inox Aplicação: Mictório (Descarga De Mictório Automática) Tamanho: ~ 13 (L) x 8 (h) x 5,5 (P) cm Bitola entrada: Superior de 1/2" (DN15). Pressão da água: ~ 0,05 - 0,7 Mpa Distância de detecção: 55 cm (+/- 15%) Alimentação: DC-6V (4 pilhas alcalinas AA e/ou fonte. Caso o modelo apresente apenas alimentação por pilhas, deve ser fornecido fonte de alimentação 220v compatível). Consumo de energia em estática: máximo 0,5 mw Características Adicionais: Acionamento por Infra Vermelho com descarga completa durante 7-8 segundos. Apresentação: Válvula (excluindo bateria), tubo de drenagem (saída), acabamento e vedação. Referência: OFA Amb. (link); CERTIVA (link); OKJHFD (link). 	UN	20

LOTE (GRUPO) 2 - ELÉTRICA				
Item	**CATMAT (aproximado)**	**Produto**	**UN**	**QTDE**

129	365314	BOIA DE NÍVEL Tipo: Chave elétrica Aplicação: CAIXA DAGUA Cabo: 1,5 metro Capacidade elétrica: 15 amperes COM CABO E LIGAÇÃO DE 1,50M Grau de Proteção: Ip X8 Motores monofásicos: 1CV em 220V Código ALESC: 34560 	UN	10
130	288560	BOMBA, TIPO DRENO Aplicação: Aparelho de Ar Condicionado Split Capacidade: 20 litros/Hora até 45000 BTUS Voltagem: 220V (BIVOLT) Compatibilidade: EOS MASTERFLOW 20 Código ALESC: 101589 	UN	25
131	408493	CABO ELÉTRICO FLEXÍVEL Tipo: unipolar Seção Nominal: **1,5 MM** Cor: Preto, Branco, Vermelho, Azul e Verde Material Do Condutor: Cobre Eletrolítico Material Isolamento: Pvc Anti-Chama Classe Encordoamento: 4 ou 5 Temperatura: 70 °C Tensão Isolamento: > Ou = 750 V Apresentação: Rolo de 100 metros	ROLO	250

132	408494	CABO ELÉTRICO FLEXÍVEL Tipo: unipolar Seção Nominal: **2,5 MM** Cor: Preto, Branco, Vermelho, Azul e Verde Material Do Condutor: Cobre Eletrolítico Material Isolamento: Pvc Anti-Chama Classe Encordoamento: 4 ou 5 Temperatura: 70 °C Tensão Isolamento: > Ou = 750 V Apresentação: Rolo de 100 metros	ROLO	250
133	408495	CABO ELÉTRICO FLEXÍVEL Tipo: unipolar Seção Nominal: **4 MM** Cor: Preto, Branco, Vermelho, Azul e Verde Material Do Condutor: Cobre Eletrolítico Material Isolamento: Pvc Anti-Chama Classe Encordoamento: 4 ou 5 Temperatura: 70 °C Tensão Isolamento: > Ou = 450 / 750 V Apresentação: Rolo de 100 metros	ROLO	250
134	408492	CABO ELÉTRICO FLEXÍVEL Tipo: unipolar Seção Nominal: **6 MM** Cor: Preto, Branco, Vermelho, Azul e Verde Material Do Condutor: Cobre Eletrolítico Material Isolamento: Pvc Anti-Chama Classe Encordoamento: 4 ou 5 Temperatura: 70 °C Tensão Isolamento: > Ou = 750 V Apresentação: Rolo de 100 metros	ROLO	125
135	369668	CABO ELÉTRICO FLEXÍVEL Tipo: unipolar Seção Nominal: **10 MM** Cor: Preto, Branco, Vermelho, Azul e Verde Material Do Condutor: Cobre Eletrolítico Material Isolamento: Pvc Anti-Chama Classe Encordoamento: 4 ou 5 Temperatura: 70 °C Tensão Isolamento: > Ou = 750 V Apresentação: Rolo de 100 metros	ROLO	75
136	408527	CABO ELÉTRICO FLEXÍVEL Tipo: unipolar Seção Nominal: **16 MM** Cor: Preto, Branco, Vermelho, Azul e Verde Material Do Condutor: Cobre Eletrolítico Material Isolamento: Pvc Anti-Chama Classe Encordoamento: 4 ou 5 Temperatura: 70 °C Tensão Isolamento: > Ou = 750 V Apresentação: Rolo de 100 metros	ROLO	50

137	340253	CABO ELÉTRICO FLEXÍVEL Tipo: Pp Formação Condutor: 3 X **2,5 MM** Tensão Isolamento: 750 V Material Do Condutor: Cobre Material Isolamento: Pvc Anti-Chama Temperatura Operação: 70 °C Apresentação: cabo de 100 metros Código ALESC: 100274 	M	1000
138	340252	CABO ELÉTRICO FLEXÍVEL Tipo: Pp Formação Condutor: 3 X **4 MM** Tensão Isolamento: 750 V Material Do Condutor: Cobre Material Isolamento: Pvc Anti-Chama Temperatura Operação: 70 °C Apresentação: cabo de 100 metros Código ALESC: 103175	M	600
139	612097	CAIXA PASSAGEM Material: Pvc Antichama Tipo: Embutir Características Adicionais: Entrada Eletrodutos: 1/2 E 3/4 Pol Dimensões: 4 X 2 POL Formato: Retangular Código ALESC: 34287 	UN	50

140	612096	CAIXA PASSAGEM Material: Pvc Antichama Tipo: Embutir Características Adicionais: Entrada Eletrodutos: 1/2 E 3/4 Pol Dimensões: 4 X 4 POL Formato: Quadrada Código ALESC: 102017	UN	30
141	426023	CAIXA PASSAGEM Material: Pvc Antichama Tipo: Embutir Aplicação: Parede **Drywall** Compatibilidade: montantes de 48 mm, 70mm e 90mm com presilhas para regulagem Dimensões: 4 X 2 POL Formato: Retangular com bordas arredondadas Código ALESC: 102016 	UN	200
142	426024	CAIXA PASSAGEM Material: Pvc Antichama Tipo: Embutir Aplicação: Parede **Drywall** Compatibilidade: montantes de 48 mm, 70mm e 90mm com presilhas para regulagem Dimensões: 4 X 4 POL Formato: Quadrada com bordas arredondadas Código ALESC: 100277	UN	35

143	365606	CAIXA PASSAGEM Material: Pvc Antichama Tipo: Condulete (Sobrepor) Aplicação: Instalações Elétricas Características Adicionais: Fixação Por Parafusos Uso: Permitindo Acoplamento De Adaptador Para Condulete Comprimento: ~94,5 MM Largura: ~50 MM Altura: ~40 MM Bitola: 3/4 POL Cor: Cinza Código ALESC: 34285 	UN	50

144	452533	CANALETA Material: Pvc - Cloreto De Polivinila Tipo: Com Tampa Cor: Branca Características Adicionais: Com 1 Divisória / Com Adesivo Dupla Face Aplicação: Instalação Elétrica Dimensões: **20** X 10 X 2000 MM Código ALESC: 102019 	UN	50

145	371082	CANALETA Material: Pvc - Cloreto De Polivinila Tipo: Com Tampa Cor: Preto Características Adicionais: Com **2** Divisórias / Com Adesivo Dupla Face Aplicação: Instalação Elétrica Dimensões: **50** X 10-12 X 2000 MM Código ALESC: 102020  Referência Link	UN	50
146	437658	CANALETA Material: Pvc Auto-Extinguível Tipo: Com Tampa curva Cor: Marfim Características Adicionais: Piso; Base Adesivo Dupla Face; Referência: Kss Brasil Rd-50mw Aplicação: Instalação Elétrica Largura (passagem): 20 mm Dimensões: (L x a x c) 50 X 12 X 1000 MM 	UN	25

147	287484	CAPACITOR Tipo: Fase Capacitância: 2,5 µf (microfarads) Tensão: 220 Vca Aplicação: Ar Condicionado EOS 	UN	25
148	474275	CONECTOR ELÉTRICO Material: poliamida autoextinguível / policarbonato Tipo: Rápido - Cage Clamp (alavanca) Emenda: 2 polos / vias **(em linha)** Tensão Nominal: 450 V Grau De Proteção: Ip20 Corrente Nominal: 32 A Aplicação: Fios condutores **0,14 - 4 mm** (< AWG 12) Barra de condução: cobre eletrolítico Material conector (mola fixação): Aço Inoxidável, cromo e níquel Característica adicional: Desencape ~11mm Cor: Laranja 	UN	250

149	474275	CONECTOR ELÉTRICO Material: poliamida autoextinguível / policarbonato Tipo: Rápido - Cage Clamp (alavanca) Emenda: 2 polos / vias **(reta)** Tensão Nominal: 450 V Grau De Proteção: Ip20 Corrente Nominal: 32 A Aplicação: Fios condutores **0,14 - 4 mm** (< AWG 12) Barra de condução: cobre eletrolítico Material conector (mola fixação): Aço Inoxidável, cromo e níquel Característica adicional: Desencape ~11mm Cor: Preferencialmente Verde Código ALESC: 103178 	UN	500
150	617759	CONECTOR ELÉTRICO Material: poliamida autoextinguível / policarbonato Tipo: Rápido - Cage Clamp (alavanca) Emenda: **2 polos** / vias **(reta)** Tensão Nominal: 450 V Grau De Proteção: Ip20 Corrente Nominal: **41** A Aplicação: Fios condutores **0,5 - 6 mm** (< AWG 10) Barra de condução: cobre eletrolítico Material conector (mola fixação): Aço Inoxidável, cromo e níquel Característica adicional: Desencape ~11mm Cor: Laranja 	UN	500

151	474276	CONECTOR ELÉTRICO Material: poliamida autoextinguível / policarbonato Tipo: Rápido - Cage Clamp (alavanca) Emenda: **3 polos** / vias (reta) Tensão Nominal: 450 V Grau De Proteção: Ip20 Corrente Nominal: 41 A Aplicação: Fios condutores 0,5 - 6 mm (< AWG 10) Barra de condução: cobre eletrolítico Material conector (mola fixação): Aço Inoxidável, cromo e níquel Característica adicional: Desencape ~11mm Cor: Laranja Código ALESC: 103178	UN	100
152	474274	CONECTOR ELÉTRICO Material: poliamida autoextinguível / policarbonato Tipo: Rápido - Cage Clamp (alavanca) Emenda: **5 polos** / vias (reta) Tensão Nominal: 450 V Grau De Proteção: Ip20 Corrente Nominal: 41 A Aplicação: Fios condutores 0,5 - 6 mm (< AWG 10) Barra de condução: cobre eletrolítico Material conector (mola fixação): Aço Inoxidável, cromo e níquel Característica adicional: Desencape ~11mm Cor: Laranja Código ALESC: 103179	UN	75
153	390407	CONTROLE REMOTO Tipo: Sem Fio Aplicação: Aparelho Ar Condicionado Características Adicionais: Universal Código ALESC: 102113	UN	30

154	474815	DETECTOR TENSÃO Tipo: Caneta Indutiva Uso: Autoteste Faixa Tensão: 90 A 1.000 V Aplicação: Rede De Baixa e média Tensão Grau de proteção: IP54 Características Adicionais: Com Indicador Sonoro E Com Indicador Visual 	UN	20
155	251315	DETECTOR TENSÃO Tipo: Chave de fenda para teste por contato Largura da ponta: ~3 mm Formato da Ponta: Fenda Comprimento da haste: ~6 cm Comprimento total: ~14cm Material: aço especial e polímero anti-chamas Uso: Autoteste Faixa Tensão: 220 - 250 V Aplicação: Rede De Baixa e média Tensão Grau de proteção: IP54 Características Adicionais: Com Indicador Visual	UN	15

156	426895	DISJUNTOR BAIXA TENSÃO Funcionamento: Termomagnético Número Pólos: 1 Corrente Nominal: **15 A** **Padrão: Nema** Acionamento: Alavanca Fixação: Por Meio De Presilhas Curva De Disparo: C 	UN	10
157	426894	DISJUNTOR BAIXA TENSÃO Funcionamento: Termomagnético Número Pólos: 1 Corrente Nominal: **20 A** Padrão: Nema Acionamento: Alavanca Fixação: Por Meio De Presilhas Curva De Disparo: C Código ALESC: 100307	UN	10
158	426893	DISJUNTOR BAIXA TENSÃO Funcionamento: Termomagnético Número Pólos: 1 Corrente Nominal: **25 A** Padrão: Nema Acionamento: Alavanca Fixação: Por Meio De Presilhas Curva De Disparo: C Código ALESC: 100308	UN	10

159	450054	DISJUNTOR BAIXA TENSÃO Funcionamento: Termomagnético Número Pólos: 1 Corrente Nominal: **30 A** Padrão: Nema Acionamento: Alavanca Fixação: Por Meio De Presilhas Curva De Disparo: C Código ALESC: 100309	UN	10
160	450053	DISJUNTOR BAIXA TENSÃO Funcionamento: Termomagnético Número Pólos: 1 Corrente Nominal: **40 A** Padrão: Nema Acionamento: Alavanca Fixação: Por Meio De Presilhas Curva De Disparo: C Código ALESC: 100310	UN	10
161	482688	DISJUNTOR BAIXA TENSÃO Funcionamento: Termomagnético Número Pólos: 1 Corrente Nominal: **50 A** Padrão: Nema Acionamento: Alavanca Fixação: Por Meio De Presilhas Curva De Disparo: C Código ALESC: 10311	UN	10
162	482688	DISJUNTOR BAIXA TENSÃO Funcionamento: Termomagnético Número Pólos: 1 Corrente Nominal: **60 A** Padrão: Nema Acionamento: Alavanca Fixação: Por Meio De Presilhas Curva De Disparo: C Código ALESC: 100312	UN	10

163	616753	DISJUNTOR BAIXA TENSÃO Funcionamento: Termomagnético Número Pólos: 1 Corrente Nominal: **16 A** **Padrão: Din** Acionamento: Alavanca Fixação: Por Meio De Presilhas Tensão Nominal: 127/220 V Curva De Disparo: C Código ALESC: 100638* 	UN	10
164	484195	DISJUNTOR BAIXA TENSÃO Funcionamento: Termomagnético Número Pólos: 1 Corrente Nominal: **20 A** **Padrão: Din** Acionamento: Alavanca Fixação: Por Meio De Presilhas Tensão Nominal: 127/220 V Curva De Disparo: C Código ALESC: 34266	UN	10

165	482697	DISJUNTOR BAIXA TENSÃO Funcionamento: Termomagnético Número Pólos: 1 Corrente Nominal: **25 A** **Padrão: Din** Acionamento: Alavanca Fixação: Por Meio De Presilhas Tensão Nominal: 127/220 V Curva De Disparo: C Código ALESC: 34265	UN	10
166	408860	DISJUNTOR BAIXA TENSÃO Funcionamento: Termomagnético Número Pólos: 1 Corrente Nominal: **32 A** **Padrão: Din** Acionamento: Alavanca Fixação: Por Meio De Presilhas Tensão Nominal: 127/220 V Curva De Disparo: C Código ALESC: 34264	UN	10
167	408857	DISJUNTOR BAIXA TENSÃO Funcionamento: Termomagnético Número Pólos: 1 Corrente Nominal: **40 A** **Padrão: Din** Acionamento: Alavanca Fixação: Por Meio De Presilhas Tensão Nominal: 127/220 V Curva De Disparo: C	UN	5
168	408858	DISJUNTOR BAIXA TENSÃO Funcionamento: Termomagnético Número Pólos: 1 Corrente Nominal: **50 A** **Padrão: Din** Acionamento: Alavanca Fixação: Por Meio De Presilhas Tensão Nominal: 127/220 V Curva De Disparo: C	UN	5
169	482701	DISJUNTOR BAIXA TENSÃO Funcionamento: Termomagnético Número Pólos: 1 Corrente Nominal: **63 A** **Padrão: Din** Acionamento: Alavanca Fixação: Por Meio De Presilhas Tensão Nominal: 127/220 V Curva De Disparo: C	UN	5

170	315800	ELETROCALHA Material: Aço ou alumínio Tipo: Perfurada Modelo: U Tratamento Superficial: Galvanizado Comprimento: 3.000 mm Altura: 50 - 75 mm Largura: 50 - 100 mm Características Adicionais: com virola 360º Aplicação: Instalações Elétricas 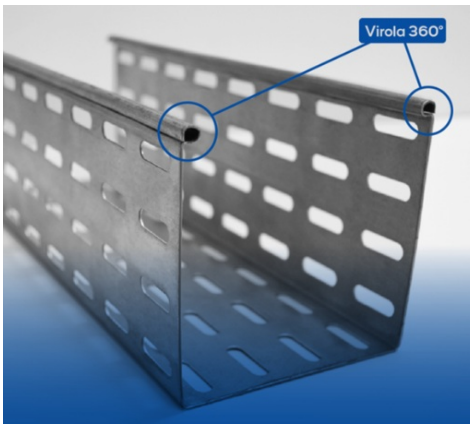	UN	35
171	614373	ELETRODUTO Tipo: Flexível Corrugado Material: Pvc Flexível Cor: Amarela Características Adicionais: Não Propagante De Chamas. Comprimento: 50 metros Diâmetro Nominal: 25 mm (3/4") 	ROLO	50
172	446083	ELETRODUTO Tipo: Flexível Corrugado Material: Pvc Flexível Cor: Laranja Características Adicionais: Não Propagante De Chamas. Comprimento: 50 metros Diâmetro Nominal: 32 mm (1")	ROLO	20

173	431050	ELETRODUTO Tipo: Flexível Corrugado Material: Pvc Flexível Cor: Preta Características Adicionais: Não Propagante De Chamas. Comprimento: 50 metros Diâmetro Nominal: 50 mm (2")	ROLO	10
174	458354	ELETRODUTO Tipo: Condulete Rígido de Sobrepor Material: Pvc Anti-Chama Cor: Cinza ou similar Aplicação: Instalação Elétrica Diâmetro Nominal: 25 mm (3/4") Apresentação: Barra de 3 metros 	BARRA	25

175	367657	EXAUSTOR Tipo: Ventilador Axial (Ventokit) Dimensão: 15 x 15 cm Saída: Lateral Material: Polipropileno, auto extinguível Aplicação: Banheiro Diâmetro da hélice: mínimo 90 mm centrífugos Altura (profundidade) máxima: 15,5 cm Tensão: 220 V Potência: 18-21W Proteção: IPX4 Vazão: mínimo 250 M3/H Nível Ruído: 40 DB 	UN	35
176	282591	EXAUSTOR Tipo: Ventilador Axial (Ventokit) Dimensão: 22 - 25 x 22 - 25 cm Diâmetro da hélice: mínimo 15 mm centrífugos Saída: Lateral / Vertical Material: Polipropileno, auto extinguível Aplicação: Banheiro Tensão: 220 V Potência: 20W Proteção: IPX4 Vazão: mínimo 300 M3/H Nível Ruído: máximo 45 DB Características: Grade encartelada 25x25cm Com Tela	UN	15
177	329776	FILTRO LINHA Tensão Alimentação: 110/220 V Corrente Máxima: 10 A Quantidade Saída: 5 Tomadas Com 3 Pinos Tipo Fêmea Com Aterramento Características Adicionais: Porta Fusível Retangular, Caixa Plástica Cor Branc Aplicação: Equipamento Informática / Elétrico Frequência: 50/60 HZ Número Pólos: 2p + T Comprimento Cabo: 1,5 M Código ALESC: 100319	UN	15

178	291428	FUSÍVEL DE VIDRO Corrente Nominal: 10 A Aplicação: Eletrônica Voltagem: 250 V Diâmetro: 30 MM	UN	50
179	419569	FITA ISOLANTE Tipo Adesivo: À Base De Resina E Borracha Material Dorso: Filme De Pvc Anti-Chama Largura Nominal: 18-19 MM Espessura Nominal: 0,18 - 0,19 MM Cor: **Preta, Azul e Branca** Resistência À Tensão: Até 8,5 KV Alongamento: Mínimo De 150% Resistência A Tração: Mínimo De 27,3 N/Cm Faixa de temperatura: de 0 °C a 90 °C Alongamento: ~150-180% Adesão ao aço: ~2,75 N/cm Apresentação: Rolo de 10 metros (Comprimento) Código ALESC: 103192 	ROLO	150

180	483487	FITA ISOLANTE ELÉTRICA ADESIVA Tipo Adesivo: Auto Fusão Material: Borracha De Etileno-Propileno (não adesivo) Largura Nominal: 18-19 MM Espessura Nominal: 0,76 MM Faixa de temperatura: mínimo de 0 °C a 90 °C Alongamento: ~800% Cor: Preto Apresentação: Rolo de 10 metros CÓDIGO ALESC: 100320 	ROLO	15

181	302618	FITA ISOLANTE ELÉTRICA Aspecto Físico: Liquida Composição Química: Hidrocarboneto/Parafinicos/Nafitenicos/Oleificos Resistência À Tensão: 6500 V Cor: Preta Classe Temperatura: 150 °C Características Adicionais: Anti-Chama, Pincel Na Tampa Apresentação: Lata de 200 ml  	UN	50

182	301035	FONTE ALIMENTAÇÃO Tipo: Regulada Universal Tensão Alimentação: 220 V Tensão Saída: 6 VDC Aplicação: Sensor de mictório e Dispenser Higiênico Característica adicional: 6 Opções De Pontas de Tensão De Saída 	UN	15
183	444877	FONTE ALIMENTAÇÃO Tipo: USB Tensão Alimentação: 220 V Tensão Saída: 5 V-DC Frequência Nominal: 50/60 HZ Aplicação: Dispenser higienizador (saboneteira)	UN	75

184	270726	GUIA - PASSA FIO Tipo: Helicoidal Diâmetro do passador de fios: 3,6 - 4 mm Ponteira de aço flexível de ~15cm Material: Náilon, plástico ou similar Adicionais: ponta mola de ferro Acabamento: Polido Tamanho: 30 m 	UN	10
185	266939	GUIA - PASSA FIO Tipo: Helicoidal Material: Náilon, plástico ou similar Adicionais: ponta mola de ferro Acabamento: Polido Tamanho: 15 m	UN	10
186	460977	INTERRUPTOR Tipo: Modulado Quantidade Seções: **1 UN** Características Adicionais: **Sistema X** Tipo Acionamento: Tecla Simples Acabamento: Com Placa E Parafuso Posição Relativa: **Sobrepor** Tensão Nominal: 250 V Corrente Nominal: 10 A Material: Termoplástico Auto-Extinguível Formato: Retangular 	UN	75

187	460976	INTERRUPTOR Tipo: Modulado Quantidade Seções: **2 UN** Características Adicionais: **Sistema X** Tipo Acionamento: Tecla Simples Acabamento: Com Placa E Parafuso Posição Relativa: **Sobrepor** Tensão Nominal: 250 V Corrente Nominal: 10 A Material: Termoplástico Auto-Extinguível Formato: Retangular	UN	30
188	452735	INTERRUPTOR Tipo: Paralelo (Three-Way) Quantidade Seções: 1 UN Características Adicionais: Conjugado Com Placa 4" X 2" Tipo Acionamento: Tecla Simples Horizontal Acabamento: Com Placa E Parafuso Posição Relativa: **Embutir** Tensão Nominal: 250 V Corrente Nominal: 10 A Material: Termoplástico Auto-Extinguível Formato: Retangular Cor: Branco Compatibilidade módulos (presilhas): PIAL - PLUS Código ALESC: 102028 	UN	75

189	452736	INTERRUPTOR Tipo: Paralelo (Three-Way) Quantidade Seções: **2 UN** Características Adicionais: Conjugado Com Placa 4" X 2" Tipo Acionamento: Tecla Simples Horizontal Acabamento: Com Placa E Parafuso Posição Relativa: Embutir Tensão Nominal: 250 V Corrente Nominal: 10 A Material: Termoplástico Auto-Extinguível Formato: Retangular Cor: Branco Compatibilidade módulos (presilhas): PIAL - PLUS	UN	30
190	460783	LÂMPADA LED Tipo: Bulbo A60 Temperatura De Cor: 6500 K Tipo Base: E27 Tensão Nominal: 220v ou Bivolt Potência Nominal: 9 - 9,5W Fluxo Luminoso: ~800 LM Ângulo Facho: 180º - 200º Vida Média: 15.000 H Fator Potência: > 0,7 Acabamento do vidro ou plástico: Leitosa Diâmetro: ~60 mm Altura: ~110 mm Peso: ~50 gramas 	UN	350

191	441460	LAMPADA LED - RGB Tipo: Bulbo A60 Temperatura da cor: WRGB (Branco+Colorido) Base da Lâmpada:E27 Consumo: 9 W - 15W Tensão Nominal: 220V ou Bivolt Fluxo Luminoso: mínimo 1000 LM Ângulo Facho: 180º - 200º IRC: >80 (R9>0) Vida Média: 15.000 H Fator Potência: > 0,5 Diâmetro: ~60 mm Altura: ~110 mm Peso: ~50 gramas 	UN	300
192	441460	LÂMPADA LED Tipo Bulbo: Ar111 Temperatura De Cor: 2700 K Tensão Nominal: 220v ou Bivolt Potência Nominal: 10 W Ângulo Facho: 24° Tipo Base: Gu10 Tensão Nominal: 220v ou Bivolt Código ALESC: 100326 	UN	150

193	441460	LÂMPADA LED Tipo Bulbo: Dicroica - Mr16 Temperatura da cor: WRGB (Branco+Colorido) Tensão Nominal: 220v ou Bivolt Potência Nominal: 5W Ângulo Facho: 24° Tipo Base: Gu10 Fluxo Luminoso: 450 - 550 LM Tensão Nominal: 220v ou Bivolt Fator de Potência: > 0,4 Medidas: ~ 50mm (diâmetro) x 5,5mm(altura) Índice de Proteção: IP20 	UN	350
194	603066	LÂMPADA LED Tipo Bulbo: Dicróica MR 16 Temperatura De Cor: 2700 K Tensão Nominal: Bivolt Potência Nominal: 6 W Tipo Base: Gu10 Ângulo Facho: 24° Vida Média: 25.000 H Fluxo Luminoso: Mínimo 200 LM 	UN	75

195	446958	LÂMPADA LED Tipo Bulbo: Par-20 Temperatura De Cor: 2700 K Tensão Nominal: 220V ou Bivolt Potência Nominal: 6 - 7 W Tipo Base: E27 Fluxo Luminoso: 550 LM Ângulo Facho: 24° Vida Média: 25.000 H 	UN	300

196	440886	LÂMPADA LED Tipo: T8 - Tubular Tensão Nominal: 110/220 V Potência Nominal: 18 W Temperatura De Cor: 6400 - 6500 K Tipo Base: G13 Características Adicionais: Fase E Neutro No Mesmo Lado Fluxo Luminoso: 2100 LM Abertura Facho: 160° Comprimento: 1200 MM Vida Média: 25.000 H Frequência Nominal: 50/60 HZ Índice De Reprodução De Cor - Irc: 82 Fator Potência: > 0,92 Código ALESC: 100329 	UN	250

197	426963	LÂMPADA LED Tipo: Fita Temperatura De Cor: RGBW (mínimo 16 milhões de cores) Tensão: 24Vcc ou equivalente Potência: 12W/m Grau Proteção: IP44 Largura da fita: 10 - 12mm Especificação dos LEDs: 72 LEDs SMD5050/m Vida útil (L70): 25.000h Rolo: 5m IRC >80 Temp. de operação: -10°C ~ 40°C Características Adicionais: compatibilidade IEEE 802.11b/g/n, 2.4 Ghz Conteúdo: Kit com Fita LED: fonte, controladora, capa do conector.	ROLO	100
198	618933	LUMINÁRIA Tipo: Spot Tipo Lâmpada: Dicróica LED Quantidade Lâmpadas: 2 UN Cor estrutura: Branca Borda Branca E Recuado Preto Cor lâmpada: 2700 K (MR 16) Abertura Facho: 24° Posição Relativa: Embutir Potência Nominal Lâmpada: 4-5 W cada Tensão Nominal: 220 V ou bivolt Material Corpo: Alumínio e ABS Formato lâmpada: Redondo Características Adicionais: Aleta Direcionável; soquetes inclusos; faces recuadas e orbital sistema click. Dimensões: 12 cm tamanho externo de 106 mm x 190 mm Código ALESC: 102234 	UN	10

199	617833	LUMINÁRIA Tipo: Spot Tipo Lâmpada: Dicróica LED Quantidade Lâmpadas: 1 UN Cor estrutura: Branca Borda Branca Posição Relativa: Embutir Aplicação: Iluminação Direcionada Cor lâmpada: 3000 K Abertura Facho: ~60° Posição Relativa: Embutir Potência Nominal Lâmpada: 4-5 W Tensão Nominal: 220 V ou bivolt Material Corpo: Alumínio e ABS Formato lâmpada: Redondo Características Adicionais: Reator, Driver Interno Na Lâmpada Aplicação: Contorno do Plenário 	UN	35

200	624052	LUMINÁRIA Tipo: Painel modular De Led Fixação: Embutir Dimensões: 40 X 40 cm Material Corpo: Alumínio, Polímero Termoplástico Cor estrutura: Branca Tensão Nominal: Bivolt V Ângulo De Abertura: 120º Índice de Reprodução de Cor: mínimo 80%, R9 Potência Nominal Lâmpada: 27 - 32 W Temperatura De Cor: 4.000 K Fluxo Luminoso: Mínimo 3500 LM Características Adicionais: Acompanha Driver; difusor leitoso de polipropileno, com proteção UV; 50.000 horas de vida útil. Código ALESC: 100440 	UN	45
201	622837	LUMINÁRIA Tipo: Painel modular De Led Fixação: Embutir Dimensões: 618 X 618 cm Material Corpo: Alumínio, Polímero Termoplástico Cor estrutura: Branca Tensão Nominal: Bivolt V Ângulo De Abertura: 120º Índice de Reprodução de Cor: mínimo 90%, R9 Potência Nominal Lâmpada: 27 - 60 W Temperatura De Cor: **4.000 K** Fluxo Luminoso: mínimo 3.600 Lumens Compatibilidade: Encaixe em forro perfil modular “T”, 625 x 625 Características Adicionais: Acompanha Driver; difusor leitoso de polipropileno, com proteção UV; 50.000 horas de vida útil. Código ALESC: 100439	UN	50

202	614022	LUMINÁRIA Tipo: Plafon LED Formato: Redondo com rebaixo Material: Aço carbono, Acrilico Potência Lâmpada: 24 W Tamanho Plafon: 33 - 34 cm Altura: 6 - 6,5 cm Cor da estrutura: Branca com dourado Cor da lâmpada: 3000k, 4000k e 6000-6500k (ajustável) Características Adicionais: Sobrepor; iluminação parte inferior (principal) e superior (faixa). Referência: Toronto Heavy 	UN	45
203	610268	LUMINÁRIA Tipo: Refletor Canhão Parled Qtd. Led: 18 Parled Potência dos LEDs: 18W cada Cor: RGBWA (vermelho, verde, azul, branco e âmbar) Alimentação: 220V ou bivolt Características: Controle via protocolo DMX 	UN	5

204	616919	LUMINÁRIA Tipo: Refletor LED Tensão: Bivolt Cor da luz: RGB com no mínimo 16 cores. Índice de proteção: IP66 (uso externo) Ângulo de abertura: 120º Fluxo luminoso: mínimo 18.000 lm Dimensões: ~23x18x3cm 	UN	35

205	428188	LUZ EMERGÊNCIA Quantidade Lâmpadas: 30 UN Tipo Lâmpada: Led Alto Brilho Potência Lâmpada: 2 - 2,2 W Tensão Alimentação: 127/220 V Bateria: Lithium; Autonomia Min. 3 Horas Fluxo luminoso: 100 lm Tamanho: 200 (C) X 55 (L) X 25 MM (P) Características: botão de teste; com tomada 2P+T 10A Código ALESC: 34414 	UN	100
206	639262	MÓDULO ELÉTRICO Tipo: USB A + USB C Amperagem: 3A Corrente: Bivolt (100-240V) Cor: Branco Fosco Entrada: 110-240V AC Saída: USB A - 5V 3A; 9V 2A; 12V 1.5A USB C 5V 3A; 9V 2.22A; 12V 1.67A USB A+C 5V 3A Composição: Materiais plásticos isolantes (termoplásticos de engenharia) e ligas metálicas condutoras Comprimento: 41.9mm / Largura: 43,5mm / Altura 22mm Peso: 0,030 kg Compatibilidade caixa/espelho: Legrand **-** Pial Plus 	UN	200

207	430914	PLACA CEGA Tipo: Espelho Tomada Material: Termoplástico / Pvc Rígido Dimensões: 4 X 2 POL Fixação Tampa: Encaixe Fixação Suporte: Por Parafusos Cor: Branca Aplicação: Tampa Caixa Rede Elétrica Características Adicionais: Com suporte e parafusos Referência: 618500 (Pial Legrand) Código ALESC: 100356 	UN	50

208	425792	PLACA Tipo: Espelho Saída De Fio 6mm Material: Termoplástico / Pvc Rígido Dimensões: 4 X 2 POL Fixação Tampa: Encaixe Fixação Suporte: Por Parafusos Cor: Branca Aplicação: Tampa Caixa Rede Elétrica Características Adicionais: Com suporte e parafusos 	UN	20

209	335703	PLACA Tipo: Espelho 3 Postos Material: Termoplástico / Pvc Rígido Dimensões: 4 X 2 POL Fixação Tampa: Encaixe Fixação Suporte: Por Parafusos Cor: Branca Aplicação: Tampa Caixa Rede Elétrica para 3 módulos Características Adicionais: Com suporte e parafusos Compatibilidade módulos (presilhas): Legrand **-** Pial Plus Código ALESC: 100366 	UN	100
210	344433	PLACA Tipo: Espelho 6 Postos Material: Termoplástico / Pvc Rígido Dimensões: **4 X 4** POL Fixação Tampa: Encaixe Fixação Suporte: Por Parafusos Cor: Branca Aplicação: Tampa Caixa Rede Elétrica para 3 módulos Características Adicionais: Com suporte e parafusos Compatibilidade módulos (presilhas): Legrand **-** Pial Plus Código ALESC: 100365 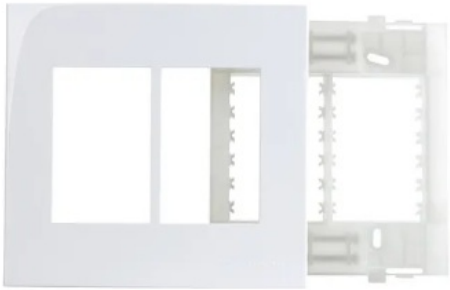	UN	15

211	418865	PLACA TAMPA CONDULETE Tipo: Espelho Cego Material: Termoplástico / Pvc Rígido Dimensões: **4 X 2** POL Fixação Tampa: Parafuso Cor: Cinza  	UN	30
212	392877	PLACA TAMPA CONDULETE Tipo: Espelho interruptor de 1 tecla vertical Material: Termoplástico / Pvc Rígido Dimensões: **4 X 2** POL Fixação Tampa: Parafuso Cor: Cinza Referência: Poliwetzel 	UN	30

213	453668	PLACA TAMPA CONDULETE Tipo: Espelho de 1 Tomada 2p+T Material: Termoplástico / Pvc Rígido Dimensões: **4 X 2** POL Fixação Tampa: Parafuso Cor: Cinza 	UN	30
214	463209	PLUGUE Tipo: Fêmea Cor Corpo: Preta Corrente Nominal: 10 A Tensão Nominal: 250 V Número Pólos: 2 P + T Material: Plástico Poliamida Anti-Chama CÓDIGO ALESC: 103204 	UN	75
215	463208	PLUGUE Tipo: Fêmea Cor Corpo: Preta Corrente Nominal: 20 A Tensão Nominal: 250 V Número Pólos: 2 P + T Material: Plástico Poliamida Anti-Chama	UN	25

216	355607	PLUGUE Tipo: Macho Posição Pinos: 2p+T Corrente Nominal: 10 A Tensão Nominal: 250 V Material Pino: Alumínio, Latão E Aço Lantonado Formato Pinos: Cilíndrico Aplicação: Instalações Elétricas Normas Técnicas: Nbr14136 CÓDIGO ALESC: 103205 	UN	75
217	614410	PLUGUE Tipo: Macho Número Pólos: 2 P + T Corrente Nominal: 20 A Tensão Nominal: 250 V Material: Alumínio, Latão E Aço Lantonado Formato Pinos: Cilíndrico Aplicação: Instalações Elétricas Normas Técnicas: Nbr14136	UN	25

218	213731	RELÊ Tipo: fotoelétrico temporizado Material: Tampa verde em policarbonato (PC) com proteção UV, base em copolímero polipropileno e gaxeta em PVC Tensão: 105/305V~ Frequência de operação: 50/60Hz Consumo: <1W Luminosidade para ligar: entre 2 a 40 lux, ajustável Luminosidade pra desligar: entre 5 a 45 lux Estado inicial dos contatos: Normalmente aberto (NA) Modo de falha: Falha desligado (FD) / Fail-off Modo de operação: aciona a carga durante a noite e desliga durante o dia (Liga noite) Classificação de retardo: AR (acionamento rápido) Tensão de surto: até 4000V / 2000A Rigidez dielétrica: ≥ 2500V @ 1 minuto Dimensões: ⌀ ~76,7 x 54 mm Índice de proteção: IP65 Aplicação: Iluminação externa Código ALESC: 34277 	UN	10
219	634295	REPARO Tipo: Válvula Solenóide Tipo de controle da torneira: Sensor Tensão Entrada: 12v Voltagem: 110v -220v Material: Metal, PVC e componentes eletrônicos Aplicação: Válvula de Mictório Docoleletric; Torneira DOCOL 218106 e 471116 Referência: DOCOL 00396706 	UN	25

220	337609	SENSOR VÁLVULA Tipo: Kit Sensor Tensão Entrada: 12v Voltagem: 110v -220v Aplicação: Válvula Mictório DOCOL ELETRIC 391226 Referência: 00316500 	UN	30
221	402154	SOQUETE LÂMPADA Material: Porcelana Tipo: Rosqueável Tipo Base: E-27 Material Contato: Latão 	UN	30

222	427965	SOQUETE LÂMPADA Material: Porcelana Tipo: Encaixe Tipo Base: E-27 Material Contato: Latão Características Adicionais: Com Rabicho CÓDIGO ALESC: 34416 	UN	30
223	402150	SOQUETE LÂMPADA Material: Polipropileno Características Adicionais: Com Rabicho Tipo: Push-In Antivibratório Tipo Lâmpada: Fluorescente Tubular Tipo Base: G13 De Engate Rápido Tipo Bulbo: T8 Corrente Nominal: 2 A Tensão Máxima Operação: 250 V Código ALESC: 34318 	UN	50

224	426953	TERMINAL ELÉTRICO Material: Cobre Estanhado Tipo: Pressão Reforçado Seção Nominal Condutor: 10 mm 	UN	25
225	397718	TERMINAL ELÉTRICO Tipo: Fêmea E Pré-Isolado Material: Latão Estanhado Material Isolamento: Pvc Seção Nominal Condutor: 1 A 2,5 MM2 Cor Da Isolação: Azul Aplicação: Válvula Solenoide 	UN	100
226	473323	TERMINAL ELÉTRICO Tipo: Olhal (anel) e Pré-Isolado Material: Latão Estanhado Material Isolamento: Pvc Seção Nominal Condutor: 1 A 2,5 MM2 Cor Da Isolação: Azul CÓDIGO ALESC: 34273 	UN	75

227	389861	TERMINAL ELÉTRICO Tipo: Olhal (anel) e Pré-Isolado Material: Latão Estanhado Material Isolamento: Pvc Seção Nominal Condutor: 4 mm Cor Da Isolação: Amarelo CÓDIGO ALESC: 34272	UN	100
228	443572	TERMINAL ELÉTRICO Tipo: Olhal (anel) e Pré-Isolado Material: Latão Estanhado Material Isolamento: Pvc Seção Nominal Condutor: 6 mm CÓDIGO ALESC: 34271	UN	50
229	379934	TERMINAL ELÉTRICO Tipo: Olhal (anel) e Pré-Isolado Material: Latão Estanhado Material Isolamento: Pvc Seção Nominal Condutor: 10 mm	UN	50
230	253987	TERMINAL ELÉTRICO Tipo: Ilhós (tubular) e Pré-Isolado Material: Latão Estanhado Material Isolamento: Pvc Seção Nominal Condutor: 1,5 a 2,5 mm CÓDIGO ALESC: 34512 	UN	75
231	425515	TERMINAL ELÉTRICO Tipo: Ilhós (tubular) e Pré-Isolado Material: Latão Estanhado Material Isolamento: Pvc Seção Nominal Condutor: 4 mm CÓDIGO ALESC: 34511	UN	75

232	600298	TERMINAL ELÉTRICO Tipo: Ilhós (tubular) e Pré-Isolado Material: Latão Estanhado Material Isolamento: Pvc Seção Nominal Condutor: 6 mm	UN	75
233	600297	TERMINAL ELÉTRICO Tipo: Ilhós (tubular) e Pré-Isolado Material: Latão Estanhado Material Isolamento: Pvc Seção Nominal Condutor: 10 mm CÓDIGO ALESC: 100388 OU 34531	UN	100
234	399585	TERMINAL ELÉTRICO Tipo: Pino / Agulha e Pré-Isolado Material: Latão Estanhado Material Isolamento: Pvc Seção Nominal Condutor: 4 - 6 mm 	UN	30
235	373728	TERMINAL ELÉTRICO Tipo: Garfo Material: Cobre Material Isolamento: Pvc Seção Nominal Condutor: 1,5 - 2,5 mm 	UN	30
236	368067	TERMINAL ELÉTRICO Tipo: Garfo Material: Cobre Material Isolamento: Pvc Seção Nominal Condutor: 4 - 6 mm	UN	30

237	460970	TOMADA Modelo: Simples Tipo: Externa Cor Corpo: Branca Corrente Nominal: **20 A** Tensão Nominal: 250 V Características Adicionais: Sistema X, 2 Pinos + Terra Normas Técnicas: Nbr 14136 Aplicação: Instalação Elétrica Material: Termoplástico 	UN	50
238	448224	TOMADA COMPLETA Modelo: Simples Tipo Fixação: Embutir Corrente Nominal: 10 A Tensão Nominal: 250 V Características Adicionais: Completa(Caixa, Espelho E Tomada) Número Pólos: 2 P + T Formato Contato: Pino Cilíndrico Cor: Branco Compatibilidade módulos (presilhas): PIAL - PLUS 	UN	250

239	614338	TOMADA COMPLETA Modelo: Dupla Tipo Fixação: Embutir Corrente Nominal: 10 A Tensão Nominal: 250 V Características Adicionais: Completa (Caixa, Espelho E Tomada) Número Pólos: 2 P + T Formato Contato: Pino Cilíndrico Cor: Branco Compatibilidade módulos (presilhas): PIAL - PLUS	UN	150
240	408713	TOMADA (MÓDULO) Modelo: 2p+T Tipo: Modular Cor Corpo: Vermelha Corrente Nominal: 20 A Tensão Nominal: 250 V Compatibilidade Suporte (presilhas): PIAL - PLUS Referência: Pial Plus 615060	UN	50
241	624052	LUMINÁRIA Tipo: Painel modular de LED; Fixação: Embutir; Dimensões: 40 x 40 cm; Temperatura de cor: 4.000 K dimerizável; Material do corpo: Alumínio e polímero termoplástico; Cor da estrutura: Branca; Tensão nominal: Bivolt; Características adicionais: Driver incluso; Função dimerizável: controle de intensidade de luz conforme o uso e o ambiente. Referência: Gaya 9851 	UN	25

242	614338	TOMADA Modelo: Dupla Tipo: Externa Cor Corpo: Branca Corrente Nominal: 10 A Tensão Nominal: 250 V Características Adicionais: Sistema X, 2 Pinos + Terra Normas Técnicas: Nbr 14136 Aplicação: Instalação Elétrica Material: Termoplástico 	UN	50

LOTE (GRUPO) 3 – PINTURA				
ITEM	**CATMAT (aproximado)**	**DESCRIÇÃO**	**UN. MEDIDA**	**QTD.**

243	610996	CABO ROLO DE PINTURA Tipo: Extensor Telescópico Tamanho máximo: 2,5 - 3 metros Tamanho fechado: máximo 1,6 metros Material rolo: Alumínio ou chapa metálica Material punho: Fibra de vidro Características adicionais: Adaptador Universal (cabos com rosca ou sem rosca); retrátil; trava rosqueável. Peso máximo: 800g 	UN	15

244	266516	CABO ROLO DE PINTURA Tipo: Gaiola (Garfo) Tamanho: 23 cm Diâmetro: ~ 4,6 cm Características: emborrachado; arame cromado Código ALESC: 103761 	UN	20
245	485929	CABO ROLO DE PINTURA Tipo: Gaiola (Garfo) ajustável Comprimento máximo do rolo: 46 cm. Comprimento mínimo do rolo: 27,5 cm. Peso máximo: 360g Características: Cabo Emborrachado e Ergonômico; Rosca para Prolongador. 	UN	5

246	462374	CAÇAMBA PARA PINTURA Material: Plástico Comprimento: 34,50 CM Largura: 26 CM Características Adicionais: Com Escorredor De Tinta E Alça Metálica Capacidade Mínima: 10 L Tipo: Balde / Caçamba Formato: Retangular 	Unidade	15
247	364511	CAÇAMBA PARA PINTURA Material: Plástico polipropileno ou similar Capacidade: 24 - 25 litros Formato: Retangular Aplicação: Rolos de pintura de 46cm Características Adicionais: Escorredor de Tinta (grelha); Alça; rodas; válvula de escoamento. 	UN	5

248	238514	COLA PLÁSTICA Tipo: Massa de Calafetar Composição Básica: Óxido De Ferro, Óxido De Zinco, Silicato Magnésio Características Adicionais: Com Catalisador Aplicação: Vedação/Colagem De Cerâmicas Apresentação: Lata de 400g ou equivalente 	UN	10
249	619573	EMULSÃO ASFÁLTICA Composição Básica: Misturas Betuminosas Com Agregados Aspecto Físico: Pastoso (Densidade ~1,00 g/cm³) Características: atóxica; base de água Aplicação: Reparação Instantânea Pavimentos (impermeabilizante) Apresentação: 900 ML 	UN	20

250	292206	ESPATULA Tipo: Betumeira Material Lâmina: Aço Galvanizado Material Cabo: Madeira Tamanho: 2 POL (~ 5 cm) Aplicação: Massa E Raspagem  	UNIDADE	30
251	289827	ESPATULA Tipo: Betumeira Material Lâmina: Aço Galvanizado Material Cabo: Madeira Tamanho: 3 POL (~ 8 cm) Aplicação: Massa e Raspagem	UN	20
252	274410	ESPATULA Tipo: Betumeira Material Lâmina: Aço Galvanizado Material Cabo: Madeira Tamanho: 4 POL (~10 cm) Aplicação: Massa E Raspagem Código ALESC: 100085	UN	30
253	431340	ESPATULA Tipo: Betumeira Material Lâmina: Aço Galvanizado Material Cabo: Madeira Tamanho: 6 POL (~15 cm) Aplicação: Massa E Raspagem	UN	15
254	604890	ESTOPA Material: Fio Algodão Características Adicionais: Retalho costurado de pano Apresentação: Saco com 20kg ou equivalente Código ALESC: 102162	Pacote	25

255	461794	FITA ADESIVA Tipo: Monoface Material: Crepe Largura: 50 MM Comprimento: 50 M Cor: Bege Aplicação: Multiuso 	ROLO	150
256	461796	FITA ADESIVA Tipo: Monoface Material: Crepe Largura: 50 MM Comprimento: 50 M Cor: Azul Aplicação: Multiuso	ROLO	30
257	625451	FITA ADESIVA Tipo: Fita Telada Auto Adesiva Material: Fibra De Vidro E Adesivo Sintético Largura: 48-50 MM Comprimento: 45-50 M Aplicação: Junções De Placas De Drywal, Gesso E Alvenaria	ROLO	30

258	327515	FITA ADESIVA Material: Pvc Tipo: Demarcação Cor: Zebrada (preta e amarela) Largura: 48-50 mm Espessura do Adesivo: 150 150 µm ± 5% Alongamento: Conforme método GB2792/98 Resistência a tração: 30N Força de retenção elástica: 48 horas Adesão ao aço (180º): 2,7N/cm Temperatura de aplicação: 10 a 40ºC Temperatura de trabalho: -10 a 80ºC Apresentação: Rolo de 50 metros ou equivalente 	UN	10
259	432290	FITA ADESIVA Material: Pvc Tipo: Demarcação Cor: Amarela Largura: 48-50 mm Espessura do Adesivo: 150 150 µm ± 5% Alongamento: Conforme método GB2792/98 Resistência a tração: 30N Força de retenção elástica: 48 horas Adesão ao aço (180º): 2,7N/cm Temperatura de aplicação: 10 a 40ºC Temperatura de trabalho: -10 a 80ºC Apresentação: Rolo de 50 metros ou equivalente	UN	15

260	419752	FITA ADESIVA Material: Pvc Tipo: Demarcação Cor: Preta Largura: 48-50 mm Espessura do Adesivo: 150 150 µm ± 5% Alongamento: Conforme método GB2792/98 Resistência a tração: 30N Força de retenção elástica: 48 horas Adesão ao aço (180º): 2,7N/cm Temperatura de aplicação: 10 a 40ºC Temperatura de trabalho: -10 a 80ºC Apresentação: Rolo de 50 metros ou equivalente	UN	15
261	624637	FITA SINALIZAÇÃO Material: Polipropileno Tipo Fixação: Suspensa Largura: 70 MM Cor: Preta E Amarela Aplicação: Sinalização De Advertência Comprimento: 100 metros ou equivalente 	ROLO	50

262	360700	LIXA Material: Óxido de Alumínio Tipo: Lixa Massa Tipo Grão: P120 Apresentação: Folha Dimensão: 300mm x 200mm (variação até 15%) 	FOLHA	250
263	624418	LIXA Material: Óxido de Alumínio Marrom Tipo: Lixa Madeira - A237 Tipo Grão: 220 Apresentação: Folha Dimensão: 300mm x 200mm (variação até 15%)	FOLHA	30
264	239416	LIXA MADEIRA Material: Óxido Alumínio Tipo: Lixa Madeira Apresentação: Rolo Tipo Grão: **150** Comprimento: 50 metros ou equivalente Largura: 120-150 mm Aplicação: Marcenaria Cor: Amarela Código ALESC: 34247	ROLO	50
265	329626	LIXA MADEIRA Material: Óxido Alumínio Tipo: Lixa Madeira Apresentação: Rolo Tipo Grão: **50** Comprimento: 50 metros ou equivalente Largura: 120-150 mm Tipo Costado: Pano Aplicação: Marcenaria Cor: Amarela	ROLO	25

266	484687	LIXA Material: Óxido Alumínio Tipo: Lixa Madeira Apresentação: **Disco** Tipo Grão: 100-120 Diâmetro: 180 mm Tipo Costado: Papel Características Adicionais: Com velcro; 8 furos 22 Mm Aplicação: Lixadeira LPV750 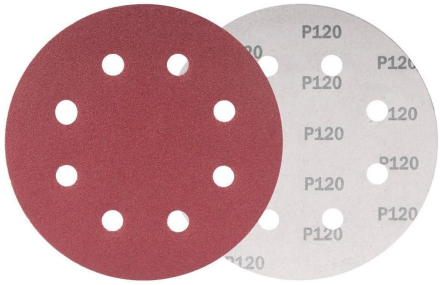	UN	150
267	604401	LIXA PARA LIXADEIRA Material: Tecido (80%) e Óxido Alumínio (20%) Tipo: Lixa telada / pluma Apresentação: **Disco** Tipo Grão: 80-120 Diâmetro: 180 mm Características Adicionais: Com velcro Aplicação: Lixadeira LPV750 	UN	50

268	624987	LONA Material: PlasticO Polietileno Cor: Preta Largura: 4 M Comprimento: 100 M Espessura aproximada: + - 25 micra Tipo da lona: Construção Massa aproximada (peso): 10 kg 	UN	15
269	261027	LUVA DE PROTEÇÃO Material: Nitrílica Aplicação: Procedimento não cirúrgico Tamanho: Grande Acabamento Palma: Antiderrapante Características Adicionais: Interior Liso e Acabamento Clorinado Apresentação: Caixa com 100 unidades 	CAIXA	10

270	479905	MASCARA Tipo: Respirador semi facial com 2 filtros (inclusos) classe 1 Material: Silicone / borracha Características adicionais: Bordas internas almofadadas para vedação; Aranha frontal de fixação com cinto elástico regulável; Certificado de Aprovação do Ministério do Trabalho. Peso: ~270g Aplicação: Pintura 	UN	10
271	275188	MASSA MULTIUSO Tipo: "TAPA FURO" Composição: Resina acrílica, cargas minerais especiais, aditivos e água Aspecto visual: Pasta sólida branca Densidade: 0,40 – 0,60 g/cm³ pH: 7,5 – 9,0 Aplicação: Preenchimento e nivelamento de imperfeições, fissuras, espaços deixados por pregos e parafusos. Apresentação: pote 340 g. 	UN	50

272	223504	MASSA CORRIDA PVA Composição: emulsão / resina vinílica (Poliacetato de Vinila - PVA) Cor: Branca Acabamento: Fosco Método Aplicação: Com Espátula E Desempenadeira Tempo Secagem: 3 H Aplicação: Imperfeição Superfície Interna Para Pintura Apresentação: Galão 3,6 litros ou equivalente Código ALESC: 102125 	GALÃO	150

273	223505	MASSA CORRIDA ACRÍLICA Composição Básica: Resina Acrílica Cor: Branca Acabamento: Fosco Método Aplicação: Com Espátula E Desempenadeira Tempo Secagem: 3 H Aplicação: Imperfeição Superfície Externa Para Pintura Apresentação: Galão 3,6 litros ou equivalente 	GALÃO	50
274	25146	MASSA CALAFETAR Cor: **Canela/Ipê** Consistência: Massa Tipo Base: Emulsão Acrílica/Carga Mineral/Agente Estabilizante Tipo Resistência: Óleo Aplicação: Madeira Apresentação: Pote 1,65kg Código ALESC: 102126 	UN	5

275	626832	MASSA CALAFETAR Cor: **Castanho** Consistência: Massa Tipo Base: Emulsão Acrílica/Carga Mineral/Agente Estabilizante Tipo Resistência: Óleo Aplicação: Madeira Apresentação: Pote 1,65kg	UN	5
276	352057	MASSA CALAFETAR Cor: **Imbuia** Consistência: Massa Tipo Base: Emulsão Acrílica/Carga Mineral/Agente Estabilizante Tipo Resistência: Óleo Aplicação: Madeira Apresentação: Pote 1,65kg Código ALESC: 102127	UN	10
277	372194	MASSA CALAFETAR Cor: **Mogno** Consistência: Massa Tipo Base: Emulsão Acrílica/Carga Mineral/Agente Estabilizante Tipo Resistência: Óleo Aplicação: Madeira Apresentação: Pote 1,65kg Código ALESC: 100183	UN	5
278	465869	PAD DE PINTURA Tipo: flocado, para recorte Material: Plástico Cumprimento PAD: 120 x 90 mm Características adicionais: cabo ergonômico e revestido com espuma, ajustável em 360°, com rosca. Sistema de travamento. Aplicação: Pintura de recortes e cantos de paredes e aberturas em geral Compatibilidade de Tintas: Tinta acrílica, esmalte e PVA 	UN	15

279	377302	ROLO PINTURA PREDIAL Material: Espuma Poliéster Comprimento: 9 CM Características Adicionais: Com Suporte/Garfo De Aço Galvanizado Código ALESC: 34352 	UN	50
280	377301	ROLO PINTURA PREDIAL Material: Espuma Poliéster Comprimento: 15 CM Características Adicionais: Com Suporte/Garfo De Aço Galvanizado Código ALESC: 100055	UN	50
281	467630	ROLO PINTURA PREDIAL Material: Fibra De Vinil Temperada (Cabelo De Anjo) Comprimento: 23 CM Características Adicionais: Sem Suporte/Garfo Aplicação: Pintura texturizada rústica 	UN	10

282	338031	ROLO PINTURA PREDIAL Material: Lã / Poliamida (antigota) Comprimento: 9 CM Características Adicionais: Com Suporte/Garfo Código ALESC: 34397 	UN	30
283	231858	ROLO PINTURA PREDIAL Material: Lã / Poliamida (antigota) Comprimento: 15 CM Características Adicionais: Com Suporte/Garfo Código ALESC: 100055	UN	50

284	237243	ROLO PINTURA PREDIAL Material: Lã / Poliamida (antigota) Comprimento: 23 CM Características Adicionais: Sem Cabo Código ALESC: 100056  	UN	100
285	485929	ROLO PINTURA PREDIAL Material: Lã Sintética Comprimento: 46 CM Características Adicionais: Antigota, sem Suporte/Garfo	UN	10

286	332094	SALVA PISO Tipo: Protetor de Piso Dimensão: 1 x 25 metros Material: Bobina de papelão, composto por Plástico Bolha e Papel kraft. Características adicionais: Reutilizável, 100% Reciclável, Alta aderência Aplicação: Proteção contra impactos em obras e pinturas.  	ROLO	10
287	362421	SOLVENTE Tipo: "Thinner" multiuso Composição: alcoóis, cetonas e hidrocarbonetos alifáticos. Aplicação: Solver tintas e colas. Apresentação: Lata 900 mililitros  	LATA	10

288	629204	SUPORTE DE LIXA Tipo: Lixadeira de mão Aplicação: **1/2 Folha** de Lixa Material: Plástico com base de EVA (Polipropileno Injetado) Características: Alça ergonômica em forma de arco de esponja; presilhas metálicas clipes de metal nas laterais. Dimensão: ~23 x 10,5 cm 	UN	15
289	629204	SUPORTE DE TIPO Tipo: Lixadeira de mão Aplicação: **Acabamento** reto Material do corpo do suporte manual para lixa: Plástico Material da base do suporte para lixa: Plástico Comprimento da base do suporte manual para lixa: 140,0 mm Largura da base do suporte manual para lixa: 25,0 mm Características Adicionais: sistema de encaixe rápido com presilhas metálicas. 	UN	10
290	232051	TINTA ACRÍLICA Componentes: Água, Resina Acrílica e Pigmentos Cor: **Areia (RGB 238 - 224 - 199)** Tipo Acabamento: Emborrachado Características Adicionais: Pintura Parede (Plenário) Apresentação: galão de 3,6 litros Prazo Validade: mínimo 24 meses	LATA	10

291	281799	TINTA ACRÍLICA Componentes: Água, Resina Acrílica e Pigmentos Cor: **Cinza Claro** (RGB 215 - 215 - 215) Tipo Acabamento: Emborrachado Características Adicionais: Pintura Parede (DCS) Apresentação: galão de 3,6 litros Prazo Validade: mínimo 24 meses	LATA	50
292	620908	TINTA ACRÍLICA Componentes: Água, Resina Acrílica e Pigmentos Cor: **Ouro Branco"** (RGB 218 - 216 - 208) Tipo Acabamento: Emborrachado Características Adicionais: Pintura Parede Apresentação: galão de 18 litros Prazo Validade: mínimo 24 meses Marca: Suvinil, conforme item 10.10 do TR.	GALÃO	30
293	437579	TINTA ACRÍLICA Componentes: Água, Resina Acrílica e Pigmentos Cor: **Amarela** (RGB 255 - 255 - 0) Tipo Acabamento: Emborrachado Características Adicionais: Demarcação De Pisos Cimentícios (meio-fio) Apresentação: galão de 3,6 litros Prazo Validade: mínimo 24 meses Código ALESC: 102172	LATA	25
294	311216	TINTA ACRÍLICA Componentes: Água, Resina Acrílica e Pigmentos Cor: **Azul** (RGB 0 - 0 - 255) Características Adicionais: Demarcação De Pisos Cimentícios (vagas reservadas) Apresentação: galão de 3,6 litros Prazo Validade: mínimo 24 meses Código ALESC: 100067	LATA	25
295	627201	TINTA ACRÍLICA Componentes: Água, Resina Acrílica e Pigmentos Cor: **Cinza** Chumbo (RGB 120 - 120 - 120) Tipo Acabamento: Fosco Características Adicionais: Demarcação De Pisos Cimentícios Apresentação: galão de 18 litros Prazo Validade: mínimo 24 meses Código ALESC: 100066	GALÃO	50
296	457040	TINTA ACRÍLICA Componentes: Água, Resina Acrílica e Pigmentos Cor: **Preto** (RGB 0 - 0 - 0) Características Adicionais: Pintura e Demarcação De Pisos Cimentícios (piso tátil) Apresentação: galão de 3,6 litros Prazo Validade: mínimo 24 meses	LATA	30

297	453755	TINTA ACRÍLICA Componentes: Água, Resina Acrílica e Pigmentos Cor: **Vermelha** (RGB 255 - 0 - 0) Características Adicionais: Pintura e Demarcação De Pisos Cimentícios (separador veículos) Apresentação: galão de 3,6 litros Prazo Validade: mínimo 24 meses Código ALESC: 102175	LATA	25
298	418339	TINTA ACRÍLICA Componentes: Água, Resina Acrílica e Pigmentos Cor: **Branco** Tipo Acabamento: Fosco Características Adicionais: Pintura e Demarcação De Pisos Cimentícios (meio-fio) Apresentação: galão de 3,6 litros Prazo Validade: mínimo 24 meses Código ALESC: 102176	LATA	50
299	307480	TINTA ACRÍLICA Componentes: Água, Resina Acrílica e Pigmentos Cor: **Concreto** (RGB 104 - 108 - 94) Características Adicionais: Pintura de Parede Externa Apresentação: galão de 18 litros Prazo Validade: mínimo 24 meses Marca: Suvinil, conforme item 10.10 do TR. Código ALESC: 102177	GALÃO	90
300	603016	TINTA ACRÍLICA Componentes: Água, Resina Acrílica e Pigmentos Cor: **X060** (RGB 234 - 230 - 218) Tipo Acabamento: Fosco Características Adicionais: Pintura de Parede Interna Apresentação: galão de 18 litros Prazo Validade: mínimo 24 meses Código ALESC: 100062	GALÃO	210
301	453773	TINTA ESMALTE Tipo Acabamento: Acetinado Cor: Branca Material: Esmalte Sintético/Poliesmalte A Base D'Água Diluente Indicado: Aguarrás Características Adicionais: Pintura de portas internas do auditório Apresentação: Lata 3,6 litros Código ALESC: 102179	LATA	50

302	288382	TINTA ESMALTE Tipo Acabamento: Acetinado Cor: Platina (RGB 172 - 175 - 172) Material: Esmalte Sintético/Poliesmalte A Base D'Água Diluente Indicado: Aguarrás Características Adicionais: Pintura de portas internas do auditório Apresentação: Lata 3,6 litros	LATA	15
303	226204	TINTA ESMALTE Tipo Acabamento: Acetinado Cor: Verde Colonial (RGB ~ 52 - 82 - 73) Material: Esmalte Sintético/Poliesmalte A Base D'Água Diluente Indicado: Aguarrás Características Adicionais: Pintura de Parede Externa (gradil) Apresentação: Lata 3,6 litros	LATA	25
304	481738	TINTA ESMALTE Tipo Acabamento: Sintético Cor: **Preto** Fosco Material: Esmalte Sintético/Poliesmalte A Base D'Água Diluente Indicado: Aguarrás Superfície Aplicação: Metal Método Aplicação: Jato Dirigido Características Adicionais: **Spray** Apresentação: Lata ~400ml. 	LATA	25
305	232250	TINTA ESMALTE Tipo Acabamento: Sintético Cor: **Branco** Fosco Material: Esmalte Sintético/Poliesmalte A Base D'Água Diluente Indicado: Aguarrás Superfície Aplicação: Metal Método Aplicação: Jato Dirigido Características Adicionais: **Spray** Apresentação: Lata ~400ml.	LATA	10

306	276690	TINTA ESMALTE Tipo Acabamento: Sintético Cor: **Cinza** Fosco Material: Esmalte Sintético/Poliesmalte A Base D'Água Diluente Indicado: Aguarrás Superfície Aplicação: Metal Método Aplicação: Jato Dirigido Características Adicionais: **Spray** Apresentação: Lata ~400ml.	LATA	25
307	485779	TRINCHA Material Cerdas: Sintético Tipo Cabo: Médio Tamanho: **1 1/2"** Material Cabo: Madeira Características Adicionais: Com Virola Aço Estanhado Código ALESC: 100052  	UN	30
308	467558	TRINCHA Material Cerdas: Sintético Tipo Cabo: Médio Tamanho: 2 1/2" Material Cabo: Madeira Características Adicionais: Com Virola Aço Estanhado	UN	50
309	250993	TRINCHA Material Cerdas: Sintético Tipo Cabo: Médio Tamanho: 3" Material Cabo: Madeira Características Adicionais: Com Virola Aço Estanhado	UN	35
310	250994	TRINCHA Material Cerdas: Sintético Tipo Cabo: Médio Tamanho: 4" Material Cabo: Madeira Características Adicionais: Com Virola Aço Estanhado	UN	25

311	290551	TRINCHA Material Cerdas: Naturais Duplas Brancas Tamanho: 3" Material Cabo: Madeira Características Adicionais: Com Virola em metal Aplicação: Vernizes, resinas e acabamentos finos.	UN	15
312	233059	VERNIZ Tipo: Marítimo Acabamento: Brilhante Cor: **Incolor (natural)** Características Adicionais: Filtro Solar/Proteção Sol E Chuva Aplicação: Madeira Apresentação: Lata 3,6 litros Código ALESC: 100074 	LATA	15

313	376635	VERNIZ Tipo: Osmocolor (stain) Acabamento: Brilhante Cor: **Imbúia (RGB ~ 56 - 36 - 38)** Características Adicionais: Filtro Solar/Proteção Sol E Chuva Aplicação: Madeira Apresentação: Lata 3,6 litros 	LATA	10
314	415529	VERNIZ Tipo: Osmocolor (stain) Acabamento: Brilhante Cor: **Ipê (RGB ~ 149 - 122 - 86)** Características Adicionais: Filtro Solar/Proteção Sol E Chuva Aplicação: Madeira Apresentação: Lata 3,6 litros	LATA	15

315	465869	REFIL PAD Tipo de Produto: Refil para Pintura Modelo: PAD de 4" Flocado Material do PAD: Flocado Tamanho: 4 polegadas (~10cm) Referência: Atlas AT750/35 	UN	25

LOTE (GRUPO) 4 – MARCENARIA E ZELADORIA				
ITEM	**CATMAT (aproximado)**	**DESCRIÇÃO**	**UN. MEDIDA**	**QTD.**

316	604135	ABRAÇADEIRA Material: Náilon Tipo: Com Ranhuras Comprimento Total: ~280 MM Largura: ~3,6 MM Cor: Preta Características Adicionais: Pct 100 Un Código ALESC: 102073 	PCT	30
317	480667	ABRAÇADEIRA Material: Náilon Tipo: Com Ranhuras Comprimento Total: ~250 MM Largura: ~3,6 MM Cor: Preta Características Adicionais: Pct 100 Un Código ALESC: 102077	PCT	25
318	440972	ABRAÇADEIRA Material: Náilon Tipo: Com Ranhuras Comprimento Total: ~100 MM Largura: ~2,5 MM Cor: Preta Características Adicionais: Pct 100 Un Código ALESC: 103210	PCT	20

319	613342	ABRAÇADEIRA Material: Náilon Tipo: Com Ranhuras Comprimento Total: ~150 MM Largura: ~3,6 MM Cor: Preta Características Adicionais: Pct 100 Un Código ALESC: 102076	PCT	50
320	613162	ABRAÇADEIRA Material: Náilon Tipo: Com Ranhuras Comprimento Total: ~280 MM Largura: ~4,8 MM Cor: Preta Características Adicionais: Pct 100 Un Código ALESC: 102079	PCT	50
321	313052	ADESIVO SELANTE ELÁSTICO Composição Básica: Poliuretano (PU) Tipo: monocomponente Dureza (Shore): 40-50 Densidade: 1,180 - 170 KG/m³ Aplicação: Vedação Cor: **Branca** Apresentação: Tubo de 280-310 ml 	TUBO	50

322	313052	ADESIVO SELANTE ELÁSTICO Composição Básica: Poliuretano (**PU**) Tipo: monocomponente Dureza (Shore): 40-50 Densidade: 1,180 - 170 KG/m³ Aplicação: Vedação Cor: **Preta** Apresentação: Tubo de 280-310 ml	TUBO	25
323	313052	ADESIVO SELANTE ELÁSTICO Composição Básica: Poliuretano (**PU**) Tipo: monocomponente Dureza (Shore): 40-50 Densidade: 1,180 - 170 KG/m³ Aplicação: Vedação Cor: **Cinza** Apresentação: Tubo de 280-310 ml	TUBO	25
324	479347	ADESIVO SELANTE Material: À Base de Borracha de **Silicone** Aspecto Físico: Pastoso Cor: **Branco** Características Adicionais: Norma Ecs 6056-1067 Componente: Ácido **Acético** Aplicação: Vedação Apresentação: Tubo de 280-310 ml 	TUBO	100

325	380750	ADESIVO SELANTE Material: À Base De Borracha De **Silicone** Aspecto Físico: Pastoso Cor: **Incolor (transparente)** Componente: Monocomponente de Cura **Neutra** Aplicação: Vedação Apresentação: Tubo de 280-310 ml	TUBO	100
326	380751	ADESIVO SELANTE Material: À Base De Borracha De **Silicone** Aspecto Físico: Pastoso Cor: **Preto** Componente: Monocomponente de Cura **Neutra** Aplicação: Vedação Apresentação: Tubo de 280-310 ml	TUBO	15
327	617165	ADESIVO DE CONTATO Composição Básica: Solventes alifáticos, solventes oxigenados, resinas sintéticas, borrachas sintéticas e aditivos. Características Adicionais: Isento De Toluol Aspecto Físico: Líquido viscoso Apresentação: Lata de ~3,3 litros 	LATA	25

328	319587	ADESIVO DE CONTATO Tipo: Cola extra forte - alto desempenho Composição: Poliacetato de vinila em dispersão aquosa Secagem: transparente Aspecto Físico: Líquido viscoso 6000-8000 (25ºC) Cor: Incolor Nível de colagem: D-1 (“EN-204”) Teor de sólidos: 44 - 46 % Apresentação: Pote de 1 kg Referência: CASCOLA Cascorez Extraforte (SKU/IDH 1406730) 	UN	10

329	386956	ADESIVO DE MONTAGEM Tipo: Cola madeira (PUR) Composição Básica: Poliuretano líquida monocomponente ou à base de PVA (Acetato de Polivinila) Aspecto Físico: Líquido viscoso Cor: Incolor Apresentação: Tubo de 500 gramas  	TUBO	25

330	265079	ARAME GALVANIZADO Material: Metal Tipo: Nº 16 Diâmetro Fio: 1,64 mm Apresentação: Rolo de 1 KG Código ALESC: 102192 	ROLO	25
331	304206	ARAME GALVANIZADO Material: Metal Tipo: Nº 8 Diâmetro Fio: 4,2 mm Apresentação: Rolo de 1 KG	ROLO	5
332	280971	AREIA Tipo: Normal Brasileira Granulometria: Média grossa Aplicação: elemento para concreto Apresentação: Saco com 20KG	SACO	100
333	283467	ARRUELA Material: Aço Inoxidável Diâmetro Interno: 3/16" Tipo: Lisa Formato: Redondo 	CENTENA	10
334	630005	ARRUELA Material: Aço Inoxidável Diâmetro Interno: 1/4" Tipo: Lisa Formato: Redondo Código ALESC: 102085	CENTENA	5

335	622091	ARRUELA Material: Aço Carbono Diâmetro Interno: 3/16" Tipo: Pressão Formato: Redondo	CENTENA	5
336	417993	BALDE Material: Plástico Capacidade: 12 litros Características adicionais: alça metálica e pegador no fundo do balde. Aplicação: Utilização Em Obras De Construção Civil Código ALESC: 34431 	UN	30
337	602861	BITS, TIPO PONTEIRA Material: Aço Tamanho: ~110mm Tipo Ponta: Philips (PH2) Características Adicionais: 5 Peças, Acompanha Estojo Aplicação: Parafusadeira Código ALESC: 103778 	UN	20

338	351542	BLOCO DE CONCRETO Tipo: Paver "S" (16 faces) Material: Concreto Tamanho: 15 x 25 cm Altura: 8 cm Resistência (MPa): mínimo 35 mpa Aplicação: Pavimentação Tipo: Intertravado Em Cimento 	UN	150
339	601981	BUCHA PARAFUSO Tipo:Dryfix (roscada) Material: Plástico Tamanho: 32mm Aplicação: Para Drywall E Gesso Bucha Código ALESC: 102087 	CENTENA	10
340	462350	BUCHA PARAFUSO Tipo: Fly Material: Plástico Tamanho: 4 x 16 mm (nº 2) Aplicação: Para Drywall E Gesso 	CENTENA	25
341	601982	BUCHA PARAFUSO Tipo: Fly Material: Plástico Tamanho: 4,2 x 55 mm (nº 4) Aplicação: Para Drywall E Gesso Código ALESC: 102088	CENTENA	5

342	462348	BUCHA PARAFUSO Tipo: Kap Toggle Para Dry Wall Material: Plástico Tamanho: 1/4 Características Adicionais: Com Parafuso Fixação De 13kg Carga 	UN	150
343	249217	BUCHA PARAFUSO Material: Náilon Tamanho: S-6 Código ALESC: 100128 	CENTENA	30
344	359440	BUCHA PARAFUSO Material: Náilon Tamanho: S-8	CENTENA	25
345	239119	BUCHA PARAFUSO Material: Náilon Tamanho: S-10 Código ALESC: 102089	CENTENA	20
346	380265	BUCHA PARAFUSO Material: Náilon Tamanho: S-12 Código ALESC: 102090	CENTENA	15

347	391956	CADEADO Material: Latão Maciço Material Haste: Aço Cementado/Cromado Tamanho: 30 x 30mm (curto) Características Adicionais: Corpo, Pinos E Contrapinos Em Latão. Acompanha 2 chaves. Código ALESC: 102474 	UN	50
348	476081	CADEADO Material: Latão Maciço Material Haste: Aço Cementado/Cromado Tamanho: 30 x 50mm (Longo) Características Adicionais: Corpo, Pinos E Contrapinos Em Latão. . Acompanha 2 chaves.	UN	30
349	247282	CAIXA DE MASSA Material: Plástico Rígido Formato: Retangular Capacidade: 40 litros Dimensões aproximadas: 70 (L) x 50 (P) x 20 (h) cm Características adicionais: bordas arredondadas Aplicação: Utilização Em Obras De Construção Civil 	UN	10

350	401883	CIMENTO PORTLAND Material: Clinker Tipo: Cp I Mpa: 32 Apresentação: Saco 25 Kg  	SACO	50
351	327084	CIMENTO-COLA Tipo: Argamassa **AC-II** Composição: Cimento, Calcário E Aditivos Apresentação: (Pó) Saco 25 Kg Código ALESC: 102094	SACO	30
352	315173	CIMENTO-COLA Tipo: Argamassa **AC-III** Composição: Cimento, Agregados Minerais E Aditivos Apresentação: (Pó) Saco 25 Kg	SACO	50
353	377170	COLA Composição: Adesivo À Base Resina Epóxi Características Adicionais: Atóxica Tipo: Líquido Viscoso Bi-Componente (resina e endurecedor) Cor: Incolor Aplicação: Colar superfícies de azulejos, madeira, vidro, concreto, fibras naturais, pedras. Apresentação: Kit com 23 G  	KIT	15

354	439777	COLA Composição: Adesivo À Base Resina Epóxi Características Adicionais: Atóxica Tipo: Massa Bi-Componente (resina e endurecedor) Cor: Incolor Aplicação: Colar superfícies de azulejos, madeira, vidro, concreto, fibras naturais, pedras. Apresentação: Kit com 100 G 	CAIXA 100 GRAMA	15
355	352233	COLA INSTANTÂNEA Composição: Ester De Cianoacrilato Cor: Incolor Aplicação: Madeira, Couro, Borracha E Plástico Características Adicionais: Gel Tipo: Instantânea Apresentação: Tubo 5 gramas Código ALESC: 102098 	TUBO	75
356	436485	DESEMPENADEIRA MANUAL Material: Termoplástico Comprimento: 30-33 CM Largura: 17-18 CM Aplicação: Serviços De Obras Características Adicionais: Corrugada Código ALESC: 100081	UNIDADE	20

357	296200	DESEMPENADEIRA MANUAL Material: Aço Comprimento: ~25 CM Largura: ~12 CM Aplicação: Argamassa / Massa Corrida Características Adicionais: Com Dentes Código ALESC: 34491	UNIDADE	25
358	602645	DESENGRIPANTE Composição: Base Sintética Biodegradável (Destilado Alifático, Óleos De Petróleo) Apresentação: Spray e jato direcionado Aplicação: Uso Geral Cor: Âmbar Claro Rendimento: 15 - 26m2 / litro Força Dieléctrica: 43.000 Volts Solubilidade: Insolúvel em Água Apresentação: lata ~300ml Código ALESC: 102106 	UN	150

359	213520	DISCO CORTE Material: Diamantado Aplicação: Serra Circular/Mármore/Esmerilhadeira (Corte de porcelanato) Diâmetro: 110 mm (4.3/8") Diâmetro Furo: 20 mm Espessura do disco: ~1,2mm Tipo: Liso Tipo de Corte: Seco Rotação: 14.000rpm 	UN	15
360	456481	DISCO CORTE Material: Videa Aplicação: Serra Circular/Mármore/Esmerilhadeira (para madeira) Diâmetro: 110 mm (4.3/8") Diâmetro Furo: 20 mm, com adaptador 16mm Espessura do disco: ~2mm Tipo: 40 dentes videa Rotação máxima: 13.000rpm	UN	10
361	481666	DISCO CORTE Material: Desbaste Aplicação: Serra Circular/Mármore/Esmerilhadeira Diâmetro: 115 mm (4.1/2") Diâmetro Furo: 22,23 mm (7/8") Espessura do disco: **5 mm** (3/16") Tipo: Liso Tipo de Corte: Seco Rotação: 13.300rpm	UN	15

362	481666	DISCO CORTE Material: Disco de Corte Aplicação: Serra Circular/Mármore/Esmerilhadeira Diâmetro: 115 mm (4.1/2") Diâmetro Furo: 22,23 mm (7/8") Espessura do disco: **3 mm** (3/16") Tipo: Liso Tipo de Corte: Seco Rotação: 13.300rpm	UN	15
363	463236	DISCO CORTE Material: Aço Diamantado Aplicação: Serra Circular/Mármore/Esmerilhadeira (Concreto E Alvenaria) Diâmetro: 115 mm (4.1/2") Diâmetro Furo: 22,23 mm (7/8") Espessura do disco: ~**1,2 mm** Tipo: Liso	UN	30
364	437114	DOBRADIÇA Material: Aço Tipo: Caneca (Pressão) Aplicação: Móveis Em Geral Diâmetro: 35 MM Acabamento: Zincada ou niquelado Características Adicionais: Curva / Ângulo Abertura Entre 90 E 110 Graus Código ALESC: 34492  	UN	150

365	441348	DOBRADIÇA Material: Latão cromado ou Aço Galvanizado Tamanho: 3 X 3.1/2 POL Tipo Pino: Solto Código ALESC: 34239 	UN	100
366	324113	DOBRADIÇA Material: Aço Inox Tipo: Reforçada Cor: "OURO VELHO" Tamanho: 3 x 4" Tipo Pino: Solto 	UN	50

367	372178	DOBRADIÇA Material: Latão Cromado Tamanho: 3 1/2 POL Cor: Bronze Tipo Pino: Solto Tipo: Articulada com "alça/puxador" Aplicação: "Porta Camarão" 	UN	20
368	630570	ESPUMA EXPANSIVA Tipo: Baixa Pressão Material: Poliuretano Característica: Acompanha bico direcionador Aplicação: Vedação, Fixação, Isolamento Térmico E Acústico Apresentação: Tubo Spray de ~500ml 	TUBO	40
369	606196	ESTILETE Tipo: Profissional Espessura: 10,5 MM Material Corpo: Emborrachado Comprimento: 150 MM Características Adicionais: Com Trava Giratória	UN	50

370	622701	FECHADURA Tipo: Cilindro de pressão Aplicação: **Gaveta** Acabamento Superficial: Niquelado Diâmetro do Cilindro: 18,75 Mm Altura Cilindro: Referência: Modelo 3288 Lingueta: Ref. 181b8 Chpl 	UN	70
371	368356	FECHADURA Tipo: Cilindro de pressão Aplicação: Gaveta Material Caixa: Aço Acabamento Superficial: Cromado Diâmetro do Cilindro: 18,75 Mm Altura Cilindro: **22mm (curto)** Lingueta: Curso de 9,5mm (curta) Distância entre furos: 37mm Rotação da chave: 180° Características Adicionais: Duas Chaves Metálicas, lingueta e ruela Código ALESC: 102112 	UN	75

372	622699	FECHADURA Tipo: Cilindro de pressão Aplicação: Gaveta Material Caixa: Aço Acabamento Superficial: Cromado Diâmetro do Cilindro: 18,75 mm Altura Cilindro: **32mm (longa)** Lingueta: Curso de 9,5mm (curta) Distância entre furos: 37mm Rotação da chave: 180° Características Adicionais: Duas Chaves Metálicas, lingueta e ruela CÓDIGO ALESC: 102111	UN	50
373	250705	FECHADURA Tipo: Trinco Convencional Aplicação: Porta de giro com espessura 3-4 mm Tipo de Entrada: Externa Medidas: Caixa 59(C) X 55(A) Mm/Espelho Características Adicionais: Mola Reforçada Tipo Maçaneta: Alavanca Tamanho da maçaneta: 119,1 x 20,5 x 47 mm Back-set: 55 mm Distância entre lingueta e trinco: 75,5 mm Material: Latão / Zamac Acabamento Superficial: **Cromado Brilhante** Componentes: Caixa, Tampa, Lingueta, Trinco, Testa, Miolo/Tambor, Maçaneta, Roseta e 2 chaves. Referência: La Fonte - Assa Abloy ST2 55 (cód. 10.049) Código ALESC: 34451 	UN	30

374	260945	FECHADURA Tipo: Trinco Convencional Aplicação: Porta de giro com espessura 3-4 mm Tipo de Entrada: Externa Medidas: Caixa 59(C) X 55(A) Mm/Espelho Características Adicionais: Mola Reforçada Tipo Maçaneta: Alavanca Tamanho da maçaneta: 119,1 x 20,5 x 47 mm Back-set: 55 mm Distância entre lingueta e trinco: 75,5 mm Material: Latão / Zamac Acabamento Superficial: Pintado - **Preto brilhante** Componentes: Caixa, Tampa, Lingueta, Trinco, Testa, Miolo/Tambor, Maçaneta, Roseta e 2 chaves. Referência: La Fonte - Assa Abloy ST2 55 (cód. 10.049) 	UN	50

375	389443	FITA ADESIVA Tipo: Dupla Face Material: Adesivo Acrílico, Filme De Polietileno Cor: Verde Largura: 19 mm Espessura: 1 - 1,6 mm Comprimento: 20 metros ou equivalente Aplicação: Fixação Tomadas E Canaletas Em Divisórias Características Adicionais: Suporta até 93°C Referência: "Vhb" (Very High Bond) Código ALESC: 100161 	ROLO	175
376	407377	FITA ADESIVA Tipo: Dupla Face - Carpete Material: Papel crepado tratado ou similar Cor: Palha ou similar Largura: 36 - 40 mm Espessura: 1 - 1,6 mm Comprimento: 30 metros Referência: Rapifix - (4-a2) 	ROLO	15

377	271402	FITA ANTIDERRAPANTE Material: Filme De Poliéster. Material antiderrapante: Abrasivos em grãos de óxido de alumínio ou similar. Resina para adesão (auto adesivo): Poliuretana ou similar. Largura: ~5,00 cm Espessura: ~1,00 mm Cor: **Transparente** Apresentação: Rolo 5 metros ou equivalente. Código ALESC: 34245 	UN	150

378	238773	FITA ANTIDERRAPANTE Material: Filme De Poliéster. Material antiderrapante: Abrasivos em grãos de óxido de alumínio ou similar. Resina para adesão (auto adesivo): Poliuretana ou similar. Largura: ~5,00 cm Espessura: ~1,00 mm Cor: **Preta** Apresentação: Rolo 5 metros ou equivalente.  	UN	20
379	369235	FITA Material: Aço Carbono Galvanizado Largura: 19 MM Comprimento: 30 M Espessura: 0,5 mm Tipo: Perfurada Aplicação: Serviço Manutenção Elétrica - Fixação 	ROLO	20

380	604867	GESSO Origem: Mineral Tipo: Gesso Cola Aspecto Físico: Pó Cor: Branco Aplicação: Construção Civil Apresentação 1kg ou equivalente 	UN	75
381	330486	GRAXA LUBRIFICANTE Tipo Base: Òleo Sintético, Bronze Coloidal, Sabões Metálicos Tipo Aditivos: Anticorrosivo E Lubrificante ou Antioxidante Aplicação: Proteção E Lubrificação De Contatos Elétricos Consistência Nlgi: 2 Características Adicionais: Lubrificante Sólido Apresentação: Pote de 500g Código ALESC: 102116 	UN	15

382	481046	LÂMINA SERRA Material: Aço Rápido Comprimento: 12" (30 cm) Largura: 1/2" Espessura: ~0,025 POL Características Adicionais: 24 Dentes Por Polegada Código ALESC: 100088 	UN	50
383	630826	LÂMINA SERRA Material: Aço Rápido Comprimento: 14 A 16 CM Aplicação: Serra Sabre Quantidade Dentes: 14 Dentes Por Polegada Características Adicionais: Corte De Madeira. 	UN	15
384	372756	LINHA NÁILON Material: Náilon (nylon) Comprimento: 100 M Espessura: 0,60 MM Cor: Incolor Transmitância: Transparente Resistência: mínimo 25 KGF	CARRETEL	5

385	338596	MADEIRA COMPENSADO Comprimento: 2,20 M Largura: 1,10 M Espessura: 9 - 20 MM Características Adicionais: Faces Resinadas 	UN	50
386	461205	MADEIRA CONSTRUÇÃO Formato: Ripa Largura: 60-80 mm Espessura: 35 mm Comprimento: 2 metro Acabamento: Aplainada 	UN	50

387	454647	MÃO-FRANCESA Material: Aço Carbono Tamanho: 40 X 30 CM Aplicação: Prateleira Cor: Branca 	UN	100
388	615184	MOLA PORTA Tipo: Hidráulica Aérea Material: Metal Acabamento: Pintura epóxi Cor: Preta Tamanho: 46 X 242 X 32,6 MM Capacidade: Até 45kg Potência da Mola: nº 2 Aplicação: portas de madeira Características Adicionais: Abertura Esquerda/Direita. Código ALESC: 101980 	UN	25

389	405479	PARAFUSO Tipo: Parabolt **Pba** - Chumbador Material: Aço Inoxidável Dimensão: 3/8 X 3 Pol (9,5 X 75mm) Características Adicionais: corpo roscado, porca, arruela e presilha Código ALESC: 102130 	UN	50
390	405479	PARAFUSO Tipo: Parabolt **Cba** - Chumbador Dimensão: 5/16" x 2.1/4" Material: Aço Inoxidável Características Adicionais: Parabolt, Com Porca E Arruela De Pressão 	UN	100
391	405479	PARAFUSO TTipo: Parabolt Cba - Chumbador Dimensão**:** 3/8 X 2.1/2 Pol Material: Aço Inoxidável Características Adicionais: Parabolt, Com Porca E Arruela De Pressão	UN	50

392	626345	PARAFUSO Material: Aço Carbono Tratamento: Bicromatizado Comprimento total: 2.3/4" (**70 mm**) Comprimento da rosca: ~50 mm Bitola: 5 mm Tipo Rosca: Chipboard Forma da cabeça: Plana / chata Sistema de aperto: Phillips (PH) Forma da ponta do parafuso: Ponta Agulha Aplicação: Fixação De Mobiliário Apresentação: Caixa com 500 unidades. 	CX	20
393	458719	PARAFUSO Material: Aço Carbono Tratamento: Bicromatizado Comprimento total: 2" (**50 mm**) Comprimento da rosca: mínimo 37 mm Bitola: 4,5 mm Tipo Rosca: Chipboard Forma da cabeça: Plana / chata Sistema de aperto: Phillips (PH) Forma da ponta do parafuso: Ponta Agulha Aplicação: Fixação De Mobiliário Apresentação: Caixa com 500 unidades.	CX	25
394	626344	PARAFUSO Material: Aço Carbono Tratamento: Bicromatizado Comprimento: 1.3/8" (**35 mm**) Bitola: 4 mm Tipo Rosca: Chipboard Forma da cabeça: Plana / chata Sistema de aperto: Phillips (PH) Forma da ponta do parafuso: Ponta Agulha Aplicação: Fixação De Mobiliário Apresentação: Caixa com 500 unidades.	CX	10

395	611009	PARAFUSO Material: Aço Carbono Tratamento: Bicromatizado Comprimento: **13 mm** Bitola: 3,5 mm Tipo Rosca: Chipboard Forma da cabeça: Plana / chata Sistema de aperto: Phillips (PH) Forma da ponta do parafuso: Ponta Agulha Aplicação: Fixação De Mobiliário Apresentação: Caixa com 500 unidades.	CX	5
396	317735	PARAFUSO Material: Aço Carbono Tratamento: Bicromatizado Comprimento: **10 mm** Bitola: 2,5 mm Tipo Rosca: Chipboard Forma da cabeça: Plana / chata Sistema de aperto: Phillips (PH) Forma da ponta do parafuso: Ponta Agulha Aplicação: Fixação De Mobiliário Apresentação: Caixa com 500 unidades.	CX	5
397	483624	PARAFUSO Material: Aço Carbono Tratamento: Bicromatizado Comprimento: **50 mm** Bitola: 4 mm Tipo Rosca: **Segmentado (M4)** Forma da cabeça: **Flangeada** Sistema de aperto: Phillips (PH) Forma da ponta do parafuso: Ponta reta Aplicação: Uso Geral Apresentação: Caixa com 500 unidades. 	CX	5

398	611008	PARAFUSO Material: Aço Carbono Tratamento: Bicromatizado Comprimento: **45 mm** Bitola: 5 mm Tipo Rosca: Chipboard Forma da cabeça: **Flangeada (~11,7 mm)** Sistema de aperto: Phillips (PH) Forma da ponta do parafuso: Ponta Agulha Aplicação: Fixação De Mobiliário Apresentação: Caixa com 500 unidades. 	CX	5
399	623134	PARAFUSO Material: Aço Tratamento: Zincado Comprimento: **30-40 mm** Forma da cabeça: Plana / chata Sistema de aperto: Phillips (PH) Forma da ponta do parafuso: Ponta Agulha Aplicação: Fixação De Mobiliário Apresentação: Caixa com 500 unidades.	CX	5

400	374302	PARAFUSO Material: Ferro Tipo: Cabeça Sextavada Comprimento: 70 MM Diâmetro: 7/32 POL Características Adicionais: Removível, Arruela Plástica, Bucha S8 Aplicação: Fixação De Louças Sanitárias. Código ALESC: 34218 	UN	30
401	472386	PARAFUSO Material: Aço inox Tipo: Allen Comprimento: 5 mm Diâmetro: 5 mm Aplicação: Maçaneta de porta Compatibilidade: Maçaneta La fonte 	UN	75

402	601295	PERFILADO METÁLICO Tipo: Longarina "T" Clicado Material: aço galvanizado Comprimento: ~3125 mm Face aparente do perfil: 24mm (15/16") Largura: 24 mm Altura: 32 mm Cor: Branca - pintura eletrostática Aplicação: Forro modular 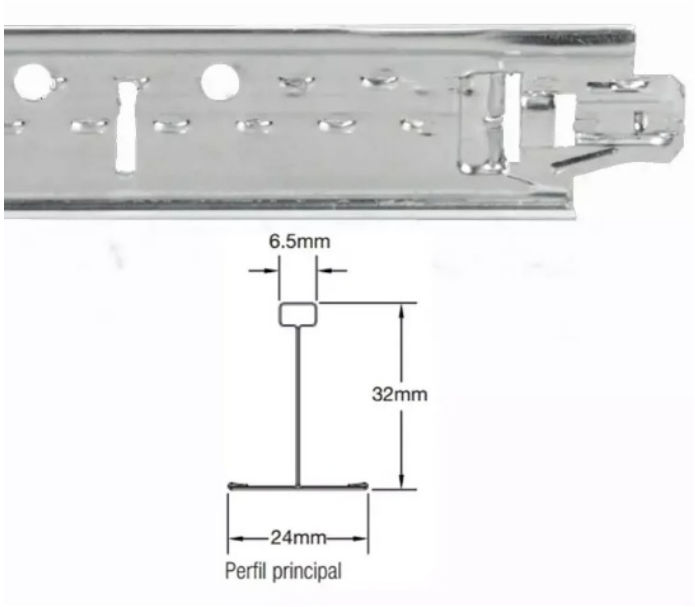 	BARRA	50

403	601295	PERFILADO METÁLICO Tipo: Travessa Clicado Material: aço galvanizado Comprimento: 625 mm Face aparente do perfil: 24mm (15/16") Altura: 26 mm Cor: Branca - pintura eletrostática Aplicação: Forro modular 	BARRA	75
404	601295	PERFIL METÁLICO Tipo: Cantoneira "L" Material: aço galvanizado Comprimento: ~3000 mm Face aparente do perfil: 24mm (15/16") Altura: 20 mm Cor: Branca - pintura eletrostática Aplicação: Forro modular removível 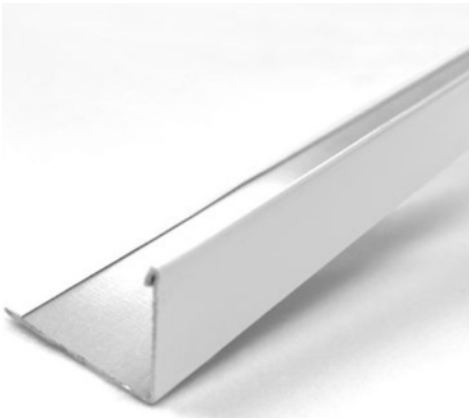	BARRA	20

405	629986	PISTÃO Tipo: À gás Compatibilidade: Universal Comprimento recolhido: 28 cm Comprimento estendido: 39 cm Diâmetro de encaixe: 4,5 cm a 5 cm Material: Metal e plástico reforçado com revestimento resistente à corrosão Suporte de peso: Até 120 kg 	UN	25
406	409623	PISTOLA APLICADORA Tipo: Acionada por alavanca manual Material: Aço Aplicação: Cartucho de Silicone Compatibilidade: Universal Características Adicionais: Com Gatilho E Mola De Retrocesso	UN	15

407	376706	PLACA DE FORRO Tipo: Modular de Gesso (Lay-in) Textura: Liso Cor: Branco (ref.154) Borda: reta com película em PVC Tamanho: 625 x 625 x 8 mm Sistema de suspensão: Perfil "T" 24MM Absorção sonora: NRC 0,15 Resistência à Umidade: Até 95% RH Reflexão a Luz: 90% Resistência ao fogo: Classe AII (NBR9442 e ASTME662) Características Adicionais: Impermeável  (Frente) 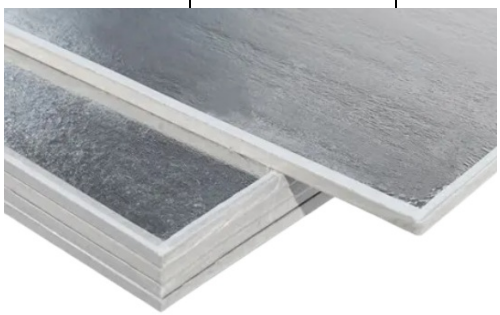 (Verso)	UN	700
408	611001	PLACA DE FORRO Tipo: Frisado - Junta seca Material: Pvc Comprimento: 2.000 MM Largura: 200 MM Espessura: 8 MM Cor: Branca 	UN	200
409	220985	PLÁSTICO BOLHA Material: Plástico Largura: 0,5 - 0,6 metros Comprimento: 100 metros Apresentação: Bobina Características Adicionais: 20-25 Micras Aplicação: Uso Geral (GERENCIA CULTURAL E APOIO PLENÁRIO)	BOBINA	5

410	405482	PORCA Material: Aço Inoxidável Diâmetro Furo: 1/4 POL Características Adicionais: Sextavada Espessura: ~3 - 7 mm Normas Técnicas: Nbr 11888-2 E Nbr 7013 	UN	150
411	283485	PORCA Material: Aço Inoxidável Diâmetro Furo: 3/16 POL Características Adicionais: Sextavada Espessura: ~3 - 7 mm Normas Técnicas: Nbr 11888-2 E Nbr 7013	UN	200
412	406269	PORCA Material: Aço Inoxidável Tipo: Autotravante Com Náilon Diâmetro Furo: 1/4 POL Espessura: ~3 - 7 mm Características Adicionais: Sextavada 	UN	5

413	390732	PORCA Material: Aço Inoxidável Diâmetro Furo: 5/16 POL Espessura: ~3 - 7 mm Características Adicionais: Sextavada, com flange unc serrilhada 	UN	100
414	437134	PRENDEDOR PORTA Material: alumínio e aço Tipo: Magnético, fixado no piso e parede Tipo de fixação (pino e trava): parafuso 	UN	50
415	330576	PREGO COM CABEÇA Material: Ferro Comum Medida JP x LPP (POL x BWG): **15 x 15** (1.1/4" X 13) Diâmetro: 2,4 mm Comprimento: 34,5 mm Tipo Cabeça: axadrezada Tipo Corpo: Liso Tipo Ponta: Comum Aplicação: Caixarias Apresentação: Saco de 1kg	SACO	15

416	327366	PREGO COM CABEÇA Material: Ferro Comum Medida JP x LPP (POL x BWG): **17 x 27** (2.1/2" X 11) Diâmetro: 3 mm Comprimento: 62,1mm Tipo Cabeça: axadrezada Tipo Corpo: Liso Tipo Ponta: Comum Apresentação: Saco de 1kg	SACO	30
417	317913	PREGO COM CABEÇA Material: **Aço** polido Medida JP x LPP (POL x BWG): **13 x 18** (1.1/2" X 15) Diâmetro: 2 mm Comprimento: 41,4 mm Tipo Cabeça: Chata Tipo Corpo: Liso Tipo Ponta: Comum Apresentação: Saco de 1kg ou equivalente	SACO	5
418	612486	PREGO COM CABEÇA Material: **Aço** polido Medida JP x LPP (POL x BWG): **10 x 12** (1.1/6" X 17) Diâmetro: 1,6 mm Comprimento: 27,6 mm Tipo Cabeça: Chata Tipo Corpo: Liso Tipo Ponta: Comum Apresentação: Saco de 1kg ou equivalente	SACO	3
419	622782	PREGO **SEM** CABEÇA Material: **Aço** polido Medida JP x LPP: **12 x 12** Diâmetro: 1,8 mm Comprimento: 27,6 mm Tipo Corpo: Liso Tipo Ponta: Comum Aplicação: Marcenaria Apresentação: Saco de 1kg	SACO	25
420	354199	PREGO **SEM** CABEÇA Material: **Aço** polido Medida JP x LPP (POL x BWG): **15 x 18** (1.1/2" X 13) Diâmetro: 2,4 mm Comprimento: 41,4 mm Tipo Corpo: Liso Tipo Ponta: Comum Aplicação: Marcenaria Apresentação: Saco de 1kg	SACO	10

421	615240	PUXADOR PORTA Material: Zamac Acabamento: Cromado Comprimento total: 10 cm Comprimento: 12,5cm Largura com base: 2,8cm Largura pegador: 1,3cm Altura: 2,8cm Distância dos furos: Aproximadamente 10cm Referência: União Mundial Classic 175-04 Código ALESC: 103512 	UN	25
422	630538	REBITE POP Material: Alumínio Tipo: Repuxo Tipo Aba: Abaulado Diâmetro Corpo: 3,2 mm Comprimento: **12 mm** Material Corpo: Alumínio Material Pino: Alumínio Tipo Cabeça: Abaulada Código ALESC: 102155 	CENTENA	5

423	480802	REBITE POP Material: Alumínio Tipo: Repuxo Tipo Aba: Abaulado Diâmetro Corpo: 3,2 mm Comprimento: **8 mm** Material Corpo: Alumínio Material Pino: Alumínio Tipo Cabeça: Abaulada Cor: Cinza	CENTENA	5
424	486001	REBITE POP Material: Alumínio Tipo: repuxo Tipo Aba: Abaulado Diâmetro Corpo: 4,80 mm Comprimento: 16 mm Características Adicionais: Astm B-209, Liga 5052, Cego, Mandril De Aço Galvanizado Código ALESC: 34464	CENTENA	5
425	405159	REJUNTE Composição: Cimento, Agregado Natural E Aditivos Cor: Branca Tipo: argamassa cimentício tipo II Apresentação: Saco de 1 KG Código ALESC: 100163 	SACO	50

426	604848	RODÍZIO GIRATÓRIO Aplicação: Cadeira Giratória comum Material Banda Rodagem: Nylon, Polipropileno Material Estrutura: Termoplástico / poliuretano (PU) Material: Base (pino): Aço zincado Diâmetro Externo: 60 mm Tamanho pino: 11 mm x 20 mm Cor: Preta e Cinza Características Adicionais: Fixação Por Anel - Pino Aço Carbono por clique 	UN	70
427	316687	RODÍZIO GIRATÓRIO Aplicação: Cadeira Giratória comum Material Banda Rodagem: Nylon, Polipropileno Material Estrutura: Termoplástico / poliuretano (PU) Material: Base (pino): Aço zincado Diâmetro Externo: 75 mm Tamanho pino: 11 mm x 20 mm Cor: Preta Características Adicionais: Fixação Por Anel - Pino Aço Carbono por clique	UN	30

428	304133	RODÍZIO GIRATÓRIO Aplicação: Universal Material Banda Rodagem: Gel Material Estrutura: Aço zincado Diâmetro Externo: 97 - 100 mm Tamanho base: 45 mm x 45 mm Cor: Incolor Características Adicionais: Sistema de freio; Fixação Por parafuso 	UN	30
429	382067	TIJOLO Material: Barro Cozido Tipo: Furado Comprimento: 19 CM Largura: 19 CM Espessura: 9 CM Quantidade Furos: 8 UN Aplicação: Construção Civil	UN	300
430	369095	TRENA Material: Aço Largura Lâmina: 25 MM Comprimento: 8 M Tipo: Rebobinamento Automático Com Freio Da Régua (botão de trava) Peso: ~500g Características Adicionais: Graduação: Mm/Pol; gancho magnético; Sistema Amortecedor Impacto	UN	50

431	379045	TRILHO GAVETA Material: Aço Zincado Tipo: Corrediça **Telescópica** Aplicação: Gaveta/Arquivo/Fichário Tamanho: 30 CM Capacidade 30 Kg/Par Características Adicionais: PAR (lado direito e esquerdo); com parafusos Código ALESC: 34461 	PAR	50
432	340719	TRILHO GAVETA Material: Aço Zincado Tipo: Corrediça Telescópica Aplicação: Gaveta/Arquivo/Fichário Tamanho: 40 CM Capacidade 45 Kg Características Adicionais: PAR (lado direito e esquerdo); com parafusos Código ALESC: 34507*	PAR	50
433	425155	TRILHO GAVETA Material: Aço Zincado Tipo: Corrediça Telescópica Aplicação: Gaveta/Arquivo/Fichário Tamanho: 50 CM Capacidade 50 Kg Características Adicionais: PAR (lado direito e esquerdo); com parafusos Código ALESC: 34399	PAR	25

434	359523	TRILHO GAVETA Material: Aço Tipo: Corrediça **Simples** Aplicação: Gaveta/Arquivo/Fichário Acabamento Superficial: Pintura Epóxi Cor: Branca Tamanho: 30-35 CM Capacidade 20 Kg/Par Características Adicionais: **Rodízios** Em Náilon; PAR (lado direito e esquerdo); com parafusos 	PAR	25
435	359522	TRILHO GAVETA Material: Aço Tipo: Corrediça **Simples** Aplicação: Gaveta/Arquivo/Fichário Acabamento Superficial: Pintura Epóxi Cor: Branca Tamanho: 40 CM Capacidade 25 Kg/Par Características Adicionais: **Rodízios** Em Náilon; PAR (lado direito e esquerdo); com parafusos	PAR	20

436	612645	TRILHO INFERIOR Tipo: Duplo sobreposto Material: Alumínio anodizado Largura: 51,5 mm Compatibilidade: sistemas deslizante da Rometal RO-44L Aplicações: Sistemas deslizantes com sustentação inferior (Móveis em geral) Apresentação: barra de **3 metros** Referência: Rometal **RM-034** 	Barra	15
437	611846	TRILHO DE CORRER Tipo: Sistema Deslizante, Roldana Conteúdo de Embalagem: 2 Carros Deslizantes; 2 Guias Comuns L; 2 Freios. Capacidade: **30Kg** Material: Alumínio anodizado Aplicação: Sobre Trilhos para porta de correr Referência: Rometal RO-21 M 	KIT	12

438	611846	TRILHO DE CORRER Tipo: Sistema Deslizante, Roldana Conteúdo de Embalagem: 2 Carros Deslizantes; 2 Guias Comuns L; 2 Freios. Capacidade: **60Kg** Material: Alumínio anodizado Aplicação: Sobre Trilhos para porta de correr Referência: Rometal RO-44L(link) 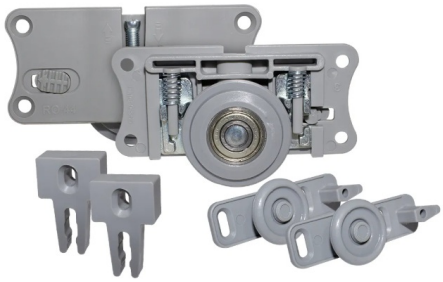	KIT	12
439	614544	TRINCO Material: Metal Cor: Bronze Comprimento: 5 CM Aplicação: Porta camarão 	UN	15

440	401693	VASELINA SÓLIDA (PETROLATO) Tipo: industrial Aspecto Físico: Pasta Cerosa Incolor Ou Branca Apresentação: Pote de 500 gramas Código ALESC: 102182 	UN	25
441	479031	VEDADOR DE BORDA Material: resina acrílica e metil etil cetona Cor: Transparente Aplicação: Fita Antiderrapante Safety Walk Apresentação: bisnagas de 60 - 90 gramas Código ALESC: 34515 	UN	20

ANEXO II

EDITAL DE PREGÃO ELETRÔNICO Nº 031/2026

RELAÇÃO DE ITENS (VALORES MÁXIMOS ADMISSÍVEIS)

LOTE (GRUPO) 1 – HIDRÁULICA						
Item	**Descrição**	**Unid.**	**CATMAT (aproximado)**	**Quant. Máxima**	**Valor unitário (R$)**	**Valor total (R$)**
1	ABRAÇADEIRA. Tipo: "U". Material: Alumínio ou Inox. Tamanho: 1/2". Aplicação: Fixação de mangueira cristal	UN	332851	50	0,74	37,00
2	ABRAÇADEIRA. Tipo: "U". Material: Aço carbono. Tamanho: 1 polegada.	UN	440970	50	1,14	57,00
3	ABRAÇADEIRA. Tipo: Clipe (Rosca sem fim). Material: Metal galvanizado. Tamanho: 4 polegadas. Tipo aperto: fenda	UN	398524	25	17,86	446,50
4	ACABAMENTO PARA VÁLVULA HIDRÁULICA. Material: Aço Inoxidável (Metal cromado) Aplicação: Válvula. Descarga Hydra Max. Pro Deca. Inclusos parafusos de fixação e gabarito de instalação.	UN	406083	20	134,15	2.683,00
5	ACABAMENTO PARA VÁLVULA DE DESCARGA. Cor: branca Material: plástico ABS. Inclusos parafusos de fixação e gabarito de instalação. Aplicação: Válvula Descarga DOCOL 5702.	UN	603287	20	50,81	1.016,20
6	ACABAMENTO. Aplicação: Base de Registro de Pressão e Gaveta Compatibilidade: Estrias DOCOL Cor: Cromado Formato de Acionamento: Cruzeta Medidas: ~ Ø 6 mm x 6 (h) mm	UN	601184	5	51,26	256,30

7	ACABAMENTO. Aplicação: Base de Registro de Pressão e Gaveta Compatibilidade: Estrias DECA Cor: Cromado Formato de Acionamento: Cruzeta Medidas: ~ Ø 6 mm x 6 (h) mm	UN	312409	5	61,93	309,65
8	ADESIVO CONEXÃO HIDRÁULICA. Aplicação: Tubos e Conexões De Pvc Prazo Validade: 1 Ano Após Fabricação Características Adicionais: Com Pincel Aplicador Apresentação: Frasco de 175g ou equivalente	FRASCO 175 G	266924	50	19,05	952,50
9	ANEL DE VEDAÇÃO. Material: Cera Parafina Diâmetro Interno: ~100 MM Espessura Seção Transversal: ~20 MM Aplicação: Instalação de Vaso Sanitário	UN	441837	15	13,69	205,35
10	ASSENTO VASO SANITÁRIO. Compatibilidade: INCEPA - Calypso Material: MDF Laqueado e Ferragem em Alumínio Anodizado Cor: Branco Distância entre os parafusos de fixação: 24,5cm Dimensões: 36 cm de largura, 41,2 cm de comprimento Características Adicionais: fechamento suave (Soft/Slow Close); Acompanha fixadores. Referência: CENSI (cód. 7650)	UN	380696	30	186,59	5.597,70

11	ASSENTO VASO SANITÁRIO. Compatibilidade: DECA - Vogue Plus (P.5.17) Material: Plásticos de engenharia (ABS, Resina Poliéster ou Polipropileno) e ferragens em ligas de cobre (Bronze e Latão). Cor: Branco Distância entre os parafusos de fixação: 14,5 cm Dimensões: 4,5 cm de altura, 35,5cm de largura, 44,5cm de comprimento. Características Adicionais: fechamento suave (Soft/Slow Close); Acompanha fixadores. Referência: DECA (cód. AP.51.17) ou ASTRA ESPECIAL TV/GK GE-17	UN	617816	30	184,36	5.530,80
12	ASSENTO VASO SANITÁRIO. Compatibilidade: DECA - Monte Carlo (P.8.17) Material: Plásticos de engenharia (ABS, Resina Poliéster ou Polipropileno) e ferragens em ligas de cobre (Bronze e Latão). Cor: Branco Distancia entre os parafusos de fixação: 14,5 cm Dimensões: 4,5 cm de altura, 36cm de largura, 46,5cm de comprimento. Características Adicionais: fechamento suave (Soft/Slow Close); Acompanha fixadores. Referência: DECA (cód. AP.816.17)	UN	428250	20	180,35	3.607,00

13	ASSENTO VASO SANITÁRIO. Compatibilidade: DECA - Izy (P.11.17) Material: Plásticos de engenharia (ABS, Resina Poliéster ou Polipropileno) e ferragens em ligas de cobre (Bronze e Latão). Cor: Branco Distancia entre os parafusos de fixação: 14,5 cm Dimensões: 5,2 cm de altura, 38 cm de largura, 45 cm de comprimento. Características Adicionais: Ovalado; Acompanha fixadores. Referência: DECA AP.165.17	UN	457636	10	80,26	802,60
14	BOTÃO DE ACIONAMENTO PARA CAIXA ACOPLADA. Material: PVC/ABS CROMADO Tipo: Acionamento Lateral Compatibilidade: Caixa acoplada ASTRA	UN	601171	25	40,92	1.023,00
15	BOTÃO DE ACIONAMENTO PARA CAIXA ACOPLADA. Material: PVC/ABS CROMADO Tipo: Acionamento Superior Compatibilidade: Caixa acoplada ASTRA	UN	601171	25	34,11	852,75
16	CONEXÃO HIDRÁULICA. Material: Pvc - Cloreto De Polivinila Tipo: **Adaptador - bucha redução** Tipo Fixação: Soldável e Roscável Bitola Lado Soldável: **20 mm** Bitola Lado Roscável: **1/2 POL**	UN	324186	30	0,85	25,50

17	CONEXÃO HIDRÁULICA. Material: Pvc - Cloreto De Polivinila Tipo: **Adaptador - bucha redução** Tipo Fixação: Soldável e Roscável Bitola Lado Soldável: **25 mm** Bitola Lado Roscável: **3/4 POL**	UN	324187	30	1,06	31,80
18	CONEXÃO HIDRÁULICA. Material: Pvc - Cloreto De Polivinila Tipo: **Adaptador - bucha redução** Tipo Fixação: Soldável e Roscável Bitola Lado Soldável: **32 mm** Bitola Lado Roscável: **1 POL**	UN	324189	30	2,63	78,90
19	CONEXÃO HIDRÁULICA. Material: Pvc - Cloreto De Polivinila Tipo: **Adaptador curto** Tipo Fixação: Soldável e Roscável Bitola Lado Soldável: **75 mm** Bitola Lado Roscável: **2.1/2"**	UN	265178	5	18,51	92,55
20	CONEXÃO HIDRÁULICA. Material: Pvc - Cloreto De Polivinila Tipo: **Adaptador - bucha redução** Tipo Fixação: Soldável e Roscável Bitola Lado Soldável: **85 mm** Bitola Lado Roscável: **3"**	UN	242812	5	68,67	343,35
21	CONEXÃO HIDRÁULICA. Material: Pvc - Cloreto De Polivinila Tipo: **Adaptador - bucha redução** Tipo Fixação: Soldável Bitola: **85 x 75 mm**	UN	351299	5	21,32	106,60
22	CONEXÃO HIDRÁULICA. Material: Pvc - Cloreto De Polivinila Tipo Fixação: Soldável Tipo: Curva 90º Tamanho: **20 mm**	UN	257499	25	3,12	78,00

23	CONEXÃO HIDRÁULICA. Material: Pvc - Cloreto De Polivinila Tipo Fixação: Soldável Tipo: Curva 90º Tamanho: **25 mm**	UN	257500	30	3,44	103,20
24	CONEXÃO HIDRÁULICA. Material: Pvc - Cloreto De Polivinila Tipo Fixação: Soldável Tipo: Curva 90º Tamanho: **32 mm (1")**	UN	253294	15	7,64	114,60
25	CONEXÃO HIDRÁULICA. Material: Pvc Esgoto (Branco) - Cloreto De Polivinila Tipo Fixação: Soldável Tipo: Joelho 90º Características Adicionais: Ponta e Bolsa Com Virola Para Tubos Tamanho: **100 mm**	UN	457258	20	6,48	129,60
26	CONEXÃO HIDRÁULICA. Material: Pvc Esgoto (Branco) - Cloreto De Polivinila Tipo Fixação: Soldável Tipo: Joelho 45º Tamanho: **100 mm**	UN	351452	10	7,74	77,40
27	CONEXÃO HIDRÁULICA. Material: Pvc Esgoto (Branco) - Cloreto De Polivinila Tipo Fixação: Soldável Tipo: Joelho 90º Tamanho: **75 mm**	UN	626073	10	5,68	56,80
28	CONEXÃO HIDRÁULICA. Material: Pvc Esgoto (Branco) - Cloreto De Polivinila Tipo Fixação: Soldável Tipo: Joelho 45º Tamanho: **75 mm**	UN	351456	10	6,56	65,60
29	CONEXÃO HIDRÁULICA. Material: Pvc Esgoto (Branco) - Cloreto De Polivinila Tipo Fixação: Soldável Tipo: Joelho 90º Tamanho: **50 mm**	UN	351461	25	2,39	59,75
30	CONEXÃO HIDRÁULICA. Material: Pvc Esgoto (Branco) - Cloreto De Polivinila Tipo Fixação: Soldável Tipo: Joelho 45º Tamanho: **50 mm**	UN	351455	20	3,72	74,40

31	CONEXÃO HIDRÁULICA. Material: Pvc Esgoto (Branco) - Cloreto De Polivinila Tipo Fixação: Soldável Tipo: Joelho 90º Tamanho: **40 mm**	UN	351460	30	1,71	51,30
32	CONEXÃO HIDRÁULICA. Material: Pvc Esgoto (Branco) - Cloreto De Polivinila Tipo Fixação: Soldável Tipo: Joelho 45º Tamanho: **40 mm**	UN	351454	25	2,22	55,50
33	CONEXÃO HIDRÁULICA. Material: Pvc Rígido (AZUL) - Cloreto De Polivinila Tipo Fixação: Soldável e Roscável Tipo: Joelho 90º Tamanho: **25 mm x 1/2"** Características Adicionais: Com Bucha De Latão	UN	404510	30	6,34	190,20
34	CONEXÃO HIDRÁULICA. Material: Pvc - Cloreto De Polivinila Tipo Fixação: Soldável Tipo: Joelho 45º Tamanho: **20 mm**	UN	242793	25	1,85	46,25
35	CONEXÃO HIDRÁULICA. Material: Pvc - Cloreto De Polivinila Tipo Fixação: Soldável Tipo: Joelho 90º Tamanho: **20 mm**	UN	240418	25	0,85	21,25
36	CONEXÃO HIDRÁULICA. Material: Pvc - Cloreto De Polivinila Tipo Fixação: Soldável Tipo: Joelho 45º Tamanho: **25 mm**	UN	242984	25	1,86	46,50
37	CONEXÃO HIDRÁULICA. Material: Pvc - Cloreto De Polivinila Tipo Fixação: Soldável Tipo: Joelho 90º Tamanho: **25 mm**	UN	240422	50	0,84	42,00
38	CONEXÃO HIDRÁULICA. Material: Pvc - Cloreto De Polivinila Tipo Fixação: Soldável Tipo: Joelho 90º Tamanho: **32 mm**	UN	240421	25	3,36	84,00

39	CONEXÃO HIDRÁULICA. Material: Pvc **(BRANCO)** - Cloreto De Polivinila Tipo Fixação: Soldável Tipo: Luva Tamanho: **50 mm**	UN	462550	50	2,48	124,00
40	CONEXÃO HIDRÁULICA. Material: Pvc **(marrom)** - Cloreto De Polivinila Tipo Fixação: Soldável Tipo: Luva Tamanho: **50 mm**	UN	270389	10	5,24	52,40
41	CONEXÃO HIDRÁULICA. Material: Pvc (BRANCO) - Cloreto De Polivinila Tipo Fixação: Soldável Tipo: Luva de redução Tamanho: **50 mm para 40mm**	UN	318679	25	3,17	79,25
42	CONEXÃO HIDRÁULICA. Material: Pvc (BRANCO) - Cloreto De Polivinila Tipo Fixação: Soldável Tipo: Luva Tamanho: **40mm**	UN	293931	30	1,76	52,80
43	CONEXÃO HIDRÁULICA. Material: Pvc - Cloreto De Polivinila Tipo Fixação: Soldável Tipo: Luva Tamanho: **20 mm** Norma Técnica: NBR 5648	UN	245133	25	1,09	27,25
44	CONEXÃO HIDRÁULICA. Material: Pvc - Cloreto De Polivinila Tipo Fixação: Soldável Tipo: Luva Tamanho: **25 mm**	UN	242790	50	1,15	57,50
45	CONEXÃO HIDRÁULICA. Material: Pvc - Cloreto De Polivinila Tipo Fixação: Soldável Tipo: Luva Tamanho: **32 mm**	UN	265027	25	3,07	76,75
46	CONEXÃO HIDRÁULICA. Material: Pvc - Cloreto De Polivinila Tipo Fixação: Soldável Tipo: Luva de correr Tamanho: **25 mm**	UN	407295	30	16,25	487,50
47	CONEXÃO HIDRÁULICA. Material: Pvc - Cloreto De Polivinila Tipo Fixação: Soldável Tipo: Luva de correr Tamanho: **32 mm** Norma Técnica: NBR 5648	UN	373367	20	33,61	672,20

48	CONEXÃO HIDRÁULICA. Material: Pvc - Cloreto De Polivinila Tipo Fixação: Soldável Tipo: União Tamanho: **20 mm** Norma Técnica: NBR 5648	UN	262350	10	9,86	98,60
49	CONEXÃO HIDRÁULICA. Material: Pvc - Cloreto De Polivinila Tipo Fixação: Soldável Tipo: União Tamanho: **25 mm** Norma Técnica: NBR 5648	UN	454764	15	11,36	170,40
50	CONEXÃO HIDRÁULICA. Material: Pvc - Cloreto De Polivinila Tipo Fixação: Soldável Tipo: União Tamanho: **32 mm** Norma Técnica: NBR 5648	UN	351297	5	21,06	105,30
51	CONEXÃO HIDRÁULICA. Material: Pvc - Cloreto De Polivinila Tipo Fixação: Rosca Tipo: Niple / Nípel Tamanho: **3/4" (25 mm)** Norma Técnica: NBR 5648	UN	334009	30	2,20	66,00
52	CONEXÃO HIDRÁULICA. Material: Pvc - Cloreto De Polivinila Tipo Fixação: Rosca Tipo: Niple - Nípel Tamanho: **1/2" (20 mm)**	UN	420009	25	2,13	53,25
53	CONEXÃO HIDRÁULICA. Material: Pvc - Cloreto De Polivinila Tipo Fixação: Rosca Tipo: Niple - Nípel Tamanho: **2.1/2"**	UN	355875	5	1,32	6,60
54	CONEXÃO HIDRÁULICA. Material: Pvc - Cloreto De Polivinila Tipo Fixação: Soldável Tipo: Redução Excêntrica Tamanho: **100 mm x 75 mm** Norma Técnica: NBR 5648	UN	351389	5	11,81	59,05
55	CONEXÃO HIDRÁULICA. Material: Pvc - Cloreto De Polivinila Tipo Fixação: Soldável Tipo: Redução Excêntrica Tamanho: **100 mm x 50 mm** Norma Técnica: NBR 5648	UN	351388	5	8,31	41,55

56	Tipo: CONEXÃO HIDRÁULICA. Material: Pvc - Cloreto De Polivinila Tipo Fixação: Soldável Tipo: Registro de Pressão Tamanho: **20 mm (1/2")**	UN	269083	5	9,45	47,25
57	CONEXÃO HIDRÁULICA. Material: Pvc - Cloreto De Polivinila Tipo Fixação: Soldável Tipo: Registro de Pressão Tamanho: **25 mm (3/4")**	UN	420012	10	31,63	316,30
58	CONEXÃO HIDRÁULICA. Material: Pvc - Cloreto De Polivinila Tipo Fixação: Soldável Tipo: Registro de Pressão - Com União Tamanho: **50 mm (1 1/2")**	UN	404513	5	52,00	260,00
59	CONEXÃO HIDRÁULICA. Material: Pvc - Cloreto De Polivinila Tipo Fixação: Soldável Tipo: Tampão (CAP) Tamanho: **20 mm**	UN	363040	15	1,41	21,15
60	CONEXÃO HIDRÁULICA. Material: Pvc - Cloreto De Polivinila Tipo Fixação: Soldável Tipo: Tampão (CAP) Tamanho: **25 mm**	UN	351445	25	1,76	44,00
61	CONEXÃO HIDRÁULICA. Material: Pvc - Cloreto De Polivinila Tipo Fixação: Roscável Tipo: Plug Tamanho: **20 mm (½")**	UN	271401	20	1,07	21,40
62	CONEXÃO HIDRÁULICA. Material: Pvc - Cloreto De Polivinila Tipo Fixação: Roscável Tipo: Plug Tamanho: **25 mm (3/4")**	UN	271400	30	1,80	54,00
63	CONEXÃO HIDRÁULICA. Material: Pvc (Branco) - Cloreto De Polivinila Tipo Fixação: Soldável Tipo: "TE" Tamanho: **40 mm**	UN	441806	10	3,75	37,50
64	CONEXÃO HIDRÁULICA. Material: Pvc (Branco) - Cloreto De Polivinila Tipo Fixação: Soldável Tipo: "TE" Tamanho: **50 mm** Norma Técnica: NBR 5648	UN	613557	10	7,20	72,00

65	CONEXÃO HIDRÁULICA. Material: Pvc - Cloreto De Polivinila Tipo Fixação: Soldável Tipo: "T" Tamanho: **20 mm (½")** Norma Técnica: NBR 5648	UN	374822	10	1,90	19,00
66	CONEXÃO HIDRÁULICA. Material: Pvc - Cloreto De Polivinila Tipo Fixação: Soldável Tipo: "T" Tamanho: **25 mm** (¾"**)**	UN	351409	20	4,23	84,60
67	CONEXÃO HIDRÁULICA. Material: Pvc - Cloreto De Polivinila Tipo Fixação: Soldável Tipo: "T" de Redução Tamanho: **32 mm**	UN	264977	5	5,42	27,10
68	CONEXÃO HIDRÁULICA. Material: Pvc - Cloreto De Polivinila Tipo Fixação: Soldável Tipo: "T" de Redução Tamanho: **32 mm x 25 mm**	UN	369392	5	10,06	50,30
69	CONEXÃO HIDRÁULICA. Material: Pvc (AZUL) - Cloreto De Polivinila Tipo Fixação: Soldável e Roscável Tipo: "T" Tamanho: **25 mm x 1/2"** Características Adicionais: Com Bucha De Latão	UN	453308	10	10,84	108,40
70	CONEXÃO HIDRÁULICA. Material: Pvc (AZUL) - Cloreto De Polivinila Tipo Fixação: Soldável e Roscável Tipo: "T" Tamanho: **25 mm x 3/4"** Características Adicionais: Com Bucha De Latão	UN	453309	10	11,73	117,30
71	CONJUNTO DE FIXAÇÃO PARA ASSENTOS. Características: parafusos de fixação, capa, batedores (PAR) Compatibilidade: Assentos Vogue Plus (AP.50.17) Cor: Branco Material: Plásticos de engenharia (ABS, Resina Poliéster ou Polipropileno) Referência: DECA 1100.FX.01	CONJ	441839	35	24,99	874,65

72	CONJUNTO DE FIXAÇÃO PARA ASSENTOS. Componentes: Torre de fixação e parafuso/bucha (PAR) Compatibilidade: Assentos Deca AP.816.17 (Monte Carlo) Referência: DECA TFI.236.01 e FX.236.01 Material da dobradiça: Metal	CONJ	441839	20	21,51	430,20
73	CONJUNTO DE FIXAÇÃO PARA ASSENTOS SANITÁRIOS. Características: parafusos e porcas de fixação com aletas (PAR) Compatibilidade: Assento DECA AP.165.17 (Izy) Cor: Branco Material: Plásticos de engenharia (Termoplástico, ABS, Resina Poliéster ou Polipropileno) Referência: DECA (cód. FX.165.01)	CONJ	441839	20	19,52	390,40
74	CONJUNTO DE FIXAÇÃO PARA ASSENTOS SANITÁRIOS. Características: parafusos de fixação, porca e batedores (PAR) Compatibilidade: Assentos INCEPA - Calypso Cor: Branco Material: Plásticos de engenharia (Termoplástico, ABS, Resina Poliéster ou Polipropileno)	CONJ	441839	50	18,05	902,50
75	CONJUNTO DE FIXAÇÃO PARA ASSENTOS SANITÁRIOS. Características: parafusos de fixação, porca borboleta, capa e batedores (PAR). Compatibilidade: Universal Astra Cor: Branco Material: Suportes em nylon; Parafusos, borboletas e capas de acabamento em pp (polipropileno); Bases antiderrapantes em pvc.	CONJ	441839	25	20,68	517,00

76	DISPENSER PAPEL TOALHA. Material: Plástico Abs Tipo: Interfolha Cor: Branca Capacidade: mínimo 400 folhas Características Adicionais: com visor em acrílico. Dimensões: 26 (H) x 26,3 (L) x 12,5 (P) Peso: ~0,8Kg Abertura: Trava Fixação: Parede (incluído Bucha e Parafusos)	UN	309966	25	48,43	1210,75
77	DISPENSER PAPEL HIGIÊNICO. Material: Plástico Abs Tipo: Rolão Cor: Branca Capacidade: 300-500 metros Características Adicionais: com visor em acrílico. Dimensões: 27 (H) x 23 (L) x 12,5 (P) Peso: ~0,57Kg Abertura: Trava com chave Fixação: Parede (incluído Bucha e Parafusos)	UN	615460	25	39,00	975,00
78	DISPENSER PAPEL HIGIÊNICO. Material: Plástico Abs Tipo: Papel "cai-cai" (interfolha) Cor: Branca Capacidade: Características Adicionais: com visor em acrílico. Dimensões: Peso: Abertura: Trava Fixação: Parede (incluído Bucha e Parafusos)	UN	256846	100	36,07	3.607,00

79	DISPENSER HIGIENIZADOR. Material: Plástico Abs Capacidade: ~800 mililitros Tipo Fixação: Parede Cor: Branca Aplicação: Para Álcool Gel ou Sabonete Líquido para Mãos Características Adicionais: Visor Frontal; trava de segurança; embalagem individual Acompanha: parafusos; buchas; chave de segurança.	UN	404651	30	44,13	1.323,90
80	DISPENSER HIGIENIZADOR AUTOMÁTICO. Material: Plástico Abs Capacidade: 700 - 1100 mililitros Tipo Fixação: Parede Cor: Branca com visor transparente Aplicação: Sabonete Líquido para Mãos Consistência do produto compatível: líquido Distância de indução: 0 à 10 cm Regulagem de gotas: mínimo 2 níveis Alimentação: Carregador (fonte) 5V ou bateria (~1200 mA/h) compatível com cabo USB Características Adicionais: Sensor Automático De Aproximação; Bico	UN	477938	150	248,98	37.347,00
81	DUCHA HIGIENICA. Material: Metal Comprimento: 1,20 M Diâmetro: 1/2 POL Acabamento: Cromado Características Adicionais: Registro Com 1/4 De Volta; Acionamento De Alavanca	UN	304782	25	63,83	1.595,75
82	ENGATE HIDRÁULICO. Material: Aço Inoxidável Bitola: 1/2 POL Comprimento: 40 CM Características Adicionais: Malha Trançada	UN	384012	40	26,35	1.054,00

83	ENGATE HIDRÁULICO. Material: Aço Inoxidável Bitola: 1/2 POL Comprimento: 60 CM Características Adicionais: Malha Trançada	UN	485193	50	29,40	1.470,00
84	EXTENSOR DE TORNEIRA. Material: ABS Cromado, borracha, metal e resina termoplástica Bitola: rosca externa M22 (2,2cm) ou rosca interna M24 (2,4cm). Comprimento: 15 cm Cor: Cromado Características Adicionais: Com Bico Arejador Chuveirinho 360°	UN	398943	20	66,93	1.338,60
85	ENXTENSOR Tipo: Prolongador com rosca macho x fêmea Material: metal / latão Cor: Cromado Bitola: 1/2" Comprimento: 6 cm	UN	398943	15	34,34	515,10
86	FITA VEDA ROSCA. Material: Ptfe (Teflon) Largura: 18-20 MM Espessura: 05-0,8 Mm Resistência Temperatura: -200 A 260 °C Normas Técnicas: Abnt, Mil Spec T-27730-A Apresentação: Rolo de 10 metros (Comprimento) ou equivalente	UN	225707	150	4,50	675,00
87	FITA. Material: Pvc Largura: 100 MM Características Adicionais: Sem adesivo Cor: Cinza Aplicação: isolamento de tubulação de ar-condicionado Referência: Fita de PVC 10 m x 10 cm IMPERFITA	METROS	475981	100	8,05	805,00
88	MANGUEIRA. Material: Silicone Aparência Visual: Tipo Cristal Diâmetro Interno: 1/2" Comprimento: 25 metros ou equivalente Aplicação: Nivelamento e uso geral	Metro	625322	150	3,42	513,00

89	RALO Tipo: Click inteligente Material: Aço Inoxidável Tipo: Quadrado Bitola: 150 X 150 MM Características Adicionais: Com caixilho e fecho Aplicação: Instalações Sanitárias	UN	399114	50	46,75	2.337,50
90	RALO. Tipo: Grelha Material: Aço Inoxidável Tipo: Quadrado Bitola: 150 X 150 MM Características Adicionais: Com caixilho e fecho Aplicação: Instalações Sanitárias	UN	399027	20	46,45	929,00
91	RALO. Tipo: Cego Material: Aço Inoxidável Cor: Dourado Tipo: Quadrado Bitola: 150 X 150 MM Aplicação: Instalações Sanitárias	UN	324667	10	166,61	1.666,10
92	REDUTOR. Tipo: Adaptador universal para válvulas de pia Material: plástico e borracha Dimensão: Fêmea 58 mm x macho 46 mm	UN	359398	10	32,41	324,10
93	REDUTOR Tipo: Bucha Material: Latão / Aço Dimensão: rosca macho: 3/4" x rosca fêmea: 1/2" Tamanho: ~ 20 mm Aplicação: Válvula Solenóide	UN	359398	20	14,76	295,20
94	REGISTRO DE GAVETA. Bitola: 3/4 POL (25MM) Material: Latão/ferro/bronze/metal Compatibilidade: DOCOL	UN	13209	25	50,12	1.253,00
95	REGISTRO DE GAVETA. Bitola: ¾'' (25MM) Material: Latão/ferro/bronze/metal Compatibilidade: DECA	UN	11560	25	58,65	1.466,25

96	REPARO VÁLVULA HIDRÁULICA. Material: Metal, borracha e Plástico Tipo Fixação: Encaixe Aplicação: Torneiras e válvula de mictório de pressão DOCOL Pressmatic Compact e Pressmatic Alfa Componentes: Borracha, Gaxetas, Guarnição, Mola Aço, Bóia Veda Referência: Pressmatic - 004773200	CONJUNTO	347462	25	67,02	1.675,50
97	REPARO VÁLVULA HIDRÁULICA. Material: Metal, borracha e Plástico Tipo Fixação: Encaixe Aplicação: Torneira Docolmatic Componentes: Borracha, Gaxetas, Guarnição, Mola Aço, Bóia Veda	CONJUNTO	347806	20	45,35	907,00
98	REPARO REGISTRO PRESSÃO. Tipo: Kit anéis (vedantes) Compatibilidade: Registro de pressão DOCOL	UN	330189	25	24,51	612,75
99	REPARO REGISTRO PRESSÃO. Tipo: Kit anéis (vedantes) Características: 05 ORING ORIGINAIS 4160.014; e 05 VEDANTES ORIGINAIS 4152.010. Compatibilidade: Registro de pressão **DECA**	UN	330189	25	73,53	1.838,25
100	REPARO VÁLVULA HIDRÁULICA. Tipo: torneira boia para caixa acoplada Aplicação: Caixa acoplada PFC MONTANA	UN	290156	20	140,41	2.808,20
101	REPARO VÁLVULA HIDRÁULICA. Tipo: Kit completo para caixa acoplada Características Adicionais: Castelo De Saída, Base De Acionamento, botão acionador superior, corrente, borracha, flutuador, Guia e Haste. Compatibilidade: Caixa Acoplada Astra	UN	629670	25	118,92	2.973,00

102	REPARO VÁLVULA HIDRÁULICA. Tipo: Mecanismo (torre/cabeçote) para entrada de água Compatibilidade: Caixa acoplada KE/DFN Astra	UN	398131	10	33,32	333,20
103	REPARO VÁLVULA HIDRÁULICA. Tipo: Obturador Coaxial para entrada de água Compatibilidade: Caixa Acoplada - Montana	UN	465417	10	77,35	773,50
104	REPARO VÁLVULA HIDRÁULICA. Tipo: Obturador Material: PVC Aplicação: Mecanismo de saída de Caixa Acoplada Astra Características adicionais: Sem corrente	UN	465417	10	19,33	193,30
105	REPARO VÁLVULA HIDRÁULICA. Tipo: Corrente Material: PVC Aplicação: Mecanismo de saída de Caixa Acoplada Astra Características adicionais: 36 cm	UN	465417	10	10,46	104,60
106	REPARO VÁLVULA. Tipo: Bico dosador Material: PVC e borracha Compatibilidade: Reservatório para Dispenser Higienizador - linhas city nobre e new classic nobre. Dimensão: 10 (h) x 1,5 (DN) cm Peso: 10g Tipo de instalação: Encaixe	UN	465417	10	5,83	58,30
107	RESERVATORIO DE DISPENSER HIGIENIZADOR. Compatibilidade: Dispenser Higienizador - linhas city nobre e new classic nobre. Capacidade: Até 800ml Características adicionais: com tampa Medidas: 9,1 (L) x 12,2 (h) x 8,3 cm (P)	UN	404651	15	21,6	324,00

108	SIFÃO. Material: Polipropileno e elastômeros Tipo Corpo: Sanfonado / Flexível Aplicação: Lavatório e Pia Características Adicionais: Sistema De Vedação Por Anéis Plástico Ou Borracha Resistência: até 90°C Diâmetro Entrada: Adaptável às válvulas de 7/8", 1 ¼" e 1 ½" Bitola de saídas: DN 38, 40, 48 e 50 Padrão: Universal/Duplo	UN	441316	50	6,35	317,50
109	SIFÃO. Material: Metal Cromado Tipo Corpo: Rígido Aplicação: Lavatório E Pia Bitola: 2 X 1 1/2 POL Características Adicionais: Sistema Vedação Por Anéis - Plástico Ou Borracha	UN	338007	25	236,85	5.921,25
110	TORNEIRA. Material Corpo: Metal Cromado Tipo: Bica alta (~18cm) Diâmetro: 1/2 POL Acabamento Superficial: Cromado Características Adicionais: bica móvel; sistema acionamento 1/4 Aplicação: Parede	UN	381096	15	97,2	1.458,00
111	TORNEIRA. Material Corpo: Metal Tipo: Bica alta Diâmetro: 1/2 POL Acabamento Superficial: Cromado Características Adicionais: Bica Móvel Giratória Aplicação: Mesa	UN	627148	20	93,77	1.875,40
112	TORNEIRA. Material Corpo: Metal Tipo: Automática Diâmetro: 1/2 POL Acabamento Superficial: Cromado Características Adicionais: Acionamento Hidromecânico com Leve Pressão Manual Aplicação: Mesa	UN	429871	50	196,11	9.805,50

113	TORNEIRA. Tipo: Elétrica Material Corpo e Bica: PVC Material Direcionador: Cromado / metal Tensão: 220 V Potência: 5.500 W Diâmetro: 1/2 POL Dimensão: ~ 27 (h) x 14 (L) x 27 (P) Pressão de Funcionamento Mínima: 20kPa (2 m.c.a) / Máxima: 400 kPa (40 m.c.a.) Características Adicionais: Bica móvel e arejador articulável; Controle eletrônico de temperatura com ajuste gradual na parte superior; Acionamento: lateral Grau de proteção: IP24 Aplicação: parede	UN	374163	50	264,32	13.216,00
114	TORNEIRA. Material Corpo: Metal Tipo: Pressão Diâmetro: 1/2 POL Acabamento Superficial: Cromado Características Adicionais: Longa Com Adaptador (bico) para Mangueira Aplicação: De parede para uso geral	UN	376177	15	91,52	1.372,80

115	TORNEIRA. Material Corpo: Metal Tipo: Acionamento Fotocélula (sensor eletrônico) Diâmetro: 1/2 POL Aplicação: **Mesa** Classe de pressão: 2 a 40 m.c.a Temperatura máxima da água: 40°C Mobilidade da bica: Fixa Voltagem: 90 a 240 V Potência: 6 W (~185mA) Conteúdo da embalagem: 1 corpo montado, 1 canopla montada, 1 válvula solenóide montada, 1 registro regulador de vazão, 1 chave do arejador, 1 manual de instalação, 1 adesivo orientativo, 1 chave ar, 1 fonte chaveada e 1 chave sextavada. Referência: DOCOL 90002181006	UN	369448	40	2.290,99	91.639,60
116	TORNEIRA. Material Corpo: Metal Tipo: Acionamento Fotocélula (sensor) Diâmetro: 1/2 POL Aplicação: **Parede** Tipo: Acionamento Fotocélula (sensor eletrônico) Diâmetro: 1/2 POL Aplicação: Mesa Classe de pressão: 2 a 40 m.c.a Temperatura máxima da água: 40°C Mobilidade da bica: Fixa Voltagem: 90 a 240 V Conteúdo da embalagem: 1 canopla montada, 1 caixa para embutir com gabarito de instalação, 1 manual de instalação, 1 adesivo orientativo, 1 chave telep 2,5 mm, 1 bica, 1 canopla e 1 chave para arejador. Referência: DOCOL 90004711016	UN	342627	5	4.279,85	21.399,25

117	TUBO DE LIGAÇÃO. Tipo: Flexível Composição: Polipropileno e elastômeros Diâmetro da saída: DN38 Tamanho: ~26cm Adicionais: Acompanha acabamento e vedação Aplicação: Ligação da entrada da caixa de descarga Cor: Branca	UN	480515	50	19,91	995,50
118	TUBO HIDRÁULICO. Material: Pvc - Cloreto De Polivinila Tipo Fixação: Soldável Tipo: Tubo Tamanho: **20 mm** Comprimento: 3 M Norma Técnica: NBR 5648	UN	433359	15	13,00	195,00
119	TUBO HIDRÁULICO. Material: Pvc - Cloreto De Polivinila Tipo Fixação: Soldável Tipo: Tubo Tamanho: **25 mm** Comprimento: 3 M	UN	433360	40	13,60	544,00
120	TUBO HIDRÁULICO. Material: Pvc - Cloreto De Polivinila Tipo Fixação: Soldável Tipo: Tubo Tamanho: **32 mm** Comprimento: 3 M	UN	330323	10	34,81	348,10
121	TUBO HIDRÁULICO. Material: Pvc (marrom) - Cloreto De Polivinila Tipo Fixação: Soldável Tipo: Tubo Tamanho: **50 mm** Comprimento: 3 M	UN	407375	25	51,86	1.296,50
122	TUBO HIDRÁULICO. Material: Pvc (Branco) - Cloreto De Polivinila Tipo Fixação: Ponta e Bolsa Soldável Tipo: Tubo Tamanho: **40 mm** Comprimento: 3 M	UN	366642	20	25,01	500,20
123	TUBO HIDRÁULICO. Material: Pvc (Branco) - Cloreto De Polivinila Tipo Fixação: Ponta e Bolsa Soldável Tipo: Tubo Tamanho: **50 mm** Comprimento: 3 M	UN	330264	25	34,59	864,75

124	TUBO HIDRÁULICO. Material: Pvc (Branco) - Cloreto De Polivinila Tipo Fixação: Ponta e Bolsa Soldável Tipo: Tubo Tamanho: **100 mm** Comprimento: 3 M	UN	330262	20	55,62	1.112,40
125	VÁLVULA DE ESCOAMENTO. Material: Latão Tratamento Superficial: Cromada Tipo: Click Bitola (pescoço): 1.1/4" Tamanho: 13 cm Aplicação: Tanque Universal (saída de água)	UN	301939	25	107,65	2.691,25
126	VÁLVULA DE ESCOAMENTO. Material: Latão Tratamento Superficial: Cromada Tipo: Tampa Bitola (pescoço): 1.1/4" Tamanho: 5-10 cm Aplicação: Tanque Lavatório Universal (saída de água)	UN	395410	10	18,33	183,30
127	VÁLVULA DE ESCOAMENTO. Material: Latão Tratamento Superficial: Cromada Tipo: Tampa Bitola: 7/8" Tamanho: 5-10 cm Aplicação: Cuba/Pia Universal (saída de água)	UN	418625	30	41,00	1.230,00

128	VÁLVULA DESCARGA. Tipo: Sensor de Presença de Sobrepor Material: Metal Acabamento (cor): inox Aplicação: Mictório (Descarga De Mictório Automática) Tamanho: ~ 13 (L) x 8 (h) x 5,5 (P) cm Bitola entrada: Superior de 1/2" (DN15). Pressão da água: ~ 0,05 - 0,7 Mpa Distância de detecção: 55 cm (+/- 15%) Alimentação: DC-6V (4 pilhas alcalinas AA e/ou fonte. Caso o modelo apresente apenas alimentação por pilhas, deve ser fornecido fonte de alimentação 220v compatível). Consumo de energia em estática: máximo 0,5 mw Características Adicionais: Acionamento por Infra Vermelho com descarga completa durante 7-8 segundos. Apresentação: Válvula (excluindo bateria), tubo de drenagem (saída), acabamento e vedação. Referência: OFA Amb. (link); CERTIVA (link); OKJHFD (link).	UN	337609	20	580,00	11.600,00
TOTAL (R$)						**273.847,00**

LOTE (GRUPO) 2 – ELÉTRICA						
Item	**Descrição**	**Unid.**	**CATMAT (aproximado)**	**Quant. Máxima**	**Valor unitário (R$)**	**Valor total (R$)**
129	BOIA DE NÍVEL. Tipo: Chave elétrica Aplicação: CAIXA DAGUA Cabo: 1,5 metro Capacidade elétrica: 15 amperes COM CABO E LIGAÇÃO DE 1,50M Grau de Proteção: Ip X8 Motores monofásicos: 1CV em 220V	UN	365314	10	49,22	492,20

130	BOMBA, TIPO DRENO. Aplicação: Aparelho de Ar Condicionado Split Capacidade: 20 litros/Hora até 45000 BTUS Voltagem: 220V (BIVOLT) Compatibilidade: EOS MASTERFLOW 20	UN	288560	25	386,93	9.673,25
131	CABO ELÉTRICO FLEXÍVEL. Tipo: unipolar Seção Nominal: **1,5 MM** Cor: Preto, Branco, Vermelho, Azul e Verde Material Do Condutor: Cobre Eletrolítico Material Isolamento: Pvc Anti-Chama Classe Encordoamento: 4 ou 5 Temperatura: 70 °C Tensão Isolamento: > Ou = 750 V Apresentação: Rolo de 100 metros	ROLO	408493	250	156,68	39.170,00
132	CABO ELÉTRICO FLEXÍVEL. Tipo: unipolar Seção Nominal: **2,5 MM** Cor: Preto, Branco, Vermelho, Azul e Verde Material Do Condutor: Cobre Eletrolítico Material Isolamento: Pvc Anti-Chama Classe Encordoamento: 4 ou 5 Temperatura: 70 °C Tensão Isolamento: > Ou = 750 V Apresentação: Rolo de 100 metros	ROLO	408494	250	237,00	59.250,00

133	CABO ELÉTRICO FLEXÍVEL. Tipo: unipolar Seção Nominal: **4 MM** Cor: Preto, Branco, Vermelho, Azul e Verde Material Do Condutor: Cobre Eletrolítico Material Isolamento: Pvc Anti-Chama Classe Encordoamento: 4 ou 5 Temperatura: 70 °C Tensão Isolamento: > Ou = 450 / 750 V Apresentação: Rolo de 100 metros	ROLO	408495	250	410,05	102.512,50
134	CABO ELÉTRICO FLEXÍVEL. Tipo: unipolar Seção Nominal: **6 MM** Cor: Preto, Branco, Vermelho, Azul e Verde Material Do Condutor: Cobre Eletrolítico Material Isolamento: Pvc Anti-Chama Classe Encordoamento: 4 ou 5 Temperatura: 70 °C Tensão Isolamento: > Ou = 750 V Apresentação: Rolo de 100 metros	ROLO	408492	125	585,38	73.172,50
135	CABO ELÉTRICO FLEXÍVEL. Tipo: unipolar Seção Nominal: **10 MM** Cor: Preto, Branco, Vermelho, Azul e Verde Material Do Condutor: Cobre Eletrolítico Material Isolamento: Pvc Anti-Chama Classe Encordoamento: 4 ou 5 Temperatura: 70 °C Tensão Isolamento: > Ou = 750 V Apresentação: Rolo de 100 metros	ROLO	369668	75	1.181,16	88.587,00

136	CABO ELÉTRICO FLEXÍVEL. Tipo: unipolar Seção Nominal: **16 MM** Cor: Preto, Branco, Vermelho, Azul e Verde Material Do Condutor: Cobre Eletrolítico Material Isolamento: Pvc Anti-Chama Classe Encordoamento: 4 ou 5 Temperatura: 70 °C Tensão Isolamento: > Ou = 750 V Apresentação: Rolo de 100 metros	ROLO	408527	50	1.670,36	83.518,00
137	CABO ELÉTRICO FLEXÍVEL. Tipo: Pp Formação Condutor: 3 X **2,5 MM** Tensão Isolamento: 750 V Material Do Condutor: Cobre Material Isolamento: Pvc Anti-Chama Temperatura Operação: 70 °C Apresentação: cabo de 100 metros	METRO	340253	1000	10,79	10.790,00
138	CABO ELÉTRICO FLEXÍVEL. Tipo: Pp Formação Condutor: 3 X **4 MM** Tensão Isolamento: 750 V Material Do Condutor: Cobre Material Isolamento: Pvc Anti-Chama Temperatura Operação: 70 °C Apresentação: cabo de 100 metros	METRO	340252	600	15,34	9.204,00
139	CAIXA PASSAGEM. Material: Pvc Antichama Tipo: Embutir Características Adicionais: Entrada Eletrodutos: 1/2 E 3/4 Pol Dimensões: 4 X 2 POL Formato: Retangular	UN	612097	50	5,12	256,00

140	CAIXA PASSAGEM. Material: Pvc Antichama Tipo: Embutir Características Adicionais: Entrada Eletrodutos: 1/2 E 3/4 Pol Dimensões: 4 X 4 POL Formato: Quadrada	UN	612096	30	6,43	192,90
141	CAIXA PASSAGEM. Material: Pvc Antichama Tipo: Embutir Aplicação: Parede **Drywall** Compatibilidade: montantes de 48 mm, 70mm e 90mm com presilhas para regulagem Dimensões: 4 X 2 POL Formato: Retangular com bordas arredondadas	UN	426023	200	11,55	2.310,00
142	CAIXA PASSAGEM. Material: Pvc Antichama Tipo: Embutir Aplicação: Parede **Drywall** Compatibilidade: montantes de 48 mm, 70mm e 90mm com presilhas para regulagem Dimensões: 4 X 4 POL Formato: Quadrada com bordas arredondadas	UN	426024	35	21,97	768,95
143	CAIXA PASSAGEM. Material: Pvc Antichama Tipo: Condulete (Sobrepor) Aplicação: Instalações Elétricas Características Adicionais: Fixação Por Parafusos Uso: Permitindo Acoplamento De Adaptador Para Condulete Comprimento: ~94,5 MM Largura: ~50 MM Altura: ~40 MM Bitola: 3/4 POL Cor: Cinza	UN	365606	50	6,81	340,50
144	CANALETA. Material: Pvc - Cloreto De Polivinila Tipo: Com Tampa Cor: Branca Características Adicionais: Com 1 Divisória / Com Adesivo Dupla Face Aplicação: Instalação Elétrica Dimensões: **20** X 10 X 2000 MM	UN	452533	50	7,88	394,00

145	CANALETA. Material: Pvc - Cloreto De Polivinila Tipo: Com Tampa Cor: Preto Características Adicionais: Com **2** Divisórias / Com Adesivo Dupla Face Aplicação: Instalação Elétrica Dimensões: **50** X 10-12 X 2000 MM	UN	371082	50	37,40	1.870,00
146	CANALETA. Material: Pvc Auto-Extinguível Tipo: Com Tampa curva Cor: Marfim Características Adicionais: Piso; Base Adesivo Dupla Face; Referência: Kss Brasil Rd-50mw Aplicação: Instalação Elétrica Largura (passagem): 20 mm Dimensões: (L x a x c) 50 X 12 X 1000 MM	UN	437658	25	66,63	1.665,75
147	CAPACITOR. Tipo: Fase Capacitância: 2,5 µf (microfarads) Tensão: 220 Vca Aplicação: Ar Condicionado EOS	UN	287484	25	13,90	347,50
148	CONECTOR ELÉTRICO. Material: poliamida autoextinguível / policarbonato Tipo: Rápido - Cage Clamp (alavanca) Emenda: 2 polos / vias **(em linha)** Tensão Nominal: 450 V Grau De Proteção: Ip20 Corrente Nominal: 32 A Aplicação: Fios condutores **0,14 - 4 mm** (< AWG 12) Barra de condução: cobre eletrolítico Material conector (mola fixação): Aço Inoxidável, cromo e níquel Característica adicional: Desencape ~11mm Cor: Laranja	UN	474275	250	4,57	1.142,50

149	CONECTOR ELÉTRICO. Material: poliamida autoextinguível / policarbonato Tipo: Rápido - Cage Clamp (alavanca) Emenda: 2 polos / vias **(reta)** Tensão Nominal: 450 V Grau De Proteção: Ip20 Corrente Nominal: 32 A Aplicação: Fios condutores **0,14 - 4 mm** (< AWG 12) Barra de condução: cobre eletrolítico Material conector (mola fixação): Aço Inoxidável, cromo e níquel Característica adicional: Desencape ~11mm Cor: Preferencialmente Verde	UN	474275	500	3,00	1.500,00
150	CONECTOR ELÉTRICO. Material: poliamida autoextinguível / policarbonato Tipo: Rápido - Cage Clamp (alavanca) Emenda: **2 polos** / vias **(reta)** Tensão Nominal: 450 V Grau De Proteção: Ip20 Corrente Nominal: **41** A Aplicação: Fios condutores **0,5 - 6 mm** (< AWG 10) Barra de condução: cobre eletrolítico Material conector (mola fixação): Aço Inoxidável, cromo e níquel Característica adicional: Desencape ~11mm Cor: Laranja	UN	617759	500	6,70	3.350,00

151	CONECTOR ELÉTRICO. Material: poliamida autoextinguível / policarbonato Tipo: Rápido - Cage Clamp (alavanca) Emenda: **3 polos** / vias (reta) Tensão Nominal: 450 V Grau De Proteção: Ip20 Corrente Nominal: 41 A Aplicação: Fios condutores 0,5 - 6 mm (< AWG 10) Barra de condução: cobre eletrolítico Material conector (mola fixação): Aço Inoxidável, cromo e níquel Característica adicional: Desencape ~11mm Cor: Laranja	UN	474276	100	4,93	493,00
152	CONECTOR ELÉTRICO. Material: poliamida autoextinguível / policarbonato Tipo: Rápido - Cage Clamp (alavanca) Emenda: **5 polos** / vias (reta) Tensão Nominal: 450 V Grau De Proteção: Ip20 Corrente Nominal: 41 A Aplicação: Fios condutores 0,5 - 6 mm (< AWG 10) Barra de condução: cobre eletrolítico Material conector (mola fixação): Aço Inoxidável, cromo e níquel Característica adicional: Desencape ~11mm Cor: Laranja	UN	474274	75	6,16	462,00
153	CONTROLE REMOTO Tipo: Sem Fio Aplicação: Aparelho Ar Condicionado Características Adicionais: Universal	UN	390407	30	33,90	1.017,00
154	DETECTOR TENSÃO. Tipo: Caneta Indutiva Uso: Autoteste Faixa Tensão: 90 A 1.000 V Aplicação: Rede De Baixa e média Tensão Grau de proteção: IP54 Características Adicionais: Com Indicador Sonoro E Com Indicador Visual	UN	474815	20	155,64	3.112,80

155	DETECTOR TENSÃO. Tipo: Chave de fenda para teste por contato Largura da ponta: ~3 mm Formato da Ponta: Fenda Comprimento da haste: ~6 cm Comprimento total: ~14cm Material: aço especial e polímero anti-chamas Uso: Autoteste Faixa Tensão: 220 - 250 V Aplicação: Rede De Baixa e média Tensão Grau de proteção: IP54 Características Adicionais: Com Indicador Visual	UN	251315	15	5,56	83,40
156	DISJUNTOR BAIXA TENSÃO. Funcionamento: Termomagnético Número Pólos: 1 Corrente Nominal: **15 A** **Padrão: Nema** Acionamento: Alavanca Fixação: Por Meio De Presilhas Curva De Disparo: C	UN	426895	10	20,00	200,00
157	DISJUNTOR BAIXA TENSÃO. Funcionamento: Termomagnético Número Pólos: 1 Corrente Nominal: **20 A** Padrão: Nema Acionamento: Alavanca Fixação: Por Meio De Presilhas Curva De Disparo: C	UN	426894	10	20,90	209,00
158	DISJUNTOR BAIXA TENSÃO. Funcionamento: Termomagnético Número Pólos: 1 Corrente Nominal: **25 A** Padrão: Nema Acionamento: Alavanca Fixação: Por Meio De Presilhas Curva De Disparo: C	UN	426893	10	21,12	211,20

159	DISJUNTOR BAIXA TENSÃO. Funcionamento: Termomagnético Número Pólos: 1 Corrente Nominal: **30 A** Padrão: Nema Acionamento: Alavanca Fixação: Por Meio De Presilhas Curva De Disparo: C	UN	450054	10	21,62	216,20
160	DISJUNTOR BAIXA TENSÃO. Funcionamento: Termomagnético Número Pólos: 1 Corrente Nominal: **40 A** Padrão: Nema Acionamento: Alavanca Fixação: Por Meio De Presilhas Curva De Disparo: C	UN	450053	10	31,34	313,40
161	DISJUNTOR BAIXA TENSÃO. Funcionamento: Termomagnético Número Pólos: 1 Corrente Nominal: **50 A** Padrão: Nema Acionamento: Alavanca Fixação: Por Meio De Presilhas Curva De Disparo: C	UN	482688	10	30,33	303,30
162	DISJUNTOR BAIXA TENSÃO. Funcionamento: Termomagnético Número Pólos: 1 Corrente Nominal: **60 A** Padrão: Nema Acionamento: Alavanca Fixação: Por Meio De Presilhas Curva De Disparo: C	UN	482688	10	45,01	450,10
163	DISJUNTOR BAIXA TENSÃO. Funcionamento: Termomagnético Número Pólos: 1 Corrente Nominal: **16 A** **Padrão: Din** Acionamento: Alavanca Fixação: Por Meio De Presilhas Tensão Nominal: 127/220 V Curva De Disparo: C	UN	616753	10	10,72	107,20

164	DISJUNTOR BAIXA TENSÃO. Funcionamento: Termomagnético Número Pólos: 1 Corrente Nominal: **20 A** **Padrão: Din** Acionamento: Alavanca Fixação: Por Meio De Presilhas Tensão Nominal: 127/220 V Curva De Disparo: C	UN	484195	10	11,93	119,30
165	DISJUNTOR BAIXA TENSÃO. Funcionamento: Termomagnético Número Pólos: 1 Corrente Nominal: **25 A** **Padrão: Din** Acionamento: Alavanca Fixação: Por Meio De Presilhas Tensão Nominal: 127/220 V Curva De Disparo: C	UN	482697	10	10,02	100,20
166	DISJUNTOR BAIXA TENSÃO. Funcionamento: Termomagnético Número Pólos: 1 Corrente Nominal: **32 A** **Padrão: Din** Acionamento: Alavanca Fixação: Por Meio De Presilhas Tensão Nominal: 127/220 V Curva De Disparo: C	UN	408860	10	11,00	110,00
167	DISJUNTOR BAIXA TENSÃO. Funcionamento: Termomagnético Número Pólos: 1 Corrente Nominal: **40 A** **Padrão: Din** Acionamento: Alavanca Fixação: Por Meio De Presilhas Tensão Nominal: 127/220 V Curva De Disparo: C	UN	408857	5	14,13	70,65

168	DISJUNTOR BAIXA TENSÃO. Funcionamento: Termomagnético Número Pólos: 1 Corrente Nominal: **50 A** **Padrão: Din** Acionamento: Alavanca Fixação: Por Meio De Presilhas Tensão Nominal: 127/220 V Curva De Disparo: C	UN	408858	5	13,67	68,35
169	DISJUNTOR BAIXA TENSÃO. Funcionamento: Termomagnético Número Pólos: 1 Corrente Nominal: **63 A** **Padrão: Din** Acionamento: Alavanca Fixação: Por Meio De Presilhas Tensão Nominal: 127/220 V Curva De Disparo: C	UN	482701	5	13,53	67,65
170	ELETROCALHA. Material: Aço ou alumínio Tipo: Perfurada Modelo: U Tratamento Superficial: Galvanizado Comprimento: 3.000 mm Altura: 50 - 75 mm Largura: 50 - 100 mm Características Adicionais: com virola 360º Aplicação: Instalações Elétricas	UN	315800	35	43,24	1.513,40
171	ELETRODUTO. Tipo: Flexível Corrugado Material: Pvc Flexível Cor: Amarela Características Adicionais: Não Propagante De Chamas. Comprimento: 50 metros Diâmetro Nominal: 25 mm (3/4")	ROLO	614373	50	87,13	4.356,50

172	ELETRODUTO. Tipo: Flexível Corrugado Material: Pvc Flexível Cor: Laranja Características Adicionais: Não Propagante De Chamas. Comprimento: 50 metros Diâmetro Nominal: 32 mm (1")	ROLO	446083	20	192,15	3.843,00
173	ELETRODUTO. Tipo: Flexível Corrugado Material: Pvc Flexível Cor: Preta Características Adicionais: Não Propagante De Chamas. Comprimento: 50 metros Diâmetro Nominal: 50 mm (2")	ROLO	431050	10	326,85	3.268,50
174	ELETRODUTO. Tipo: Condulete Rígido de Sobrepor Material: Pvc Anti-Chama Cor: Cinza ou similar Aplicação: Instalação Elétrica Diâmetro Nominal: 25 mm (3/4") Apresentação: Barra de 3 metros	BARRA	458354	25	29,75	743,75
175	EXAUSTOR. Tipo: Ventilador Axial (Ventokit) Dimensão: 15 x 15 cm Saída: Lateral Material: Polipropileno, auto extinguível Aplicação: Banheiro Diâmetro da hélice: mínimo 90 mm centrífugos Altura (profundidade) máxima: 15,5 cm Tensão: 220 V Potência: 18-21W Proteção: IPX4 Vazão: mínimo 250 M3/H Nível Ruído: 40 DB	UN	367657	35	273,71	9.579,85

176	EXAUSTOR. Tipo: Ventilador Axial (Ventokit) Dimensão: 22 - 25 x 22 - 25 cm Diâmetro da hélice: mínimo 15 mm centrífugos Saída: Lateral / Vertical Material: Polipropileno, auto extinguível Aplicação: Banheiro Tensão: 220 V Potência: 20W Proteção: IPX4 Vazão: mínimo 300 M3/H Nível Ruído: máximo 45 DB Características: Grade encartelada 25x25cm Com Tela	UN	282591	15	170,50	2.557,50
177	FILTRO LINHA. Tensão Alimentação: 110/220 V Corrente Máxima: 10 A Quantidade Saída: 5 Tomadas Com 3 Pinos Tipo Fêmea Com Aterramento Características Adicionais: Porta Fusível Retangular, Caixa Plástica Cor Branc Aplicação: Equipamento Informática / Elétrico Frequência: 50/60 HZ Número Pólos: 2p + T Comprimento Cabo: 1,5 M	UN	329776	15	37,61	564,15
178	FUSÍVEL DE VIDRO. Corrente Nominal: 10 A Aplicação: Eletrônica Voltagem: 250 V Diâmetro: 30 MM	UN	291428	50	7,62	381,00

179	FITA ISOLANTE. Tipo Adesivo: À Base De Resina E Borracha Material Dorso: Filme De Pvc Anti-Chama Largura Nominal: 18-19 MM Espessura Nominal: 0,18 - 0,19 MM Cor: **Preta, Azul e Branca** Resistência À Tensão: Até 8,5 KV Alongamento: Mínimo De 150% Resistência A Tração: Mínimo De 27,3 N/Cm Faixa de temperatura: de 0 °C a 90 °C Alongamento: ~150-180% Adesão ao aço: ~2,75 N/cm Apresentação: Rolo de 10 metros (Comprimento)	ROLO	419569	150	6,37	955,50
180	FITA ISOLANTE ELÉTRICA ADESIVA. Tipo Adesivo: Auto Fusão Material: Borracha De Etileno-Propileno (não adesivo) Largura Nominal: 18-19 MM Espessura Nominal: 0,76 MM Faixa de temperatura: mínimo de 0 °C a 90 °C Alongamento: ~800% Cor: Preto Apresentação: Rolo de 10 metros	ROLO	483487	15	48,32	724,80
181	FITA ISOLANTE ELÉTRICA. Aspecto Físico: Liquida Composição Química: Hidrocarboneto/Parafinicos/Nafitenicos/Oleificos Resistência À Tensão: 6500 V Cor: Preta Classe Temperatura: 150 °C Características Adicionais: Anti-Chama, Pincel Na Tampa Apresentação: Lata de 200 ml	UN	302618	50	127,79	6.389,50

182	FONTE ALIMENTAÇÃO. Tipo: Regulada Universal Tensão Alimentação: 220 V Tensão Saída: 6 VDC Aplicação: Sensor de mictório e Dispenser Higiênico Característica adicional: 6 Opções De Pontas de Tensão De Saída	UN	301035	15	55,99	839,85
183	FONTE ALIMENTAÇÃO. Tipo: USB Tensão Alimentação: 220 V Tensão Saída: 5 V-DC Frequência Nominal: 50/60 HZ Aplicação: Dispenser higienizador (saboneteira)	UN	444877	75	89,5	6.712,50
184	GUIA - PASSA FIO. Tipo: Helicoidal Diâmetro do passador de fios: 3,6 - 4 mm Ponteira de aço flexível de ~15cm Material: Náilon, plástico ou similar Adicionais: ponta mola de ferro Acabamento: Polido Tamanho: 30 m	UN	270726	10	70,27	702,70
185	GUIA - PASSA FIO. Tipo: Helicoidal Material: Náilon, plástico ou similar Adicionais: ponta mola de ferro Acabamento: Polido Tamanho: 15 m	UN	266939	10	36,89	368,90
186	INTERRUPTOR. Tipo: Modulado Quantidade Seções: **1 UN** Características Adicionais: **Sistema X** Tipo Acionamento: Tecla Simples Acabamento: Com Placa E Parafuso Posição Relativa: **Sobrepor** Tensão Nominal: 250 V Corrente Nominal: 10 A Material: Termoplástico Auto-Extinguível Formato: Retangular	UN	460977	75	14,46	1.084,50

187	INTERRUPTOR. Tipo: Modulado Quantidade Seções: **2 UN** Características Adicionais: **Sistema X** Tipo Acionamento: Tecla Simples Acabamento: Com Placa E Parafuso Posição Relativa: **Sobrepor** Tensão Nominal: 250 V Corrente Nominal: 10 A Material: Termoplástico Auto-Extinguível Formato: Retangular	UN	460976	30	18,43	552,90
188	INTERRUPTOR. Tipo: Paralelo (Three-Way) Quantidade Seções: 1 UN Características Adicionais: Conjugado Com Placa 4" X 2" Tipo Acionamento: Tecla Simples Horizontal Acabamento: Com Placa E Parafuso Posição Relativa: **Embutir** Tensão Nominal: 250 V Corrente Nominal: 10 A Material: Termoplástico Auto-Extinguível Formato: Retangular Cor: Branco Compatibilidade módulos (presilhas): PIAL - PLUS	UN	452735	75	13,45	1.008,75
189	INTERRUPTOR. Tipo: Paralelo (Three-Way) Quantidade Seções: **2 UN** Características Adicionais: Conjugado Com Placa 4" X 2" Tipo Acionamento: Tecla Simples Horizontal Acabamento: Com Placa E Parafuso Posição Relativa: Embutir Tensão Nominal: 250 V Corrente Nominal: 10 A Material: Termoplástico Auto-Extinguível Formato: Retangular Cor: Branco Compatibilidade módulos (presilhas): PIAL - PLUS	UN	452736	30	24,01	720,30

190	LÂMPADA LED. Tipo: Bulbo A60 Temperatura De Cor: 6500 K Tipo Base: E27 Tensão Nominal: 220v ou Bivolt Potência Nominal: 9 - 9,5W Fluxo Luminoso: ~800 LM Ângulo Facho: 180º - 200º Vida Média: 15.000 H Fator Potência: > 0,7 Acabamento do vidro ou plástico: Leitosa Diâmetro: ~60 mm Altura: ~110 mm Peso: ~50 gramas	UN	460783	350	5,91	2.068,50
191	LAMPADA LED – RGB. Tipo: Bulbo A60 Temperatura da cor: WRGB (Branco+Colorido) Base da Lâmpada:E27 Consumo: 9 W - 15W Tensão Nominal: 220V ou Bivolt Fluxo Luminoso: mínimo 1000 LM Ângulo Facho: 180º - 200º IRC: >80 (R9>0) Vida Média: 15.000 H Fator Potência: > 0,5 Diâmetro: ~60 mm Altura: ~110 mm Peso: ~50 gramas	UN	441460	300	63,09	18.927,00
192	LÂMPADA LED. Tipo Bulbo: Ar111 Temperatura De Cor: 2700 K Tensão Nominal: 220v ou Bivolt Potência Nominal: 10 W Ângulo Facho: 24° Tipo Base: Gu10 Tensão Nominal: 220v ou Bivolt	UN	441460	150	51,27	7.690,50

193	LÂMPADA LED. Tipo Bulbo: Dicroica - Mr16 Temperatura da cor: WRGB (Branco+Colorido) Tensão Nominal: 220v ou Bivolt Potência Nominal: 5W Ângulo Facho: 24° Tipo Base: Gu10 Fluxo Luminoso: 450 - 550 LM Tensão Nominal: 220v ou Bivolt Fator de Potência: > 0,4 Medidas: ~ 50mm (diâmetro) x 5,5mm(altura) Índice de Proteção: IP20	UN	441460	350	56,99	19.946,50
194	LÂMPADA LED. Tipo Bulbo: Dicróica MR 16 Temperatura De Cor: 2700 K Tensão Nominal: Bivolt Potência Nominal: 6 W Tipo Base: Gu10 Ângulo Facho: 24° Vida Média: 25.000 H Fluxo Luminoso: Mínimo 200 LM	UN	603066	75	15,57	1.167,75
195	LÂMPADA LED. Tipo Bulbo: Par-20 Temperatura De Cor: 2700 K Tensão Nominal: 220V ou Bivolt Potência Nominal: 6 - 7 W Tipo Base: E27 Fluxo Luminoso: 550 LM Ângulo Facho: 24° Vida Média: 25.000 H	UN	446958	300	18,30	5.490,00

196	LÂMPADA LED. Tipo: T8 - Tubular Tensão Nominal: 110/220 V Potência Nominal: 18 W Temperatura De Cor: 6400 - 6500 K Tipo Base: G13 Características Adicionais: Fase E Neutro No Mesmo Lado Fluxo Luminoso: 2100 LM Abertura Facho: 160° Comprimento: 1200 MM Vida Média: 25.000 H Frequência Nominal: 50/60 HZ Índice De Reprodução De Cor - Irc: 82 Fator Potência: > 0,92.	UN	440886	250	14,68	3.670,00
197	LÂMPADA LED. Tipo: Fita Temperatura De Cor: RGBW (mínimo 16 milhões de cores) Tensão: 24Vcc ou equivalente Potência: 12W/m Grau Proteção: IP44 Largura da fita: 10 - 12mm Especificação dos LEDs: 72 LEDs SMD5050/m Vida útil (L70): 25.000h Rolo: 5m IRC >80 Temp. de operação: -10°C ~ 40°C Características Adicionais: compatibilidade IEEE 802.11b/g/n, 2.4 Ghz Conteúdo: **Kit com Fita LED: fonte, controladora, capa do conector.**	ROLO	426963	100	26,63	2.663,00

198	LUMINÁRIA. Tipo: Spot Tipo Lâmpada: Dicróica LED Quantidade Lâmpadas: 2 UN Cor estrutura: Branca Borda Branca E Recuado Preto Cor lâmpada: 2700 K (MR 16) Abertura Facho: 24° Posição Relativa: Embutir Potência Nominal Lâmpada: 4-5 W cada Tensão Nominal: 220 V ou bivolt Material Corpo: Alumínio e ABS Formato lâmpada: Redondo Características Adicionais: Aleta Direcionável; soquetes inclusos; faces recuadas e orbital sistema click. Dimensões: 12 cm tamanho externo de 106 mm x 190 mm	UN	618933	10	77,20	772,00
199	LUMINÁRIA. Tipo: Spot Tipo Lâmpada: Dicróica LED Quantidade Lâmpadas: 1 UN Cor estrutura: Branca Borda Branca Posição Relativa: Embutir Aplicação: Iluminação Direcionada Cor lâmpada: 3000 K Abertura Facho: ~60° Posição Relativa: Embutir Potência Nominal Lâmpada: 4-5 W Tensão Nominal: 220 V ou bivolt Material Corpo: Alumínio e ABS Formato lâmpada: Redondo Características Adicionais: Reator, Driver Interno Na Lâmpada Aplicação: Contorno do Plenário	UN	617833	35	14,64	512,40

200	LUMINÁRIA. Tipo: Painel modular De Led Fixação: Embutir Dimensões: 40 X 40 cm Material Corpo: Alumínio, Polímero Termoplástico Cor estrutura: Branca Tensão Nominal: Bivolt V Ângulo De Abertura: 120º Índice de Reprodução de Cor: mínimo 80%, R9 Potência Nominal Lâmpada: 27 - 32 W Temperatura De Cor: 4.000 K Fluxo Luminoso: Mínimo 3500 LM Características Adicionais: Acompanha Driver; difusor leitoso de polipropileno, com proteção UV; 50.000 horas de vida útil.	UN	624052	45	100,12	4.505,40
201	LUMINÁRIA. Tipo: Painel modular De Led Fixação: Embutir Dimensões: 618 X 618 cm Material Corpo: Alumínio, Polímero Termoplástico Cor estrutura: Branca Tensão Nominal: Bivolt V Ângulo De Abertura: 120º Índice de Reprodução de Cor: mínimo 90%, R9 Potência Nominal Lâmpada: 27 - 60 W Temperatura De Cor: **4.000 K** Fluxo Luminoso: mínimo 3.600 Lumens Compatibilidade: Encaixe em forro perfil modular “T”, 625 x 625 Características Adicionais: Acompanha Driver; difusor leitoso de polipropileno, com proteção UV; 50.000 horas de vida útil.	UN	622837	50	153,88	7.694,00

202	LUMINÁRIA. Tipo: Plafon LED Formato: Redondo com rebaixo Material: Aço carbono, Acrilico Potência Lâmpada: 24 W Tamanho Plafon: 33 - 34 cm Altura: 6 - 6,5 cm Cor da estrutura: Branca com dourado Cor da lâmpada: 3000k, 4000k e 6000-6500k (ajustável) Características Adicionais: Sobrepor; iluminação parte inferior (principal) e superior (faixa). Referência: Toronto Heavy	UN	614022	45	64,67	2.910,15
203	LUMINÁRIA. Tipo: Refletor Canhão Parled Qtd. Led: 18 Parled Potência dos LEDs: 18W cada Cor: RGBWA (vermelho, verde, azul, branco e âmbar) Alimentação: 220V ou bivolt Características: Controle via protocolo DMX	UN	610268	5	526,87	2.634,35
204	LUMINÁRIA. Tipo: Refletor LED Tensão: Bivolt Cor da luz: RGB com no mínimo 16 cores. Índice de proteção: IP66 (uso externo) Ângulo de abertura: 120º Fluxo luminoso: mínimo 18.000 lm Dimensões: ~23x18x3cm	UN	616919	35	88,21	3.087,35

205	LUZ EMERGÊNCIA. Quantidade Lâmpadas: 30 UN Tipo Lâmpada: Led Alto Brilho Potência Lâmpada: 2 - 2,2 W Tensão Alimentação: 127/220 V Bateria: Lithium; Autonomia Min. 3 Horas Fluxo luminoso: 100 lm Tamanho: 200 (C) X 55 (L) X 25 MM (P) Características: botão de teste; com tomada 2P+T 10A	UN	428188	100	19,55	1.955,00
206	MÓDULO ELÉTRICO. Tipo: USB A + USB C Amperagem: 3A Corrente: Bivolt (100-240V) Cor: Branco Fosco Entrada: 110-240V AC Saída: USB A - 5V 3A; 9V 2A; 12V 1.5A USB C 5V 3A; 9V 2.22A; 12V 1.67A USB A+C 5V 3A Composição: Materiais plásticos isolantes (termoplásticos de engenharia) e ligas metálicas condutoras Comprimento: 41.9mm / Largura: 43,5mm / Altura 22mm Peso: 0,030 kg Compatibilidade caixa/espelho: Legrand **-** Pial Plus	UN	639262	200	72,68	14.536,00
207	PLACA CEGA. Tipo: Espelho Tomada Material: Termoplástico / Pvc Rígido Dimensões: 4 X 2 POL Fixação Tampa: Encaixe Fixação Suporte: Por Parafusos Cor: Branca Aplicação: Tampa Caixa Rede Elétrica Características Adicionais: Com suporte e parafusos Referência: 618500 (Pial Legrand)	UN	430914	50	6,42	321,00

208	PLACA. Tipo: Espelho Saída De Fio 6mm Material: Termoplástico / Pvc Rígido Dimensões: 4 X 2 POL Fixação Tampa: Encaixe Fixação Suporte: Por Parafusos Cor: Branca Aplicação: Tampa Caixa Rede Elétrica Características Adicionais: Com suporte e parafusos	UN	425792	20	6,36	127,20
209	PLACA. Tipo: Espelho 3 Postos Material: Termoplástico / Pvc Rígido Dimensões: 4 X 2 POL Fixação Tampa: Encaixe Fixação Suporte: Por Parafusos Cor: Branca Aplicação: Tampa Caixa Rede Elétrica para 3 módulos Características Adicionais: Com suporte e parafusos Compatibilidade módulos (presilhas): Legrand **-** Pial Plus	UN	335703	100	8,29	829,00
210	PLACA. Tipo: Espelho 6 Postos Material: Termoplástico / Pvc Rígido Dimensões: **4 X 4** POL Fixação Tampa: Encaixe Fixação Suporte: Por Parafusos Cor: Branca Aplicação: Tampa Caixa Rede Elétrica para 3 módulos Características Adicionais: Com suporte e parafusos Compatibilidade módulos (presilhas): Legrand **-** Pial Plus	UN	344433	15	12,68	190,20
211	PLACA TAMPA CONDULETE. Tipo: Espelho Cego Material: Termoplástico / Pvc Rígido Dimensões: **4 X 2** POL Fixação Tampa: Parafuso Cor: Cinza	UN	418865	30	3,80	114,00

212	PLACA TAMPA CONDULETE Tipo: Espelho interruptor de 1 tecla vertical Material: Termoplástico / Pvc Rígido Dimensões: **4 X 2** POL Fixação Tampa: Parafuso Cor: Cinza Referência: Poliwetzel	UN	392877	30	3,72	111,60
213	PLACA TAMPA CONDULETE. Tipo: Espelho de 1 Tomada 2p+T Material: Termoplástico / Pvc Rígido Dimensões: **4 X 2** POL Fixação Tampa: Parafuso Cor: Cinza	UN	453668	30	4,50	135,00
214	PLUGUE. Tipo: Fêmea Cor Corpo: Preta Corrente Nominal: 10 A Tensão Nominal: 250 V Número Pólos: 2 P + T Material: Plástico Poliamida Anti-Chama	UN	463209	75	4,25	318,75
215	PLUGUE. Tipo: Fêmea Cor Corpo: Preta Corrente Nominal: 20 A Tensão Nominal: 250 V Número Pólos: 2 P + T Material: Plástico Poliamida Anti-Chama	UN	463208	25	6,10	152,50
216	PLUGUE. Tipo: Macho Posição Pinos: 2p+T Corrente Nominal: 10 A Tensão Nominal: 250 V Material Pino: Alumínio, Latão E Aço Lantonado Formato Pinos: Cilíndrico Aplicação: Instalações Elétricas Normas Técnicas: Nbr14136	UN	355607	75	5,25	393,75
217	PLUGUE. Tipo: Macho Número Pólos: 2 P + T Corrente Nominal: 20 A Tensão Nominal: 250 V Material: Alumínio, Latão E Aço Lantonado Formato Pinos: Cilíndrico Aplicação: Instalações Elétricas Normas Técnicas: Nbr14136	UN	614410	25	6,02	150,50

218	RELÉ. Tipo: fotoelétrico temporizado Material: Tampa verde em policarbonato (PC) com proteção UV, base em copolímero polipropileno e gaxeta em PVC Tensão: 105/305V~ Frequência de operação: 50/60Hz Consumo: <1W Luminosidade para ligar: entre 2 a 40 lux, ajustável Luminosidade pra desligar: entre 5 a 45 lux Estado inicial dos contatos: Normalmente aberto (NA) Modo de falha: Falha desligado (FD) / Fail-off Modo de operação: aciona a carga durante a noite e desliga durante o dia (Liga noite) Classificação de retardo: AR (acionamento rápido) Tensão de surto: até 4000V / 2000A Rigidez dielétrica: ≥ 2500V @ 1 minuto Dimensões: ⌀ ~76,7 x 54 mm Índice de proteção: IP65 Aplicação: Iluminação externa	UN	213731	10	40,33	403,30
219	REPARO. Tipo: Válvula Solenóide Tipo de controle da torneira: Sensor Tensão Entrada: 12v Voltagem: 110v -220v Material: Metal, PVC e componentes eletrônicos Aplicação: Válvula de Mictório Docoleletric; Torneira DOCOL 218106 e 471116 Referência: DOCOL 00396706	UN	634295	25	511,78	12.794,50
220	SENSOR VÁLVULA. Tipo: Kit Sensor Tensão Entrada: 12v Voltagem: 110v -220v Aplicação: Válvula Mictório DOCOL ELETRIC 391226 Referência: 00316500	UN	337609	30	627,49	18.824,70

221	SOQUETE LÂMPADA. Material: Porcelana Tipo: Rosqueável Tipo Base: E-27 Material Contato: Latão	UN	402154	30	3,86	115,80
222	SOQUETE LÂMPADA. Material: Porcelana Tipo: Encaixe Tipo Base: E-27 Material Contato: Latão Características Adicionais: Com Rabicho	UN	427965	30	3,70	111,00
223	SOQUETE LÂMPADA. Material: Polipropileno Características Adicionais: Com Rabicho Tipo: Push-In Antivibratório Tipo Lâmpada: Fluorescente Tubular Tipo Base: G13 De Engate Rápido Tipo Bulbo: T8 Corrente Nominal: 2 A Tensão Máxima Operação: 250 V Código ALESC: 34318	UN	402150	50	2,24	112,00
224	TERMINAL ELÉTRICO. Material: Cobre Estanhado Tipo: Pressão Reforçado Seção Nominal Condutor: 10 mm	UN	426953	25	2,25	56,25
225	TERMINAL ELÉTRICO. Tipo: Fêmea E Pré-Isolado Material: Latão Estanhado Material Isolamento: Pvc Seção Nominal Condutor: 1 A 2,5 MM2 Cor Da Isolação: Azul Aplicação: Válvula Solenoide	UN	397718	100	0,22	22,00
226	TERMINAL ELÉTRICO. Tipo: Olhal (anel) e Pré-Isolado Material: Latão Estanhado Material Isolamento: Pvc Seção Nominal Condutor: 1 A 2,5 MM2 Cor Da Isolação: Azul	UN	473323	75	0,28	21,00
227	TERMINAL ELÉTRICO. Tipo: Olhal (anel) e Pré-Isolado Material: Latão Estanhado Material Isolamento: Pvc Seção Nominal Condutor: 4 mm Cor Da Isolação: Amarelo	UN	389861	100	0,46	46,00

228	TERMINAL ELÉTRICO. Tipo: Olhal (anel) e Pré-Isolado Material: Latão Estanhado Material Isolamento: Pvc Seção Nominal Condutor: 6 mm	UN	443572	50	0,52	26,00
229	TERMINAL ELÉTRICO. Tipo: Olhal (anel) e Pré-Isolado Material: Latão Estanhado Material Isolamento: Pvc Seção Nominal Condutor: 10 mm	UN	379934	50	2,11	105,50
230	TERMINAL ELÉTRICO. Tipo: Ilhós (tubular) e Pré-Isolado Material: Latão Estanhado Material Isolamento: Pvc Seção Nominal Condutor: 1,5 a 2,5 mm	UN	253987	75	0,08	6,00
231	TERMINAL ELÉTRICO. Tipo: Ilhós (tubular) e Pré-Isolado Material: Latão Estanhado Material Isolamento: Pvc Seção Nominal Condutor: 4 mm	UN	425515	75	0,49	36,75
232	TERMINAL ELÉTRICO. Tipo: Ilhós (tubular) e Pré-Isolado Material: Latão Estanhado Material Isolamento: Pvc Seção Nominal Condutor: 6 mm	UN	600298	75	0,16	12,00
233	TERMINAL ELÉTRICO. Tipo: Ilhós (tubular) e Pré-Isolado Material: Latão Estanhado Material Isolamento: Pvc Seção Nominal Condutor: 10 mm	UN	600297	100	0,37	37,00
234	TERMINAL ELÉTRICO. Tipo: Pino / Agulha e Pré-Isolado Material: Latão Estanhado Material Isolamento: Pvc Seção Nominal Condutor: 4 - 6 mm	UN	399585	30	0,65	19,50
235	TERMINAL ELÉTRICO. Tipo: Garfo Material: Cobre Material Isolamento: Pvc Seção Nominal Condutor: 1,5 - 2,5 mm	UN	373728	30	0,34	10,20

236	TERMINAL ELÉTRICO. Tipo: Garfo Material: Cobre Material Isolamento: Pvc Seção Nominal Condutor: 4 - 6 mm	UN	368067	30	0,40	12,00
237	TOMADA. Modelo: Simples Tipo: Externa Cor Corpo: Branca Corrente Nominal: **20 A** Tensão Nominal: 250 V Características Adicionais: Sistema X, 2 Pinos + Terra Normas Técnicas: Nbr 14136 Aplicação: Instalação Elétrica Material: Termoplástico	UN	460970	50	25,66	1.283,00
238	TOMADA COMPLETA. Modelo: Simples Tipo Fixação: Embutir Corrente Nominal: 10 A Tensão Nominal: 250 V Características Adicionais: Completa(Caixa, Espelho E Tomada) Número Pólos: 2 P + T Formato Contato: Pino Cilíndrico Cor: Branco Compatibilidade módulos (presilhas): PIAL - PLUS	UN	448224	250	10,92	2.730,00
239	TOMADA COMPLETA. Modelo: Dupla Tipo Fixação: Embutir Corrente Nominal: 10 A Tensão Nominal: 250 V Características Adicionais: Completa (Caixa, Espelho E Tomada) Número Pólos: 2 P + T Formato Contato: Pino Cilíndrico Cor: Branco Compatibilidade módulos (presilhas): PIAL - PLUS	UN	614338	150	21,47	3.220,50
240	TOMADA (MÓDULO). Modelo: 2p+T Tipo: Modular Cor Corpo: Vermelha Corrente Nominal: 20 A Tensão Nominal: 250 V Compatibilidade Suporte (presilhas): PIAL - PLUS Referência: Pial Plus 615060	UN	408713	50	10,89	544,50

241	LUMINÁRIA. Tipo: Painel modular de LED; Fixação: Embutir; Dimensões: 40 x 40 cm; Temperatura de cor: 4.000 K dimerizável; Material do corpo: Alumínio e polímero termoplástico; Cor da estrutura: Branca; Tensão nominal: Bivolt; Características adicionais: Driver incluso; Função dimerizável: controle de intensidade de luz conforme o uso e o ambiente. Referência: Gaya 9851	UN	624052	25	501,36	12.534,00
242	TOMADA. Modelo: Dupla Tipo: Externa Cor Corpo: Branca Corrente Nominal: 10 A Tensão Nominal: 250 V Características Adicionais: Sistema X, 2 Pinos + Terra Normas Técnicas: Nbr 14136 Aplicação: Instalação Elétrica Material: Termoplástico	UN	614338	50	18,39	919,50
TOTAL						**702.166,55**

LOTE (GRUPO) 3 – PINTURA						
Item	**Descrição**	**Unid.**	**CATMAT (aproximado)**	**Quant. Máxima**	**Valor unitário (R$)**	**Valor total (R$)**
243	CABO ROLO DE PINTURA. Tipo: Extensor Telescópico Tamanho máximo: 2,5 - 3 metros Tamanho fechado: máximo 1,6 metros Material rolo: Alumínio ou chapa metálica Material punho: Fibra de vidro Características adicionais: Adaptador Universal (cabos com rosca ou sem rosca); retrátil; trava rosqueável. Peso máximo: 800g	UN	610996	15	53,57	803,55

244	CABO ROLO DE PINTURA. Tipo: Gaiola (Garfo) Tamanho: 23 cm Diâmetro: ~ 4,6 cm Características: emborrachado; arame cromado	UN	266516	20	17,62	352,40
245	CABO ROLO DE PINTURA. Tipo: Gaiola (Garfo) ajustável Comprimento máximo do rolo: 46 cm. Comprimento mínimo do rolo: 27,5 cm. Peso máximo: 360g Características: Cabo Emborrachado e Ergonômico; Rosca para Prolongador.	UN	485929	5	72,66	363,30
246	CAÇAMBA PARA PINTURA. Material: Plástico Comprimento: 34,50 CM Largura: 26 CM Características Adicionais: Com Escorredor De Tinta E Alça Metálica Capacidade Mínima: 10 L Tipo: Balde / Caçamba Formato: Retangular	UN	462374	15	27,41	411,15
247	CAÇAMBA PARA PINTURA. Material: Plástico polipropileno ou similar Capacidade: 24 - 25 litros Formato: Retangular Aplicação: Rolos de pintura de 46cm Características Adicionais: Escorredor de Tinta (grelha); Alça; rodas; válvula de escoamento.	UN	364511	5	93,80	469,00
248	COLA PLÁSTICA. Tipo: Massa de Calafetar Composição Básica: Óxido De Ferro, Óxido De Zinco, Silicato Magnésio Características Adicionais: Com Catalisador Aplicação: Vedação/Colagem De Cerâmicas Apresentação: Lata de 400g ou equivalente	UN	238514	10	19,62	196,20

249	EMULSÃO ASFÁLTICA. Composição Básica: Misturas Betuminosas Com Agregados Aspecto Físico: Pastoso (Densidade ~1,00 g/cm³) Características: atóxica; base de água Aplicação: Reparação Instantânea Pavimentos (impermeabilizante) Apresentação: 900 ML	UN	619573	20	50,83	1.016,60
250	ESPATULA. Tipo: Betumeira Material Lâmina: Aço Galvanizado Material Cabo: Madeira Tamanho: 2 POL (~ 5 cm) Aplicação: Massa E Raspagem	UN	292206	30	13,46	403,80
251	ESPATULA. Tipo: Betumeira Material Lâmina: Aço Galvanizado Material Cabo: Madeira Tamanho: 3 POL (~ 8 cm) Aplicação: Massa e Raspagem	UN	289827	20	16,13	322,60
252	ESPATULA. Tipo: Betumeira Material Lâmina: Aço Galvanizado Material Cabo: Madeira Tamanho: 4 POL (~10 cm) Aplicação: Massa E Raspagem	UN	274410	30	14,69	440,70
253	ESPATULA Tipo: Betumeira Material Lâmina: Aço Galvanizado Material Cabo: Madeira Tamanho: 6 POL (~15 cm) Aplicação: Massa E Raspagem	UN	431340	15	18,99	284,85
254	ESTOPA Material: Fio Algodão Características Adicionais: Retalho costurado de pano Apresentação: Saco com 20kg ou equivalente	Pacote	604890	25	177,92	4.448,00

255	FITA ADESIVA. Tipo: Monoface Material: Crepe Largura: 50 MM Comprimento: 50 M Cor: Bege Aplicação: Multiuso	ROLO	461794	150	17,33	2.599,50
256	FITA ADESIVA. Tipo: Monoface Material: Crepe Largura: 50 MM Comprimento: 50 M Cor: Azul Aplicação: Multiuso	ROLO	461796	30	27,80	834,00
257	FITA ADESIVA. Tipo: Fita Telada Auto Adesiva Material: Fibra De Vidro E Adesivo Sintético Largura: 48-50 MM Comprimento: 45-50 M Aplicação: Junções De Placas De Drywal, Gesso E Alvenaria	ROLO	625451	30	21,64	649,20
258	FITA ADESIVA. Material: Pvc Tipo: Demarcação Cor: Zebrada (preta e amarela) Largura: 48-50 mm Espessura do Adesivo: 150 150 µm ± 5% Alongamento: Conforme método GB2792/98 Resistência a tração: 30N Força de retenção elástica: 48 horas Adesão ao aço (180º): 2,7N/cm Temperatura de aplicação: 10 a 40ºC Temperatura de trabalho: -10 a 80ºC Apresentação: Rolo de 50 metros ou equivalente	UN	327515	10	26,25	262,50

259	FITA ADESIVA. Material: Pvc Tipo: Demarcação Cor: Amarela Largura: 48-50 mm Espessura do Adesivo: 150 150 µm ± 5% Alongamento: Conforme método GB2792/98 Resistência a tração: 30N Força de retenção elástica: 48 horas Adesão ao aço (180º): 2,7N/cm Temperatura de aplicação: 10 a 40ºC Temperatura de trabalho: -10 a 80ºC Apresentação: Rolo de 50 metros ou equivalente	UN	432290	15	40,27	604,05
260	FITA ADESIVA. Material: Pvc Tipo: Demarcação Cor: Preta Largura: 48-50 mm Espessura do Adesivo: 150 150 µm ± 5% Alongamento: Conforme método GB2792/98 Resistência a tração: 30N Força de retenção elástica: 48 horas Adesão ao aço (180º): 2,7N/cm Temperatura de aplicação: 10 a 40ºC Temperatura de trabalho: -10 a 80ºC Apresentação: Rolo de 50 metros ou equivalente	UN	419752	15	31,65	474,75
261	FITA SINALIZAÇÃO. Material: Polipropileno Tipo Fixação: Suspensa Largura: 70 MM Cor: Preta E Amarela Aplicação: Sinalização De Advertência Comprimento: 100 metros ou equivalente	ROLO	624637	50	20,27	1.013,50
262	LIXA. Material: Óxido de Alumínio Tipo: Lixa Massa Tipo Grão: P120 Apresentação: Folha Dimensão: 300mm x 200mm (variação até 15%)	FOLHA	360700	250	1,40	350,00

263	LIXA. Material: Óxido de Alumínio Marrom Tipo: Lixa Madeira - A237 Tipo Grão: 220 Apresentação: Folha Dimensão: 300mm x 200mm (variação até 15%)	FOLHA	624418	30	1,35	40,50
264	LIXA MADEIRA. Material: Óxido Alumínio Tipo: Lixa Madeira Apresentação: Rolo Tipo Grão: **150** Comprimento: 50 metros ou equivalente Largura: 120-150 mm Aplicação: Marcenaria Cor: Amarela	ROLO	239416	50	222,00	11.100,00
265	LIXA MADEIRA. Material: Óxido Alumínio Tipo: Lixa Madeira Apresentação: Rolo Tipo Grão: **50** Comprimento: 50 metros ou equivalente Largura: 120-150 mm Tipo Costado: Pano Aplicação: Marcenaria Cor: Amarela	ROLO	329626	25	143,11	3.577,75
266	LIXA. Material: Óxido Alumínio Tipo: Lixa Madeira Apresentação: **Disco** Tipo Grão: 100-120 Diâmetro: 180 mm Tipo Costado: Papel Características Adicionais: Com velcro; 8 furos 22 Mm Aplicação: Lixadeira LPV750	UN	484687	150	4,98	747,00
267	LIXA PARA LIXADEIRA. Material: Tecido (80%) e Óxido Alumínio (20%) Tipo: Lixa telada / pluma Apresentação: **Disco** Tipo Grão: 80-120 Diâmetro: 180 mm Características Adicionais: Com velcro Aplicação: Lixadeira LPV750	UN	604401	50	5,84	292,00

268	LONA. Material: PlasticO Polietileno Cor: Preta Largura: 4 M Comprimento: 100 M Espessura aproximada: + - 25 micra Tipo da lona: Construção Massa aproximada (peso): 10 kg	UN	624987	15	250,00	3.750,00
269	LUVA DE PROTEÇAO. Material: Nitrílica Aplicação: Procedimento não cirúrgico Tamanho: Grande Acabamento Palma: Antiderrapante Características Adicionais: Interior Liso e Acabamento Clorinado Apresentação: Caixa com 100 unidades	CAIXA	261027	10	28,20	282,00
270	MASCARA. Tipo: Respirador semi facial com 2 filtros (inclusos) classe 1 Material: Silicone / borracha Características adicionais: Bordas internas almofadadas para vedação; Aranha frontal de fixação com cinto elástico regulável; Certificado de Aprovação do Ministério do Trabalho. Peso: ~270g Aplicação: Pintura	UN	479905	10	233,60	2.336,00
271	MASSA MULTIUSO. Tipo: "TAPA FURO" Composição: Resina acrílica, cargas minerais especiais, aditivos e água Aspecto visual: Pasta sólida branca Densidade: 0,40 – 0,60 g/cm³ pH: 7,5 – 9,0 Aplicação: Preenchimento e nivelamento de imperfeições, fissuras, espaços deixados por pregos e parafusos. Apresentação: pote 340 g.	UN	275188	50	39,51	1.975,50

272	MASSA CORRIDA PVA. Composição: emulsão / resina vinílica (Poliacetato de Vinila - PVA) Cor: Branca Acabamento: Fosco Método Aplicação: Com Espátula E Desempenadeira Tempo Secagem: 3 H Aplicação: Imperfeição Superfície Interna Para Pintura Apresentação: Galão 3,6 litros ou equivalente	GALÃO	223504	150	32,66	4.899,00
273	MASSA CORRIDA ACRÍLICA. Composição Básica: Resina Acrílica Cor: Branca Acabamento: Fosco Método Aplicação: Com Espátula E Desempenadeira Tempo Secagem: 3 H Aplicação: Imperfeição Superfície Externa Para Pintura Apresentação: Galão 3,6 litros ou equivalente	GALÃO	223505	50	47,80	2.390,00
274	MASSA CALAFETAR. Cor: **Canela/Ipê** Consistência: Massa Tipo Base: Emulsão Acrílica/Carga Mineral/Agente Estabilizante Tipo Resistência: Óleo Aplicação: Madeira Apresentação: Pote 1,65kg	UN	25146	5	35,15	175,75
275	MASSA CALAFETAR. Cor: **Castanho** Consistência: Massa Tipo Base: Emulsão Acrílica/Carga Mineral/Agente Estabilizante Tipo Resistência: Óleo Aplicação: Madeira Apresentação: Pote 1,65kg	UN	626832	5	35,34	176,70

276	MASSA CALAFETAR. Cor: **Imbuia** Consistência: Massa Tipo Base: Emulsão Acrílica/Carga Mineral/Agente Estabilizante Tipo Resistência: Óleo Aplicação: Madeira Apresentação: Pote 1,65kg	UN	352057	10	34,87	348,70
277	MASSA CALAFETAR. Cor: **Mogno** Consistência: Massa Tipo Base: Emulsão Acrílica/Carga Mineral/Agente Estabilizante Tipo Resistência: Óleo Aplicação: Madeira Apresentação: Pote 1,65kg	UN	372194	5	35,15	175,75
278	PAD DE PINTURA. Tipo: flocado, para recorte Material: Plástico Cumprimento PAD: 120 x 90 mm Características adicionais: cabo ergonômico e revestido com espuma, ajustável em 360°, com rosca. Sistema de travamento. Aplicação: Pintura de recortes e cantos de paredes e aberturas em geral Compatibilidade de Tintas: Tinta acrílica, esmalte e PVA	UN	465869	15	37,27	559,05
279	ROLO PINTURA PREDIAL. Material: Espuma Poliéster Comprimento: 9 CM Características Adicionais: Com Suporte/Garfo De Aço Galvanizado	UN	377302	50	9,68	484,00
280	ROLO PINTURA PREDIAL. Material: Espuma Poliéster Comprimento: 15 CM Características Adicionais: Com Suporte/Garfo De Aço Galvanizado	UN	377301	50	8,71	435,50

281	ROLO PINTURA PREDIAL. Material: Fibra De Vinil Temperada (Cabelo De Anjo) Comprimento: 23 CM Características Adicionais: Sem Suporte/Garfo Aplicação: Pintura texturizada rústica	UN	467630	10	48,61	486,10
282	ROLO PINTURA PREDIAL. Material: Lã / Poliamida (antigota) Comprimento: 9 CM Características Adicionais: Com Suporte/Garfo	UN	338031	30	14,24	427,20
283	ROLO PINTURA PREDIAL. Material: Lã / Poliamida (antigota) Comprimento: 15 CM Características Adicionais: Com Suporte/Garfo	UN	231858	50	20,30	1.015,00
284	ROLO PINTURA PREDIAL. Material: Lã / Poliamida (antigota) Comprimento: 23 CM Características Adicionais: Sem Cabo	UN	237243	100	31,50	3.150,00
285	ROLO PINTURA PREDIAL. Material: Lã Sintética Comprimento: 46 CM Características Adicionais: Antigota, sem Suporte/Garfo	UN	485929	10	44,30	443,00
286	SALVA PISO. Tipo: Protetor de Piso Dimensão: 1 x 25 metros Material: Bobina de papelão, composto por Plástico Bolha e Papel kraft. Características adicionais: Reutilizável, 100% Reciclável, Alta aderência Aplicação: Proteção contra impactos em obras e pinturas.	ROLO	332094	10	206,46	2.064,60

287	SOLVENTE. Tipo: "Thinner" multiuso Composição: alcoóis, cetonas e hidrocarbonetos alifáticos. Aplicação: Solver tintas e colas. Apresentação: Lata 900 mililitros	LATA	362421	10	23,65	236,50
288	SUPORTE DE LIXA. Tipo: Lixadeira de mão Aplicação: **1/2 Folha** de Lixa Material: Plástico com base de EVA (Polipropileno Injetado) Características: Alça ergonômica em forma de arco de esponja; presilhas metálicas clipes de metal nas laterais. Dimensão: ~23 x 10,5 cm	UN	629204	15	40,58	608,70
289	SUPORTE DE TIPO. Tipo: Lixadeira de mão Aplicação: **Acabamento** r eto Material do corpo do suporte manual para lixa: Plástico Material da base do suporte para lixa: Plástico Comprimento da base do suporte manual para lixa: 140,0 mm Largura da base do suporte manual para lixa: 25,0 mm Características Adicionais: sistema de encaixe rápido com presilhas metálicas.	UN	629204	10	45,47	454,70
290	TINTA ACRÍLICA. Componentes: Água, Resina Acrílica e Pigmentos Cor: **Areia (RGB 238 - 224 - 199)** Tipo Acabamento: Emborrachado Características Adicionais: Pintura Parede (Plenário) Apresentação: galão de 3,6 litros Prazo Validade: mínimo 24 meses	LATA	232051	10	165,33	1.653,30

291	TINTA ACRÍLICA. Componentes: Água, Resina Acrílica e Pigmentos Cor: **Cinza Claro** (RGB 215 - 215 - 215) Tipo Acabamento: Emborrachado Características Adicionais: Pintura Parede (DCS) Apresentação: galão de 3,6 litros Prazo Validade: mínimo 24 meses	LATA	281799	50	111,30	5.565,00
292	TINTA ACRÍLICA. Componentes: Água, Resina Acrílica e Pigmentos Cor: **Ouro Branco"** (RGB 218 - 216 - 208) Tipo Acabamento: Emborrachado Características Adicionais: Pintura Parede Apresentação: galão de 18 litros Prazo Validade: mínimo 24 meses Marca: Suvinil, conforme item 10.10 do TR.	GALÃO	620908	30	573,63	17.208,90
293	TINTA ACRÍLICA. Componentes: Água, Resina Acrílica e Pigmentos Cor: **Amarela** (RGB 255 - 255 - 0) Tipo Acabamento: Emborrachado Características Adicionais: Demarcação De Pisos Cimentícios (meio-fio) Apresentação: galão de 3,6 litros Prazo Validade: mínimo 24 meses	LATA	437579	25	115,53	2.888,25

294	TINTA ACRÍLICA. Componentes: Água, Resina Acrílica e Pigmentos Cor: **Azul** (RGB 0 - 0 - 255) Características Adicionais: Demarcação De Pisos Cimentícios (vagas reservadas) Apresentação: galão de 3,6 litros Prazo Validade: mínimo 24 meses	LATA	311216	25	108,30	2.707,50
295	TINTA ACRÍLICA. Componentes: Água, Resina Acrílica e Pigmentos Cor: **Cinza** Chumbo (RGB 120 - 120 - 120) Tipo Acabamento: Fosco Características Adicionais: Demarcação De Pisos Cimentícios Apresentação: galão de 18 litros Prazo Validade: mínimo 24 meses	GALÃO	627201	50	512,25	25.612,50
296	TINTA ACRÍLICA. Componentes: Água, Resina Acrílica e Pigmentos Cor: **Preto** (RGB 0 - 0 - 0) Características Adicionais: Pintura e Demarcação De Pisos Cimentícios (piso tátil) Apresentação: galão de 3,6 litros Prazo Validade: mínimo 24 meses.	LATA	457040	30	106,35	3.190,50
297	TINTA ACRÍLICA. Componentes: Água, Resina Acrílica e Pigmentos Cor: **Vermelha** (RGB 255 - 0 - 0) Características Adicionais: Pintura e Demarcação De Pisos Cimentícios (separador veículos) Apresentação: galão de 3,6 litros Prazo Validade: mínimo 24 meses.	LATA	453755	25	109,83	2.745,75

298	TINTA ACRÍLICA. Componentes: Água, Resina Acrílica e Pigmentos Cor: **Branco** Tipo Acabamento: Fosco Características Adicionais: Pintura e Demarcação De Pisos Cimentícios (meio-fio) Apresentação: galão de 3,6 litros Prazo Validade: mínimo 24 meses	LATA	418339	50	128,55	6.427,50
299	TINTA ACRÍLICA. Componentes: Água, Resina Acrílica e Pigmentos Cor: **Concreto** (RGB 104 - 108 - 94) Características Adicionais: Pintura de Parede Externa Apresentação: galão de 18 litros Prazo Validade: mínimo 24 meses Marca: Suvinil, conforme item 10.10 do TR.	GALÃO	307480	90	378,97	34.107,30
300	TINTA ACRÍLICA. Componentes: Água, Resina Acrílica e Pigmentos Cor: **X060** (RGB 234 - 230 - 218) Tipo Acabamento: Fosco Características Adicionais: Pintura de Parede Interna Apresentação: galão de 18 litros Prazo Validade: mínimo 24 meses.	GALÃO	603016	210	288,49	60.582,90
301	TINTA ESMALTE. Tipo Acabamento: Acetinado Cor: Branca Material: Esmalte Sintético/Poliesmalte A Base D'Água Diluente Indicado: Aguarrás Características Adicionais: Pintura de portas internas do auditório Apresentação: Lata 3,6 litros	LATA	453773	50	169,59	8.479,50

302	TINTA ESMALTE. Tipo Acabamento: Acetinado Cor: Platina (RGB 172 - 175 - 172) Material: Esmalte Sintético/Poliesmalte A Base D'Água Diluente Indicado: Aguarrás Características Adicionais: Pintura de portas internas do auditório Apresentação: Lata 3,6 litros	LATA	288382	15	171,51	2.572,65
303	TINTA ESMALTE. Tipo Acabamento: Acetinado Cor: Verde Colonial (RGB ~ 52 - 82 - 73) Material: Esmalte Sintético/Poliesmalte A Base D'Água Diluente Indicado: Aguarrás Características Adicionais: Pintura de Parede Externa (gradil) Apresentação: Lata 3,6 litros	LATA	226204	25	154,95	3.873,75
304	TINTA ESMALTE. Tipo Acabamento: Sintético Cor: **Preto** Fosco Material: Esmalte Sintético/Poliesmalte A Base D'Água Diluente Indicado: Aguarrás Superfície Aplicação: Metal Método Aplicação: Jato Dirigido Características Adicionais: **Spray** Apresentação: Lata ~400ml.	LATA	481738	25	25,83	645,75

305	TINTA ESMALTE. Tipo Acabamento: Sintético Cor: **Branco** Fosco Material: Esmalte Sintético/Poliesmalte A Base D'Água Diluente Indicado: Aguarrás Superfície Aplicação: Metal Método Aplicação: Jato Dirigido Características Adicionais: **Spray** Apresentação: Lata ~400ml.	LATA	232250	10	25,83	258,30
306	TINTA ESMALTE. Tipo Acabamento: Sintético Cor: **Cinza** Fosco Material: Esmalte Sintético/Poliesmalte A Base D'Água Diluente Indicado: Aguarrás Superfície Aplicação: Metal Método Aplicação: Jato Dirigido Características Adicionais: **Spray** Apresentação: Lata ~400ml.	LATA	276690	25	27,46	686,50
307	TRINCHA. Material Cerdas: Sintético Tipo Cabo: Médio Tamanho: **1 1/2"** Material Cabo: Madeira Características Adicionais: Com Virola Aço Estanhado	UN	485779	30	7,51	225,30
308	TRINCHA. Material Cerdas: Sintético Tipo Cabo: Médio Tamanho: 2 1/2" Material Cabo: Madeira Características Adicionais: Com Virola Aço Estanhado	UN	467558	50	13,04	652,00
309	TRINCHA. Material Cerdas: Sintético Tipo Cabo: Médio Tamanho: 3" Material Cabo: Madeira Características Adicionais: Com Virola Aço Estanhado	UN	250993	35	18,43	645,05

310	TRINCHA. Material Cerdas: Sintético Tipo Cabo: Médio Tamanho: 4" Material Cabo: Madeira Características Adicionais: Com Virola Aço Estanhado	UN	250994	25	20,76	519,00
311	TRINCHA. Material Cerdas: Naturais Duplas Brancas Tamanho: 3" Material Cabo: Madeira Características Adicionais: Com Virola em metal Aplicação: Vernizes, resinas e acabamentos finos.	UN	290551	15	33,83	507,45
312	VERNIZ Tipo: Marítimo Acabamento: Brilhante Cor: **Incolor (natural)** Características Adicionais: Filtro Solar/Proteção Sol E Chuva Aplicação: Madeira Apresentação: Lata 3,6 litros	LATA	233059	15	149,50	2.242,50
313	VERNIZ. Tipo: Osmocolor (stain) Acabamento: Brilhante Cor: **Imbúia (RGB ~ 56 - 36 - 38)** Características Adicionais: Filtro Solar/Proteção Sol E Chuva Aplicação: Madeira Apresentação: Lata 3,6 litros	LATA	376635	10	296,25	2.962,50
314	VERNIZ. Tipo: Osmocolor (stain) Acabamento: Brilhante Cor: **Ipê (RGB ~ 149 - 122 - 86)** Características Adicionais: Filtro Solar/Proteção Sol E Chuva Aplicação: Madeira Apresentação: Lata 3,6 litros	LATA	415529	15	297,37	4.460,55

315	REFIL PAD Tipo de Produto: Refil para Pintura Modelo: PAD de 4" Flocado Material do PAD: Flocado Tamanho: 4 polegadas (~10cm) Referência: Atlas AT750/35	UN	465869	25	23,06	576,50
TOTAL						**250.927,35**

–

LOTE (GRUPO) 4 – MARCENARIA E ZELADORIA						
Item	**Descrição**	**Unid.**	**CATMAT**	**Quant. Máxima**	**Valor unitário (R$)**	**Valor total (R$)**
316	ABRAÇADEIRA. Material: Náilon Tipo: Com Ranhuras Comprimento Total: ~280 MM Largura: ~3,6 MM Cor: Preta Características Adicionais: Pct 100 Un	PCT	604135	30	23,15	694,50
317	ABRAÇADEIRA. Material: Náilon Tipo: Com Ranhuras Comprimento Total: ~250 MM Largura: ~3,6 MM Cor: Preta Características Adicionais: Pct 100 Un	PCT	480667	25	19,30	482,50
318	ABRAÇADEIRA. Material: Náilon Tipo: Com Ranhuras Comprimento Total: ~100 MM Largura: ~2,5 MM Cor: Preta Características Adicionais: Pct 100 Un	PCT	440972	20	4,69	93,80
319	ABRAÇADEIRA. Material: Náilon Tipo: Com Ranhuras Comprimento Total: ~150 MM Largura: ~3,6 MM Cor: Preta Características Adicionais: Pct 100 Un	PCT	613342	50	12,00	600,00

320	ABRAÇADEIRA. Material: Náilon Tipo: Com Ranhuras Comprimento Total: ~280 MM Largura: ~4,8 MM Cor: Preta Características Adicionais: Pct 100 Un	PCT	613162	50	32,50	1.625,00
321	ADESIVO SELANTE ELÁSTICO. Composição Básica: Poliuretano (PU) Tipo: monocomponente Dureza (Shore): 40-50 Densidade: 1,180 - 170 KG/m³ Aplicação: Vedação Cor: **Branca** Apresentação: Tubo de 280-310 ml	TUBO	313052	50	22,65	1.132,50
322	ADESIVO SELANTE ELÁSTICO. Composição Básica: Poliuretano (**PU**) Tipo: monocomponente Dureza (Shore): 40-50 Densidade: 1,180 - 170 KG/m³ Aplicação: Vedação Cor: **Preta** Apresentação: Tubo de 280-310 ml	TUBO	313052	25	22,54	563,50
323	ADESIVO SELANTE ELÁSTICO. Composição Básica: Poliuretano (**PU**) Tipo: monocomponente Dureza (Shore): 40-50 Densidade: 1,180 - 170 KG/m³ Aplicação: Vedação Cor: **Cinza** Apresentação: Tubo de 280-310 ml	TUBO	313052	25	21,05	526,25
324	ADESIVO SELANTE. Material: À Base de Borracha de **Silicone** Aspecto Físico: Pastoso Cor: **Branco** Características Adicionais: Norma Ecs 6056-1067 Componente: Ácido **Acético** Aplicação: Vedação Apresentação: Tubo de 280-310 ml	TUBO	479347	100	22,00	2.200,00

325	ADESIVO SELANTE. Material: À Base De Borracha De **Silicone** Aspecto Físico: Pastoso Cor: **Incolor (transparente)** Componente: Monocomponente de Cura **Neutra** Aplicação: Vedação Apresentação: Tubo de 280-310 ml	TUBO	380750	100	23,52	2.352,00
326	ADESIVO SELANTE. Material: À Base De Borracha De **Silicone** Aspecto Físico: Pastoso Cor: **Preto** Componente: Monocomponente de Cura **Neutra** Aplicação: Vedação Apresentação: Tubo de 280-310 ml	TUBO	380751	15	21,54	323,10
327	ADESIVO DE CONTATO. Composição Básica: Solventes alifáticos, solventes oxigenados, resinas sintéticas, borrachas sintéticas e aditivos. Características Adicionais: Isento De Toluol Aspecto Físico: Líquido viscoso Apresentação: Lata de ~3,3 litros	LATA	617165	25	207,08	5.177,00
328	ADESIVO DE CONTATO. Tipo: Cola extra forte - alto desempenho Composição: Poliacetato de vinila em dispersão aquosa Secagem: transparente Aspecto Físico: Líquido viscoso 6000-8000 (25ºC) Cor: Incolor Nível de colagem: D-1 (“EN-204”) Teor de sólidos: 44 - 46 % Apresentação: Pote de 1 kg Referência: CASCOLA Cascorez Extraforte (SKU/IDH 1406730)	UN	319587	10	45,57	455,70

329	ADESIVO DE MONTAGEM. Tipo: Cola madeira (PUR) Composição Básica: Poliuretano líquida monocomponente ou à base de PVA (Acetato de Polivinila) Aspecto Físico: Líquido viscoso Cor: Incolor Apresentação: Tubo de 500 gramas	TUBO	386956	25	71,92	1.798,00
330	ARAME GALVANIZADO. Material: Metal Tipo: Nº 16 Diâmetro Fio: 1,64 mm Apresentação: Rolo de 1 KG	ROLO	265079	25	23,67	591,75
331	ARAME GALVANIZADO. Material: Metal Tipo: Nº 8 Diâmetro Fio: 4,2 mm Apresentação: Rolo de 1 KG	ROLO	304206	5	25,70	128,50
332	AREIA. Tipo: Normal Brasileira Granulometria: Média grossa Aplicação: elemento para concreto Apresentação: Saco com 20KG	SACO	280971	100	8,08	808,00
333	ARRUELA. Material: Aço Inoxidável Diâmetro Interno: 3/16" Tipo: Lisa Formato: Redondo	CENTENA	283467	10	13,71	137,10
334	ARRUELA. Material: Aço Inoxidável Diâmetro Interno: 1/4" Tipo: Lisa Formato: Redondo	CENTENA	630005	5	20,00	100,00
335	ARRUELA Material: Aço Carbono Diâmetro Interno: 3/16" Tipo: Pressão Formato: Redondo	CENTENA	622091	5	15,13	75,65

336	BALDE. Material: Plástico Capacidade: 12 litros Características adicionais: alça metálica e pegador no fundo do balde. Aplicação: Utilização Em Obras De Construção Civil	UN	417993	30	18,78	563,40
337	BITS, TIPO PONTEIRA. Material: Aço Tamanho: ~110mm Tipo Ponta: Philips (PH2) Características Adicionais: 5 Peças, Acompanha Estojo Aplicação: Parafusadeira	UN	602861	20	44,48	889,60
338	BLOCO DE CONCRETO. Tipo: Paver "S" (16 faces) Material: Concreto Tamanho: 15 x 25 cm Altura: 8 cm Resistência (MPa): mínimo 35 mpa Aplicação: Pavimentação Tipo: Intertravado Em Cimento	UN	351542	150	2,19	328,50
339	BUCHA PARAFUSO. Tipo:Dryfix (roscada) Material: Plástico Tamanho: 32mm Aplicação: Para Drywall E Gesso Bucha	CENTENA	601981	10	50,00	500,00
340	BUCHA PARAFUSO. Tipo: Fly Material: Plástico Tamanho: 4 x 16 mm (nº 2) Aplicação: Para Drywall E Gesso	CENTENA	462350	25	42,99	1.074,75
341	BUCHA PARAFUSO. Tipo: Fly Material: Plástico Tamanho: 4,2 x 55 mm (nº 4) Aplicação: Para Drywall E Gesso	CENTENA	601982	5	26,24	131,20

342	BUCHA PARAFUSO. Tipo: Kap Toggle Para Dry Wall Material: Plástico Tamanho: 1/4 Características Adicionais: Com Parafuso Fixação De 13kg Carga	UN	462348	150	12,95	1.942,50
343	BUCHA PARAFUSO. Material: Náilon Tamanho: S-6	CENTENA	249217	30	7,44	223,20
344	BUCHA PARAFUSO. Material: Náilon Tamanho: S-8	CENTENA	359440	25	14,88	372,00
345	BUCHA PARAFUSO. Material: Náilon Tamanho: S-10	CENTENA	239119	20	15,62	312,40
346	BUCHA PARAFUSO. Material: Náilon Tamanho: S-12	CENTENA	380265	15	23,25	348,75
347	CADEADO. Material: Latão Maciço Material Haste: Aço Cementado/Cromado Tamanho: 30 x 30mm (curto) Características Adicionais: Corpo, Pinos E Contrapinos Em Latão. Acompanha 2 chaves.	UN	391956	50	26,48	1.324,00
348	CADEADO. Material: Latão Maciço Material Haste: Aço Cementado/Cromado Tamanho: 30 x 50mm (Longo) Características Adicionais: Corpo, Pinos E Contrapinos Em Latão. Acompanha 2 chaves.	UN	476081	30	35,38	1.061,40
349	CAIXA DE MASSA. Material: Plástico Rígido Formato: Retangular Capacidade: 40 litros Dimensões aproximadas: 70 (L) x 50 (P) x 20 (h) cm Características adicionais: bordas arredondadas Aplicação: Utilização Em Obras De Construção Civil	UN	247282	10	30,60	306,00

350	CIMENTO PORTLAND. Material: Clinker Tipo: Cp I Mpa: 32 Apresentação: Saco 25 Kg	SACO	401883	50	25,31	1.265,50
351	CIMENTO-COLA. Tipo: Argamassa **AC-II** Composição: Cimento, Calcário E Aditivos Apresentação: (Pó) Saco 25 Kg	SACO	327084	30	27,53	825,90
352	CIMENTO-COLA Tipo: Argamassa **AC-III** Composição: Cimento, Agregados Minerais E Aditivos Apresentação: (Pó) Saco 25 Kg	SACO	315173	50	33,84	1.692,00
353	COLA. Composição: Adesivo À Base Resina Epóxi Características Adicionais: Atóxica Tipo: Líquido Viscoso Bi-Componente (resina e endurecedor) Cor: Incolor Aplicação: Colar superfícies de azulejos, madeira, vidro, concreto, fibras naturais, pedras. Apresentação: Kit com 23 G	KIT	377170	15	33,61	504,15
354	COLA. Composição: Adesivo À Base Resina Epóxi Características Adicionais: Atóxica Tipo: Massa Bi-Componente (resina e endurecedor) Cor: Incolor Aplicação: Colar superfícies de azulejos, madeira, vidro, concreto, fibras naturais, pedras. Apresentação: Kit com 100 G	CAIXA 100 GRAMA	439777	15	12,54	188,10

355	COLA INSTANTÂNEA. Composição: Ester De Cianoacrilato Cor: Incolor Aplicação: Madeira, Couro, Borracha E Plástico Características Adicionais: Gel Tipo: Instantânea Apresentação: Tubo 5 gramas	TUBO	352233	75	9,58	718,50
356	DESEMPENADEIRA MANUAL. Material: Termoplástico Comprimento: 30-33 CM Largura: 17-18 CM Aplicação: Serviços De Obras Características Adicionais: Corrugada	UN	436485	20	14,45	289,00
357	DESEMPENADEIRA MANUAL. Material: Aço Comprimento: ~25 CM Largura: ~12 CM Aplicação: Argamassa / Massa Corrida Características Adicionais: Com Dentes	UN	296200	25	16,48	412,00
358	DESENGRIPANTE. Composição: Base Sintética Biodegradável (Destilado Alifático, Óleos De Petróleo) Apresentação: Spray e jato direcionado Aplicação: Uso Geral Cor: Âmbar Claro Rendimento: 15 - 26m2 / litro Força Dieléctrica: 43.000 Volts Solubilidade: Insolúvel em Água Apresentação: lata ~300ml	UN	602645	150	57,08	8.562,00

359	DISCO CORTE. Material: Diamantado Aplicação: Serra Circular/Mármore/Esmerilhadeira (Corte de porcelanato) Diâmetro: 110 mm (4.3/8") Diâmetro Furo: 20 mm Espessura do disco: ~1,2mm Tipo: Liso Tipo de Corte: Seco Rotação: 14.000rpm	UN	213520	15	45,19	677,85
360	DISCO CORTE. Material: Videa Aplicação: Serra Circular/Mármore/Esmerilhadeira (para madeira) Diâmetro: 110 mm (4.3/8") Diâmetro Furo: 20 mm, com adaptador 16mm Espessura do disco: ~2mm Tipo: 40 dentes videa Rotação máxima: 13.000rpm	UN	456481	10	17,73	177,30
361	DISCO CORTE. Material: Desbaste Aplicação: Serra Circular/Mármore/Esmerilhadeira Diâmetro: 115 mm (4.1/2") Diâmetro Furo: 22,23 mm (7/8") Espessura do disco: **5 mm** (3/16") Tipo: Liso Tipo de Corte: Seco Rotação: 13.300rpm	UN	481666	15	67,45	1.011,75
362	DISCO CORTE. Material: Disco de Corte Aplicação: Serra Circular/Mármore/Esmerilhadeira Diâmetro: 115 mm (4.1/2") Diâmetro Furo: 22,23 mm (7/8") Espessura do disco: **3 mm** (3/16") Tipo: Liso Tipo de Corte: Seco Rotação: 13.300rpm	UN	481666	15	8,26	123,90

363	DISCO CORTE. Material: Aço Diamantado Aplicação: Serra Circular/Mármore/Esmerilhadeira (Concreto E Alvenaria) Diâmetro: 115 mm (4.1/2") Diâmetro Furo: 22,23 mm (7/8") Espessura do disco: ~**1,2 mm** Tipo: Liso	UN	463236	30	17,45	523,50
364	DOBRADIÇA. Material: Aço Tipo: Caneca (Pressão) Aplicação: Móveis Em Geral Diâmetro: 35 MM Acabamento: Zincada ou niquelado Características Adicionais: Curva / Ângulo Abertura Entre 90 E 110 Graus	UN	437114	150	4,65	697,50
365	DOBRADIÇA. Material: Latão cromado ou Aço Galvanizado Tamanho: 3 X 3.1/2 POL Tipo Pino: Solto	UN	441348	100	5,99	599,00
366	DOBRADIÇA Material: Aço Inox Tipo: Reforçada Cor: "OURO VELHO" Tamanho: 3 x 4" Tipo Pino: Solto	UN	324113	50	62,00	3.100,00
367	DOBRADIÇA. Material: Latão Cromado Tamanho: 3 1/2 POL Cor: Bronze Tipo Pino: Solto Tipo: Articulada com "alça/puxador" Aplicação: "Porta Camarão"	UN	372178	20	19,20	384,00
368	ESPUMA EXPANSIVA. Tipo: Baixa Pressão Material: Poliuretano Característica: Acompanha bico direcionador Aplicação: Vedação, Fixação, Isolamento Térmico E Acústico Apresentação: Tubo Spray de ~500ml	TUBO	630570	40	28,02	1.120,80

369	ESTILETE. Tipo: Profissional Espessura: 10,5 MM Material Corpo: Emborrachado Comprimento: 150 MM Características Adicionais: Com Trava Giratória	UN	606196	50	15,97	798,50
370	FECHADURA. Tipo: Cilindro de pressão Aplicação: **Gaveta** Acabamento Superficial: Niquelado Diâmetro do Cilindro: 18,75 Mm Altura Cilindro: Referência: Modelo 3288 Lingueta: Ref. 181b8 Chpl	UN	622701	70	18,39	1.287,30
371	FECHADURA. Tipo: Cilindro de pressão Aplicação: Gaveta Material Caixa: Aço Acabamento Superficial: Cromado Diâmetro do Cilindro: 18,75 Mm Altura Cilindro: **22mm (curto)** Lingueta: Curso de 9,5mm (curta) Distância entre furos: 37mm Rotação da chave: 180° Características Adicionais: Duas Chaves Metálicas, lingueta e ruela	UN	368356	75	14,35	1.076,25
372	FECHADURA. Tipo: Cilindro de pressão Aplicação: Gaveta Material Caixa: Aço Acabamento Superficial: Cromado Diâmetro do Cilindro: 18,75 mm Altura Cilindro: **32mm (longa)** Lingueta: Curso de 9,5mm (curta) Distância entre furos: 37mm Rotação da chave: 180° Características Adicionais: Duas Chaves Metálicas, lingueta e ruela	UN	622699	50	35,70	1.785,00

373	FECHADURA. Tipo: Trinco Convencional Aplicação: Porta de giro com espessura 3-4 mm Tipo de Entrada: Externa Medidas: Caixa 59(C) X 55(A) Mm/Espelho Características Adicionais: Mola Reforçada Tipo Maçaneta: Alavanca Tamanho da maçaneta: 119,1 x 20,5 x 47 mm Back-set: 55 mm Distância entre lingueta e trinco: 75,5 mm Material: Latão / Zamac Acabamento Superficial: **Cromado Brilhante** Componentes: Caixa, Tampa, Lingueta, Trinco, Testa, Miolo/Tambor, Maçaneta, Roseta e 2 chaves. Referência: La Fonte - Assa Abloy ST2 55 (cód. 10.049)	UN	250705	30	205,94	6.178,20

374	FECHADURA. Tipo: Trinco Convencional Aplicação: Porta de giro com espessura 3-4 mm Tipo de Entrada: Externa Medidas: Caixa 59(C) X 55(A) Mm/Espelho Características Adicionais: Mola Reforçada Tipo Maçaneta: Alavanca Tamanho da maçaneta: 119,1 x 20,5 x 47 mm Back-set: 55 mm Distância entre lingueta e trinco: 75,5 mm Material: Latão / Zamac Acabamento Superficial: Pintado - **Preto brilhante** Componentes: Caixa, Tampa, Lingueta, Trinco, Testa, Miolo/Tambor, Maçaneta, Roseta e 2 chaves. Referência: La Fonte - Assa Abloy ST2 55 (cód. 10.049)	UN	260945	50	141,66	7.083,00
375	FITA ADESIVA. Tipo: Dupla Face Material: Adesivo Acrílico, Filme De Polietileno Cor: Verde Largura: 19 mm Espessura: 1 - 1,6 mm Comprimento: 20 metros ou equivalente Aplicação: Fixação Tomadas E Canaletas Em Divisórias Características Adicionais: Suporta até 93°C Referência: "Vhb" (Very High Bond)	ROLO	389443	175	95,05	16.633,75

376	FITA ADESIVA. Tipo: Dupla Face - Carpete Material: Papel crepado tratado ou similar Cor: Palha ou similar Largura: 36 - 40 mm Espessura: 1 - 1,6 mm Comprimento: 30 metros Referência: Rapifix - (4-a2)	ROLO	407377	15	20,27	304,05
377	FITA ANTIDERRAPANTE. Material: Filme De Poliéster. Material antiderrapante: Abrasivos em grãos de óxido de alumínio ou similar. Resina para adesão (auto adesivo): Poliuretana ou similar. Largura: ~5,00 cm Espessura: ~1,00 mm Cor: **Transparente** Apresentação: Rolo 5 metros ou equivalente.	UN	271402	150	69,45	10.417,50
378	FITA ANTIDERRAPANTE. Material: Filme De Poliéster. Material antiderrapante: Abrasivos em grãos de óxido de alumínio ou similar. Resina para adesão (auto adesivo): Poliuretana ou similar. Largura: ~5,00 cm Espessura: ~1,00 mm Cor: **Preta** Apresentação: Rolo 5 metros ou equivalente.	UN	238773	20	40,73	814,60
379	FITA. Material: Aço Carbono Galvanizado Largura: 19 MM Comprimento: 30 M Espessura: 0,5 mm Tipo: Perfurada Aplicação: Serviço Manutenção Elétrica - Fixação	ROLO	369235	20	53,55	1.071,00

380	GESSO. Origem: Mineral Tipo: Gesso Cola Aspecto Físico: Pó Cor: Branco Aplicação: Construção Civil Apresentação 1kg ou equivalente	UN	604867	75	7,26	544,50
381	GRAXA LUBRIFICANTE. Tipo Base: Òleo Sintético, Bronze Coloidal, Sabões Metálicos Tipo Aditivos: Anticorrosivo E Lubrificante ou Antioxidante Aplicação: Proteção E Lubrificação De Contatos Elétricos Consistência Nlgi: 2 Características Adicionais: Lubrificante Sólido Apresentação: Pote de 500g	UN	330486	15	33,85	507,75
382	LÂMINA SERRA. Material: Aço Rápido Comprimento: 12" (30 cm) Largura: 1/2" Espessura: ~0,025 POL Características Adicionais: 24 Dentes Por Polegada	UN	481046	50	12,15	607,50
383	LÂMINA SERRA. Material: Aço Rápido Comprimento: 14 A 16 CM Aplicação: Serra Sabre Quantidade Dentes: 14 Dentes Por Polegada Características Adicionais: Corte De Madeira.	UN	630826	15	52,76	791,40
384	LINHA NÁILON. Material: Náilon (nylon) Comprimento: 100 M Espessura: 0,60 MM Cor: Incolor Transmitância: Transparente Resistência: mínimo 25 KGF	CARRETEL	372756	5	14,09	70,45

385	MADEIRA COMPENSADO. Comprimento: 2,20 M Largura: 1,10 M Espessura: 9 - 20 MM Características Adicionais: Faces Resinadas	UN	338596	50	62,47	3.123,50
386	MADEIRA CONSTRUÇÃO. Formato: Ripa Largura: 60-80 mm Espessura: 35 mm Comprimento: 2 metro Acabamento: Aplainada	UN	461205	50	28,46	1.423,00
387	MÃO-FRANCESA. Material: Aço Carbono Tamanho: 40 X 30 CM Aplicação: Prateleira Cor: Branca	UN	454647	100	20,00	2.000,00
388	MOLA PORTA. Tipo: Hidráulica Aérea Material: Metal Acabamento: Pintura epóxi Cor: Preta Tamanho: 46 X 242 X 32,6 MM Capacidade: Até 45kg Potência da Mola: nº 2 Aplicação: portas de madeira Características Adicionais: Abertura Esquerda/Direita.	UN	615184	25	189,69	4.742,25
389	PARAFUSO. Tipo: Parabolt **Pba** - Chumbador Material: Aço Inoxidável Dimensão: 3/8 X 3 Pol (9,5 X 75mm) Características Adicionais: corpo roscado, porca, arruela e presilha	UN	405479	50	2,14	107,00
390	PARAFUSO. Tipo: Parabolt **Cba** - Chumbador Dimensão: 5/16" x 2.1/4" Material: Aço Inoxidável Características Adicionais: Parabolt, Com Porca E Arruela De Pressão	UN	405479	100	5,00	500,00

391	PARAFUSO. Tipo: Parabolt Cba - Chumbador Dimensão**:** 3/8 X 2.1/2 Pol Material: Aço Inoxidável Características Adicionais: Parabolt, Com Porca E Arruela De Pressão	UN	405479	50	6,33	316,50
392	PARAFUSO. Material: Aço Carbono Tratamento: Bicromatizado Comprimento total: 2.3/4" (**70 mm**) Comprimento da rosca: ~50 mm Bitola: 5 mm Tipo Rosca: Chipboard Forma da cabeça: Plana / chata Sistema de aperto: Phillips (PH) Forma da ponta do parafuso: Ponta Agulha Aplicação: Fixação De Mobiliário Apresentação: Caixa com 500 unidades.	CX	626345	20	55,62	1.112,40
393	PARAFUSO. Material: Aço Carbono Tratamento: Bicromatizado Comprimento total: 2" (**50 mm**) Comprimento da rosca: mínimo 37 mm Bitola: 4,5 mm Tipo Rosca: Chipboard Forma da cabeça: Plana / chata Sistema de aperto: Phillips (PH) Forma da ponta do parafuso: Ponta Agulha Aplicação: Fixação De Mobiliário Apresentação: Caixa com 500 unidades.	CX	458719	25	52,52	1.313,00

394	PARAFUSO. Material: Aço Carbono Tratamento: Bicromatizado Comprimento: 1.3/8" (**35 mm**) Bitola: 4 mm Tipo Rosca: Chipboard Forma da cabeça: Plana / chata Sistema de aperto: Phillips (PH) Forma da ponta do parafuso: Ponta Agulha Aplicação: Fixação De Mobiliário Apresentação: Caixa com 500 unidades.	CX	626344	10	83,33	833,30
395	PARAFUSO. Material: Aço Carbono Tratamento: Bicromatizado Comprimento: **13 mm** Bitola: 3,5 mm Tipo Rosca: Chipboard Forma da cabeça: Plana / chata Sistema de aperto: Phillips (PH) Forma da ponta do parafuso: Ponta Agulha Aplicação: Fixação De Mobiliário Apresentação: Caixa com 500 unidades.	CX	611009	5	54,99	274,95
396	PARAFUSO. Material: Aço Carbono Tratamento: Bicromatizado Comprimento: **10 mm** Bitola: 2,5 mm Tipo Rosca: Chipboard Forma da cabeça: Plana / chata Sistema de aperto: Phillips (PH) Forma da ponta do parafuso: Ponta Agulha Aplicação: Fixação De Mobiliário Apresentação: Caixa com 500 unidades.	CX	317735	5	21,92	109,60

397	PARAFUSO. Material: Aço Carbono Tratamento: Bicromatizado Comprimento: **50 mm** Bitola: 4 mm Tipo Rosca: **Segmentado (M4)** Forma da cabeça: **Flangeada** Sistema de aperto: Phillips (PH) Forma da ponta do parafuso: Ponta reta Aplicação: Uso Geral Apresentação: Caixa com 500 unidades.	CX	483624	5	41,85	209,25
398	PARAFUSO. Material: Aço Carbono Tratamento: Bicromatizado Comprimento: **45 mm** Bitola: 5 mm Tipo Rosca: Chipboard Forma da cabeça: **Flangeada (~11,7 mm)** Sistema de aperto: Phillips (PH) Forma da ponta do parafuso: Ponta Agulha Aplicação: Fixação De Mobiliário Apresentação: Caixa com 500 unidades.	CX	611008	5	26,99	134,95
399	PARAFUSO. Material: Aço Tratamento: Zincado Comprimento: **30-40 mm** Forma da cabeça: Plana / chata Sistema de aperto: Phillips (PH) Forma da ponta do parafuso: Ponta Agulha Aplicação: Fixação De Mobiliário Apresentação: Caixa com 500 unidades.	CX	623134	5	39,55	197,75

400	PARAFUSO. Material: Ferro Tipo: Cabeça Sextavada Comprimento: 70 MM Diâmetro: 7/32 POL Características Adicionais: Removível, Arruela Plástica, Bucha S8 Aplicação: Fixação De Louças Sanitárias.	UN	374302	30	8,78	263,40
401	PARAFUSO. Material: Aço inox Tipo: Allen Comprimento: 5 mm Diâmetro: 5 mm Aplicação: Maçaneta de porta Compatibilidade: Maçaneta La fonte	UN	472386	75	0,41	30,75
402	PERFILADO METÁLICO. Tipo: Longarina "T" Clicado Material: aço galvanizado Comprimento: ~3125 mm Face aparente do perfil: 24mm (15/16") Largura: 24 mm Altura: 32 mm Cor: Branca - pintura eletrostática Aplicação: Forro modular	BARRA	601295	50	21,26	1.063,00
403	PERFILADO METÁLICO. Tipo: Travessa Clicado Material: aço galvanizado Comprimento: 625 mm Face aparente do perfil: 24mm (15/16") Altura: 26 mm Cor: Branca - pintura eletrostática Aplicação: Forro modular	BARRA	601295	75	3,30	247,50

404	PERFIL METÁLICO. Tipo: Cantoneira "L" Material: aço galvanizado Comprimento: ~3000 mm Face aparente do perfil: 24mm (15/16") Altura: 20 mm Cor: Branca - pintura eletrostática Aplicação: Forro modular removível	BARRA	601295	20	19,50	390,00
405	PISTÃO. Tipo: À gás Compatibilidade: Universal Comprimento recolhido: 28 cm Comprimento estendido: 39 cm Diâmetro de encaixe: 4,5 cm a 5 cm Material: Metal e plástico reforçado com revestimento resistente à corrosão Suporte de peso: Até 120 kg	UN	629986	25	61,98	1.549,50
406	PISTOLA APLICADORA. Tipo: Acionada por alavanca manual Material: Aço Aplicação: Cartucho de Silicone Compatibilidade: Universal Características Adicionais: Com Gatilho E Mola De Retrocesso	UN	409623	15	49,45	741,75

407	PLACA DE FORRO. Tipo: Modular de Gesso (Lay-in) Textura: Liso Cor: Branco (ref.154) Borda: reta com película em PVC Tamanho: 625 x 625 x 8 mm Sistema de suspensão: Perfil "T" 24MM Absorção sonora: NRC 0,15 Resistência à Umidade: Até 95% RH Reflexão a Luz: 90% Resistência ao fogo: Classe AII (NBR9442 e ASTME662) Características Adicionais: Impermeável	UN	376706	700	14,67	10.269,00
408	PLACA DE FORRO. Tipo: Frisado - Junta seca Material: Pvc Comprimento: 2.000 MM Largura: 200 MM Espessura: 8 MM Cor: Branca	UN	611001	200	16,75	3.350,00
409	PLÁSTICO BOLHA. Material: Plástico Largura: 0,5 - 0,6 metros Comprimento: 100 metros Apresentação: Bobina Características Adicionais: 20-25 Micras Aplicação: Uso Geral	BOBINA	220985	5	115,50	577,50
410	PORCA. Material: Aço Inoxidável Diâmetro Furo: 1/4 POL Características Adicionais: Sextavada Espessura: ~3 - 7 mm Normas Técnicas: Nbr 11888-2 E Nbr 7013	UN	405482	150	0,27	40,50
411	PORCA Material: Aço Inoxidável Diâmetro Furo: 3/16 POL Características Adicionais: Sextavada Espessura: ~3 - 7 mm Normas Técnicas: Nbr 11888-2 E Nbr 7013	UN	283485	200	0,21	42,00

412	PORCA Material: Aço Inoxidável Tipo: Autotravante Com Náilon Diâmetro Furo: 1/4 POL Espessura: ~3 - 7 mm Características Adicionais: Sextavada	UN	406269	5	0,90	4,50
413	PORCA. Material: Aço Inoxidável Diâmetro Furo: 5/16 POL Espessura: ~3 - 7 mm Características Adicionais: Sextavada, com flange unc serrilhada	UN	390732	100	0,67	67,00
414	PRENDEDOR PORTA. Material: alumínio e aço Tipo: Magnético, fixado no piso e parede Tipo de fixação (pino e trava): parafuso	UN	437134	50	42,83	2.141,50
415	PREGO COM CABEÇA. Material: Ferro Comum Medida JP x LPP (POL x BWG): **15 x 15** (1.1/4" X 13) Diâmetro: 2,4 mm Comprimento: 34,5 mm Tipo Cabeça: axadrezada Tipo Corpo: Liso Tipo Ponta: Comum Aplicação: Caixarias Apresentação: Saco de 1kg	SACO	330576	15	24,90	373,50
416	PREGO COM CABEÇA. Material: Ferro Comum Medida JP x LPP (POL x BWG): **17 x 27** (2.1/2" X 11) Diâmetro: 3 mm Comprimento: 62,1mm Tipo Cabeça: axadrezada Tipo Corpo: Liso Tipo Ponta: Comum Apresentação: Saco de 1kg	SACO	327366	30	22,17	665,10

417	PREGO COM CABEÇA. Material: **Aço** polido Medida JP x LPP (POL x BWG): **13 x 18** (1.1/2" X 15) Diâmetro: 2 mm Comprimento: 41,4 mm Tipo Cabeça: Chata Tipo Corpo: Liso Tipo Ponta: Comum Apresentação: Saco de 1kg ou equivalente	SACO	317913	5	27,13	135,65
418	PREGO COM CABEÇA. Material: **Aço** polido Medida JP x LPP (POL x BWG): **10 x 12** (1.1/6" X 17) Diâmetro: 1,6 mm Comprimento: 27,6 mm Tipo Cabeça: Chata Tipo Corpo: Liso Tipo Ponta: Comum Apresentação: Saco de 1kg ou equivalente	SACO	612486	3	21,99	65,97
419	PREGO **SEM** CABEÇA. Material: **Aço** polido Medida JP x LPP: **12 x 12** Diâmetro: 1,8 mm Comprimento: 27,6 mm Tipo Corpo: Liso Tipo Ponta: Comum Aplicação: Marcenaria Apresentação: Saco de 1kg	SACO	622782	25	31,67	791,75
420	PREGO **SEM** CABEÇA. Material: **Aço** polido Medida JP x LPP (POL x BWG): **15 x 18** (1.1/2" X 13) Diâmetro: 2,4 mm Comprimento: 41,4 mm Tipo Corpo: Liso Tipo Ponta: Comum Aplicação: Marcenaria Apresentação: Saco de 1kg	SACO	354199	10	29,60	296,00

421	PUXADOR PORTA. Material: Zamac Acabamento: Cromado Comprimento total: 10 cm Comprimento: 12,5cm Largura com base: 2,8cm Largura pegador: 1,3cm Altura: 2,8cm Distância dos furos: Aproximadamente 10cm Referência: União Mundial Classic 175-04	UN	615240	25	30,92	773,00
422	REBITE POP. Material: Alumínio Tipo: Repuxo Tipo Aba: Abaulado Diâmetro Corpo: 3,2 mm Comprimento: **12 mm** Material Corpo: Alumínio Material Pino: Alumínio Tipo Cabeça: Abaulada	CENTENA	630538	5	8,97	44,85
423	REBITE POP. Material: Alumínio Tipo: Repuxo Tipo Aba: Abaulado Diâmetro Corpo: 3,2 mm Comprimento: **8 mm** Material Corpo: Alumínio Material Pino: Alumínio Tipo Cabeça: Abaulada Cor: Cinza	CENTENA	480802	5	6,23	31,15
424	REBITE POP. Material: Alumínio Tipo: repuxo Tipo Aba: Abaulado Diâmetro Corpo: 4,80 mm Comprimento: 16 mm Características Adicionais: Astm B-209, Liga 5052, Cego, Mandril De Aço Galvanizado	CENTENA	486001	5	16,44	82,20
425	REJUNTE. Composição: Cimento, Agregado Natural E Aditivos Cor: Branca Tipo: argamassa cimentício tipo II Apresentação: Saco de 1 KG	SACO	405159	50	6,79	339,50

426	RODÍZIO GIRATÓRIO. Aplicação: Cadeira Giratória comum Material Banda Rodagem: Nylon, Polipropileno Material Estrutura: Termoplástico / poliuretano (PU) Material: Base (pino): Aço zincado Diâmetro Externo: 60 mm Tamanho pino: 11 mm x 20 mm Cor: Preta e Cinza Características Adicionais: Fixação Por Anel - Pino Aço Carbono por clique	UN	604848	70	9,69	678,30
427	RODÍZIO GIRATÓRIO. Aplicação: Cadeira Giratória comum Material Banda Rodagem: Nylon, Polipropileno Material Estrutura: Termoplástico / poliuretano (PU) Material: Base (pino): Aço zincado Diâmetro Externo: 75 mm Tamanho pino: 11 mm x 20 mm Cor: Preta Características Adicionais: Fixação Por Anel - Pino Aço Carbono por clique	UN	316687	30	19,90	597,00
428	RODÍZIO GIRATÓRIO. Aplicação: Universal Material Banda Rodagem: Gel Material Estrutura: Aço zincado Diâmetro Externo: 97 - 100 mm Tamanho base: 45 mm x 45 mm Cor: Incolor Características Adicionais: Sistema de freio; Fixação Por parafuso	UN	304133	30	8,42	252,60

429	TIJOLO. Material: Barro Cozido Tipo: Furado Comprimento: 19 CM Largura: 19 CM Espessura: 9 CM Quantidade Furos: 8 UN Aplicação: Construção Civil	UN	382067	300	2,51	753,00
430	TRENA. Material: Aço Largura Lâmina: 25 MM Comprimento: 8 M Tipo: Rebobinamento Automático Com Freio Da Régua (botão de trava) Peso: ~500g Características Adicionais: Graduação: Mm/Pol; gancho magnético; Sistema Amortecedor Impacto	UN	369095	50	40,07	2.003,50
431	TRILHO GAVETA. Material: Aço Zincado Tipo: Corrediça **Telescópica** Aplicação: Gaveta/Arquivo/Fichário Tamanho: 30 CM Capacidade 30 Kg/Par Características Adicionais: PAR (lado direito e esquerdo); com parafusos.	PAR	379045	50	25,90	1.295,00
432	TRILHO GAVETA. Material: Aço Zincado Tipo: Corrediça Telescópica Aplicação: Gaveta/Arquivo/Fichário Tamanho: 40 CM Capacidade 45 Kg Características Adicionais: PAR (lado direito e esquerdo); com parafusos	PAR	340719	50	29,23	1.461,50

433	TRILHO GAVETA. Material: Aço Zincado Tipo: Corrediça Telescópica Aplicação: Gaveta/Arquivo/Fichário Tamanho: 50 CM Capacidade 50 Kg Características Adicionais: PAR (lado direito e esquerdo); com parafusos	PAR	425155	25	26,93	673,25
434	TRILHO GAVETA. Material: Aço Tipo: Corrediça **Simples** Aplicação: Gaveta/Arquivo/Fichário Acabamento Superficial: Pintura Epóxi Cor: Branca Tamanho: 30-35 CM Capacidade 20 Kg/Par Características Adicionais: **Rodízios** Em Náilon; PAR (lado direito e esquerdo); com parafusos	PAR	359523	25	22,76	569,00
435	TRILHO GAVETA. Material: Aço Tipo: Corrediça **Simples** Aplicação: Gaveta/Arquivo/Fichário Acabamento Superficial: Pintura Epóxi Cor: Branca Tamanho: 40 CM Capacidade 25 Kg/Par Características Adicionais: **Rodízios** Em Náilon; PAR (lado direito e esquerdo); com parafusos	PAR	359522	20	36,22	724,40

436	TRILHO INFERIOR. Tipo: Duplo sobreposto Material: Alumínio anodizado Largura: 51,5 mm Compatibilidade: sistemas deslizante da Rometal RO-44L Aplicações: Sistemas deslizantes com sustentação inferior (Móveis em geral) Apresentação: barra de **3 metros** Referência: Rometal **RM-034**	Barra	612645	15	65,81	987,15
437	TRILHO DE CORRER. Tipo: Sistema Deslizante, Roldana Conteúdo de Embalagem: 2 Carros Deslizantes; 2 Guias Comuns L; 2 Freios. Capacidade: **30Kg** Material: Alumínio anodizado Aplicação: Sobre Trilhos para porta de correr Referência: Rometal RO-21 M	KIT	611846	12	31,40	376,80
438	TRILHO DE CORRER. Tipo: Sistema Deslizante, Roldana Conteúdo de Embalagem: 2 Carros Deslizantes; 2 Guias Comuns L; 2 Freios. Capacidade: **60Kg** Material: Alumínio anodizado Aplicação: Sobre Trilhos para porta de correr Referência: Rometal RO-44L(link)	KIT	611846	12	43,70	524,40
439	TRINCO. Material: Metal Cor: Bronze Comprimento: 5 CM Aplicação: Porta camarão	UN	614544	15	48,25	723,75
440	VASELINA SÓLIDA (PETROLATO). Tipo: industrial Aspecto Físico: Pasta Cerosa Incolor Ou Branca Apresentação: Pote de 500 gramas	UN	401693	25	32,62	815,50

441	VEDADOR DE BORDA. Material: resina acrílica e metil etil cetona Cor: Transparente Aplicação: Fita Antiderrapante Safety Walk Apresentação: bisnagas de 60 - 90 gramas.	UN	479031	20	52,93	1.058,60
TOTAL						**156.353,82**

ANEXO III

EDITAL DE PREGÃO ELETRÔNICO Nº 031/2026

MODELO DE PROPOSTA

NOME DA EMPRESA: _____

ENDEREÇO: _____ CIDADE: _____ CEP: _____-___ ESTADO: ___

FONE DA EMPRESA: _____ FONE DO REPRESENTANTE: _____

CNPJ Nº: _____

BANCO: _____ AGÊNCIA: _____ CONTA CORRENTE: _____

E-MAIL: _____ RESPONSÁVEL PELA ASSINATURA DO CONTRATO: _____

A presente proposta tem como objeto a aquisição dos itens ou contratação dos serviços abaixo discriminados, em conformidade com as especificações, quantidades e demais condições definidas no edital e seus anexos.

Item	Descrição	Marca	Unid.	Quant.	Valor unitário	Subtotal
Valor total						

I. A presente proposta tem validade de 60 (sessenta) dias;

II. Declaro que cumpro e acato todos os dispositivos estabelecidos no edital e seus anexos.

III. Declaro que a presente proposta compreende a integralidade dos custos para atendimento dos direitos trabalhistas assegurados na Constituição Federal, nas leis trabalhistas, nas normas infralegais, nas convenções coletivas de trabalho e nos termos de ajustamento de conduta vigentes na presente data.

Florianópolis/SC, ____ de _____ de 2026.

Representante legal

(Assinatura e carimbo da empresa)

ANEXO IV

EDITAL DE PREGÃO ELETRÔNICO Nº 031/2026

MINUTA DE ATA DE REGISTRO DE PREÇOS

N.º _____/2026

A ASSEMBLEIA LEGISLATIVA DO ESTADO DE SANTA CATARINA, inscrita no CNPJ/MF sob o nº 83.599.191/0001-87, com sede na Rua Doutor Jorge Luz Fontes n° 310, na cidade de Florianópolis, CEP 88020-900, telefone (48) 3221-2536, e-mail da@alesc.sc.gov.br, neste ato representada pelo senhor Leonardo Lorenzetti, Diretor-Geral, e pelo senhor Vitor Luiz Soares Bartelega, Diretor Administrativo, considerando o julgamento da licitação na modalidade de pregão para Registro de Preços, conforme processo SEI n. 25.0.000012091-2, resolve registrar os preços da empresa indicada e qualificada nesta Ata de Registro de Preços, de acordo com a classificação por ela alcançada e nas quantidades cotadas, atendendo às condições previstas no Edital de Pregão Eletrônico nº 031/2026 (PNCP 012/2026), sujeitando-se as partes às normas constantes na Lei nº 14.133, de 1º de abril de 2021 e em conformidade com as disposições a seguir:

EMPRESA: _____, inscrito no CNPJ sob o nº ___.___.___/_____-__, com sede na Rua _____, nº _____, _____, _____, SC, CEP _____-____, telefone_____, e-mail_____ neste ato representado por _____.

1. DO OBJETO

1.1. A presente Ata tem por objeto o registro de preços para a eventual aquisição de materiais hidráulicos, elétricos, de pintura, marcenaria e zeladoria para suprir as demandas administrativas da Assembleia Legislativa do Estado de Santa Catarina, especificados no Termo de Referência, anexo do Edital de Pregão Eletrônico nº ___/2026, que é parte integrante desta Ata, assim como a proposta cujos preços tenham sido registrados, independentemente de transcrição.

2. DOS PREÇOS, ESPECIFICAÇÕES E QUANTITATIVOS

2.1. O preço registrado, as especificações do objeto, as quantidades máximas de cada item e as demais condições ofertadas na proposta são as que seguem:

LOTE (GRUPO) 1 – HIDRÁULICA					
Item	**Descrição**	**Unid.**	**Quant. Máxima**	**Valor unitário (R$)**	**Valor total (R$)**
1	ABRAÇADEIRA. Tipo: "U". Material: Alumínio ou Inox. Tamanho: 1/2". Aplicação: Fixação de mangueira cristal	UN	50		
2	ABRAÇADEIRA. Tipo: "U". Material: Aço carbono. Tamanho: 1 polegada.	UN	50		

3	ABRAÇADEIRA. Tipo: Clipe (Rosca sem fim). Material: Metal galvanizado. Tamanho: 4 polegadas. Tipo aperto: fenda	UN	25		
4	ACABAMENTO PARA VÁLVULA HIDRÁULICA. Material: Aço Inoxidável (Metal cromado) Aplicação: Válvula. Descarga Hydra Max. Pro Deca. Inclusos parafusos de fixação e gabarito de instalação.	UN	20		
5	ACABAMENTO PARA VÁLVULA DE DESCARGA. Cor: branca Material: plástico ABS. Inclusos parafusos de fixação e gabarito de instalação. Aplicação: Válvula Descarga DOCOL 5702.	UN	20		
6	ACABAMENTO. Aplicação: Base de Registro de Pressão e Gaveta Compatibilidade: Estrias DOCOL Cor: Cromado Formato de Acionamento: Cruzeta Medidas: ~ Ø 6 mm x 6 (h) mm	UN	5		
7	ACABAMENTO. Aplicação: Base de Registro de Pressão e Gaveta Compatibilidade: Estrias DECA Cor: Cromado Formato de Acionamento: Cruzeta Medidas: ~ Ø 6 mm x 6 (h) mm	UN	5		
8	ADESIVO CONEXÃO HIDRÁULICA. Aplicação: Tubos e Conexões De Pvc Prazo Validade: 1 Ano Após Fabricação Características Adicionais: Com Pincel Aplicador Apresentação: Frasco de 175g ou equivalente	FRASCO 175 G	50		
9	ANEL DE VEDAÇÃO. Material: Cera Parafina Diâmetro Interno: ~100 MM Espessura Seção Transversal: ~20 MM Aplicação: Instalação de Vaso Sanitário	UN	15		
10	ASSENTO VASO SANITÁRIO. Compatibilidade: INCEPA - Calypso Material: MDF Laqueado e Ferragem em Alumínio Anodizado Cor: Branco Distância entre os parafusos de fixação: 24,5cm Dimensões: 36 cm de largura, 41,2 cm de comprimento Características Adicionais: fechamento suave (Soft/Slow Close); Acompanha fixadores. Referência: CENSI (cód. 7650)	UN	30		

11	ASSENTO VASO SANITÁRIO. Compatibilidade: DECA - Vogue Plus (P.5.17) Material: Plásticos de engenharia (ABS, Resina Poliéster ou Polipropileno) e ferragens em ligas de cobre (Bronze e Latão). Cor: Branco Distância entre os parafusos de fixação: 14,5 cm Dimensões: 4,5 cm de altura, 35,5cm de largura, 44,5cm de comprimento. Características Adicionais: fechamento suave (Soft/Slow Close); Acompanha fixadores. Referência: DECA (cód. AP.51.17) ou ASTRA ESPECIAL TV/GK GE-17	UN	30		
12	ASSENTO VASO SANITÁRIO. Compatibilidade: DECA - Monte Carlo (P.8.17) Material: Plásticos de engenharia (ABS, Resina Poliéster ou Polipropileno) e ferragens em ligas de cobre (Bronze e Latão). Cor: Branco Distancia entre os parafusos de fixação: 14,5 cm Dimensões: 4,5 cm de altura, 36cm de largura, 46,5cm de comprimento. Características Adicionais: fechamento suave (Soft/Slow Close); Acompanha fixadores. Referência: DECA (cód. AP.816.17)	UN	20		
13	ASSENTO VASO SANITÁRIO. Compatibilidade: DECA - Izy (P.11.17) Material: Plásticos de engenharia (ABS, Resina Poliéster ou Polipropileno) e ferragens em ligas de cobre (Bronze e Latão). Cor: Branco Distancia entre os parafusos de fixação: 14,5 cm Dimensões: 5,2 cm de altura, 38 cm de largura, 45 cm de comprimento. Características Adicionais: Ovalado; Acompanha fixadores. Referência: DECA AP.165.17	UN	10		
14	BOTÃO DE ACIONAMENTO PARA CAIXA ACOPLADA. Material: PVC/ABS CROMADO Tipo: Acionamento Lateral Compatibilidade: Caixa acoplada ASTRA	UN	25		
15	BOTÃO DE ACIONAMENTO PARA CAIXA ACOPLADA. Material: PVC/ABS CROMADO Tipo: Acionamento Superior Compatibilidade: Caixa acoplada ASTRA	UN	25		
16	CONEXÃO HIDRÁULICA. Material: Pvc - Cloreto De Polivinila Tipo: **Adaptador - bucha redução** Tipo Fixação: Soldável e Roscável Bitola Lado Soldável: **20 mm** Bitola Lado Roscável: **1/2 POL**	UN	30		
17	CONEXÃO HIDRÁULICA. Material: Pvc - Cloreto De Polivinila Tipo: **Adaptador - bucha redução** Tipo Fixação: Soldável e Roscável Bitola Lado Soldável: **25 mm** Bitola Lado Roscável: **3/4 POL**	UN	30		

18	CONEXÃO HIDRÁULICA. Material: Pvc - Cloreto De Polivinila Tipo: **Adaptador - bucha redução** Tipo Fixação: Soldável e Roscável Bitola Lado Soldável: **32 mm** Bitola Lado Roscável: **1 POL**	UN	30		
19	CONEXÃO HIDRÁULICA. Material: Pvc - Cloreto De Polivinila Tipo: **Adaptador curto** Tipo Fixação: Soldável e Roscável Bitola Lado Soldável: **75 mm** Bitola Lado Roscável: **2.1/2"**	UN	5		
20	CONEXÃO HIDRÁULICA. Material: Pvc - Cloreto De Polivinila Tipo: **Adaptador - bucha redução** Tipo Fixação: Soldável e Roscável Bitola Lado Soldável: **85 mm** Bitola Lado Roscável: **3"**	UN	5		
21	CONEXÃO HIDRÁULICA. Material: Pvc - Cloreto De Polivinila Tipo: **Adaptador - bucha redução** Tipo Fixação: Soldável Bitola: **85 x 75 mm**	UN	5		
22	CONEXÃO HIDRÁULICA. Material: Pvc - Cloreto De Polivinila Tipo Fixação: Soldável Tipo: Curva 90º Tamanho: **20 mm**	UN	25		
23	CONEXÃO HIDRÁULICA. Material: Pvc - Cloreto De Polivinila Tipo Fixação: Soldável Tipo: Curva 90º Tamanho: **25 mm**	UN	30		
24	CONEXÃO HIDRÁULICA. Material: Pvc - Cloreto De Polivinila Tipo Fixação: Soldável Tipo: Curva 90º Tamanho: **32 mm (1")**	UN	15		
25	CONEXÃO HIDRÁULICA. Material: Pvc Esgoto (Branco) - Cloreto De Polivinila Tipo Fixação: Soldável Tipo: Joelho 90º Características Adicionais: Ponta e Bolsa Com Virola Para Tubos Tamanho: **100 mm**	UN	20		
26	CONEXÃO HIDRÁULICA. Material: Pvc Esgoto (Branco) - Cloreto De Polivinila Tipo Fixação: Soldável Tipo: Joelho 45º Tamanho: **100 mm**	UN	10		
27	CONEXÃO HIDRÁULICA. Material: Pvc Esgoto (Branco) - Cloreto De Polivinila Tipo Fixação: Soldável Tipo: Joelho 90º Tamanho: **75 mm**	UN	10		

28	CONEXÃO HIDRÁULICA. Material: Pvc Esgoto (Branco) - Cloreto De Polivinila Tipo Fixação: Soldável Tipo: Joelho 45º Tamanho: **75 mm**	UN	10		
29	CONEXÃO HIDRÁULICA. Material: Pvc Esgoto (Branco) - Cloreto De Polivinila Tipo Fixação: Soldável Tipo: Joelho 90º Tamanho: **50 mm**	UN	25		
30	CONEXÃO HIDRÁULICA. Material: Pvc Esgoto (Branco) - Cloreto De Polivinila Tipo Fixação: Soldável Tipo: Joelho 45º Tamanho: **50 mm**	UN	20		
31	CONEXÃO HIDRÁULICA. Material: Pvc Esgoto (Branco) - Cloreto De Polivinila Tipo Fixação: Soldável Tipo: Joelho 90º Tamanho: **40 mm**	UN	30		
32	CONEXÃO HIDRÁULICA. Material: Pvc Esgoto (Branco) - Cloreto De Polivinila Tipo Fixação: Soldável Tipo: Joelho 45º Tamanho: **40 mm**	UN	25		
33	CONEXÃO HIDRÁULICA. Material: Pvc Rígido (AZUL) - Cloreto De Polivinila Tipo Fixação: Soldável e Roscável Tipo: Joelho 90º Tamanho: **25 mm x 1/2"** Características Adicionais: Com Bucha De Latão	UN	30		
34	CONEXÃO HIDRÁULICA. Material: Pvc - Cloreto De Polivinila Tipo Fixação: Soldável Tipo: Joelho 45º Tamanho: **20 mm**	UN	25		
35	CONEXÃO HIDRÁULICA. Material: Pvc - Cloreto De Polivinila Tipo Fixação: Soldável Tipo: Joelho 90º Tamanho: **20 mm**	UN	25		
36	CONEXÃO HIDRÁULICA. Material: Pvc - Cloreto De Polivinila Tipo Fixação: Soldável Tipo: Joelho 45º Tamanho: **25 mm**	UN	25		
37	CONEXÃO HIDRÁULICA. Material: Pvc - Cloreto De Polivinila Tipo Fixação: Soldável Tipo: Joelho 90º Tamanho: **25 mm**	UN	50		
38	CONEXÃO HIDRÁULICA. Material: Pvc - Cloreto De Polivinila Tipo Fixação: Soldável Tipo: Joelho 90º Tamanho: **32 mm**	UN	25		

39	CONEXÃO HIDRÁULICA. Material: Pvc **(BRANCO)** - Cloreto De Polivinila Tipo Fixação: Soldável Tipo: Luva Tamanho: **50 mm**	UN	50		
40	CONEXÃO HIDRÁULICA. Material: Pvc **(marrom)** - Cloreto De Polivinila Tipo Fixação: Soldável Tipo: Luva Tamanho: **50 mm**	UN	10		
41	CONEXÃO HIDRÁULICA. Material: Pvc (BRANCO) - Cloreto De Polivinila Tipo Fixação: Soldável Tipo: Luva de redução Tamanho: **50 mm para 40mm**	UN	25		
42	CONEXÃO HIDRÁULICA. Material: Pvc (BRANCO) - Cloreto De Polivinila Tipo Fixação: Soldável Tipo: Luva Tamanho: **40mm**	UN	30		
43	CONEXÃO HIDRÁULICA. Material: Pvc - Cloreto De Polivinila Tipo Fixação: Soldável Tipo: Luva Tamanho: **20 mm** Norma Técnica: NBR 5648	UN	25		
44	CONEXÃO HIDRÁULICA. Material: Pvc - Cloreto De Polivinila Tipo Fixação: Soldável Tipo: Luva Tamanho: **25 mm**	UN	50		
45	CONEXÃO HIDRÁULICA. Material: Pvc - Cloreto De Polivinila Tipo Fixação: Soldável Tipo: Luva Tamanho: **32 mm**	UN	25		
46	CONEXÃO HIDRÁULICA. Material: Pvc - Cloreto De Polivinila Tipo Fixação: Soldável Tipo: Luva de correr Tamanho: **25 mm**	UN	30		
47	CONEXÃO HIDRÁULICA. Material: Pvc - Cloreto De Polivinila Tipo Fixação: Soldável Tipo: Luva de correr Tamanho: **32 mm** Norma Técnica: NBR 5648	UN	20		
48	CONEXÃO HIDRÁULICA. Material: Pvc - Cloreto De Polivinila Tipo Fixação: Soldável Tipo: União Tamanho: **20 mm** Norma Técnica: NBR 5648	UN	10		

49	CONEXÃO HIDRÁULICA. Material: Pvc - Cloreto De Polivinila Tipo Fixação: Soldável Tipo: União Tamanho: **25 mm** Norma Técnica: NBR 5648	UN	15		
50	CONEXÃO HIDRÁULICA. Material: Pvc - Cloreto De Polivinila Tipo Fixação: Soldável Tipo: União Tamanho: **32 mm** Norma Técnica: NBR 5648	UN	5		
51	CONEXÃO HIDRÁULICA. Material: Pvc - Cloreto De Polivinila Tipo Fixação: Rosca Tipo: Niple / Nípel Tamanho: **3/4" (25 mm)** Norma Técnica: NBR 5648	UN	30		
52	CONEXÃO HIDRÁULICA. Material: Pvc - Cloreto De Polivinila Tipo Fixação: Rosca Tipo: Niple - Nípel Tamanho: **1/2" (20 mm)**	UN	25		
53	CONEXÃO HIDRÁULICA. Material: Pvc - Cloreto De Polivinila Tipo Fixação: Rosca Tipo: Niple - Nípel Tamanho: **2.1/2"**	UN	5		
54	CONEXÃO HIDRÁULICA. Material: Pvc - Cloreto De Polivinila Tipo Fixação: Soldável Tipo: Redução Excêntrica Tamanho: **100 mm x 75 mm** Norma Técnica: NBR 5648	UN	5		
55	CONEXÃO HIDRÁULICA. Material: Pvc - Cloreto De Polivinila Tipo Fixação: Soldável Tipo: Redução Excêntrica Tamanho: **100 mm x 50 mm** Norma Técnica: NBR 5648	UN	5		
56	Tipo: CONEXÃO HIDRÁULICA. Material: Pvc - Cloreto De Polivinila Tipo Fixação: Soldável Tipo: Registro de Pressão Tamanho: **20 mm (1/2")**	UN	5		
57	CONEXÃO HIDRÁULICA. Material: Pvc - Cloreto De Polivinila Tipo Fixação: Soldável Tipo: Registro de Pressão Tamanho: **25 mm (3/4")**	UN	10		
58	CONEXÃO HIDRÁULICA. Material: Pvc - Cloreto De Polivinila Tipo Fixação: Soldável Tipo: Registro de Pressão - Com União Tamanho: **50 mm (1 1/2")**	UN	5		

59	CONEXÃO HIDRÁULICA. Material: Pvc - Cloreto De Polivinila Tipo Fixação: Soldável Tipo: Tampão (CAP) Tamanho: **20 mm**	UN	15		
60	CONEXÃO HIDRÁULICA. Material: Pvc - Cloreto De Polivinila Tipo Fixação: Soldável Tipo: Tampão (CAP) Tamanho: **25 mm**	UN	25		
61	CONEXÃO HIDRÁULICA. Material: Pvc - Cloreto De Polivinila Tipo Fixação: Roscável Tipo: Plug Tamanho: **20 mm** (**½''**)	UN	20		
62	CONEXÃO HIDRÁULICA. Material: Pvc - Cloreto De Polivinila Tipo Fixação: Roscável Tipo: Plug Tamanho: **25 mm (3/4'')**	UN	30		
63	CONEXÃO HIDRÁULICA. Material: Pvc (Branco) - Cloreto De Polivinila Tipo Fixação: Soldável Tipo: "TE" Tamanho: **40 mm**	UN	10		
64	CONEXÃO HIDRÁULICA. Material: Pvc (Branco) - Cloreto De Polivinila Tipo Fixação: Soldável Tipo: "TE" Tamanho: **50 mm** Norma Técnica: NBR 5648	UN	10		
65	CONEXÃO HIDRÁULICA. Material: Pvc - Cloreto De Polivinila Tipo Fixação: Soldável Tipo: "T" Tamanho: **20 mm (½'')** Norma Técnica: NBR 5648	UN	10		
66	CONEXÃO HIDRÁULICA. Material: Pvc - Cloreto De Polivinila Tipo Fixação: Soldável Tipo: "T" Tamanho: **25 mm** (¾"**)**	UN	20		
67	CONEXÃO HIDRÁULICA. Material: Pvc - Cloreto De Polivinila Tipo Fixação: Soldável Tipo: "T" de Redução Tamanho: **32 mm**	UN	5		
68	CONEXÃO HIDRÁULICA. Material: Pvc - Cloreto De Polivinila Tipo Fixação: Soldável Tipo: "T" de Redução Tamanho: **32 mm x 25 mm**	UN	5		

69	CONEXÃO HIDRÁULICA. Material: Pvc (AZUL) - Cloreto De Polivinila Tipo Fixação: Soldável e Roscável Tipo: "T" Tamanho: **25 mm x 1/2"** Características Adicionais: Com Bucha De Latão	UN	10		
70	CONEXÃO HIDRÁULICA. Material: Pvc (AZUL) - Cloreto De Polivinila Tipo Fixação: Soldável e Roscável Tipo: "T" Tamanho: **25 mm x 3/4"** Características Adicionais: Com Bucha De Latão	UN	10		
71	CONJUNTO DE FIXAÇÃO PARA ASSENTOS. Características: parafusos de fixação, capa, batedores (PAR) Compatibilidade: Assentos Vogue Plus (AP.50.17) Cor: Branco Material: Plásticos de engenharia (ABS, Resina Poliéster ou Polipropileno) Referência: DECA 1100.FX.01	CONJ	35		
72	CONJUNTO DE FIXAÇÃO PARA ASSENTOS. Componentes: Torre de fixação e parafuso/bucha (PAR) Compatibilidade: Assentos Deca AP.816.17 (Monte Carlo) Referência: DECA TFI.236.01 e FX.236.01 Material da dobradiça: Metal	CONJ	20		
73	CONJUNTO DE FIXAÇÃO PARA ASSENTOS SANITÁRIOS. Características: parafusos e porcas de fixação com aletas (PAR) Compatibilidade: Assento DECA AP.165.17 (Izy) Cor: Branco Material: Plásticos de engenharia (Termoplástico, ABS, Resina Poliéster ou Polipropileno) Referência: DECA (cód. FX.165.01)	CONJ	20		
74	CONJUNTO DE FIXAÇÃO PARA ASSENTOS SANITÁRIOS. Características: parafusos de fixação, porca e batedores (PAR) Compatibilidade: Assentos INCEPA - Calypso Cor: Branco Material: Plásticos de engenharia (Termoplástico, ABS, Resina Poliéster ou Polipropileno)	CONJ	50		
75	CONJUNTO DE FIXAÇÃO PARA ASSENTOS SANITÁRIOS. Características: parafusos de fixação, porca borboleta, capa e batedores (PAR). Compatibilidade: Universal Astra Cor: Branco Material: Suportes em nylon; Parafusos, borboletas e capas de acabamento em pp (polipropileno); Bases antiderrapantes em pvc.	CONJ	25		

76	DISPENSER PAPEL TOALHA. Material: Plástico Abs Tipo: Interfolha Cor: Branca Capacidade: mínimo 400 folhas Características Adicionais: com visor em acrílico. Dimensões: 26 (H) x 26,3 (L) x 12,5 (P) Peso: ~0,8Kg Abertura: Trava Fixação: Parede (incluído Bucha e Parafusos)	UN	25		
77	DISPENSER PAPEL HIGIÊNICO. Material: Plástico Abs Tipo: Rolão Cor: Branca Capacidade: 300-500 metros Características Adicionais: com visor em acrílico. Dimensões: 27 (H) x 23 (L) x 12,5 (P) Peso: ~0,57Kg Abertura: Trava com chave Fixação: Parede (incluído Bucha e Parafusos)	UN	25		
78	DISPENSER PAPEL HIGIÊNICO. Material: Plástico Abs Tipo: Papel "cai-cai" (interfolha) Cor: Branca Capacidade: Características Adicionais: com visor em acrílico. Dimensões: Peso: Abertura: Trava Fixação: Parede (incluído Bucha e Parafusos)	UN	100		
79	DISPENSER HIGIENIZADOR. Material: Plástico Abs Capacidade: ~800 mililitros Tipo Fixação: Parede Cor: Branca Aplicação: Para Álcool Gel ou Sabonete Líquido para Mãos Características Adicionais: Visor Frontal; trava de segurança; embalagem individual Acompanha: parafusos; buchas; chave de segurança.	UN	30		
80	DISPENSER HIGIENIZADOR AUTOMÁTICO. Material: Plástico Abs Capacidade: 700 - 1100 mililitros Tipo Fixação: Parede Cor: Branca com visor transparente Aplicação: Sabonete Líquido para Mãos Consistência do produto compatível: líquido Distância de indução: 0 à 10 cm Regulagem de gotas: mínimo 2 níveis Alimentação: Carregador (fonte) 5V ou bateria (~1200 mA/h) compatível com cabo USB Características Adicionais: Sensor Automático De Aproximação; Bico	UN	150		

81	DUCHA HIGIENICA. Material: Metal Comprimento: 1,20 M Diâmetro: 1/2 POL Acabamento: Cromado Características Adicionais: Registro Com 1/4 De Volta; Acionamento De Alavanca	UN	25		
82	ENGATE HIDRÁULICO. Material: Aço Inoxidável Bitola: 1/2 POL Comprimento: 40 CM Características Adicionais: Malha Trançada	UN	40		
83	ENGATE HIDRÁULICO. Material: Aço Inoxidável Bitola: 1/2 POL Comprimento: 60 CM Características Adicionais: Malha Trançada	UN	50		
84	EXTENSOR DE TORNEIRA. Material: ABS Cromado, borracha, metal e resina termoplástica Bitola: rosca externa M22 (2,2cm) ou rosca interna M24 (2,4cm). Comprimento: 15 cm Cor: Cromado Características Adicionais: Com Bico Arejador Chuveirinho 360°	UN	20		
85	ENXTENSOR Tipo: Prolongador com rosca macho x fêmea Material: metal / latão Cor: Cromado Bitola: 1/2" Comprimento: 6 cm	UN	15		
86	FITA VEDA ROSCA. Material: Ptfe (Teflon) Largura: 18-20 MM Espessura: 05-0,8 Mm Resistência Temperatura: -200 A 260 °C Normas Técnicas: Abnt, Mil Spec T-27730-A Apresentação: Rolo de 10 metros (Comprimento) ou equivalente	UN	150		
87	FITA. Material: Pvc Largura: 100 MM Características Adicionais: Sem adesivo Cor: Cinza Aplicação: isolamento de tubulação de ar-condicionado Referência: Fita de PVC 10 m x 10 cm IMPERFITA	METROS	100		
88	MANGUEIRA. Material: Silicone Aparência Visual: Tipo Cristal Diâmetro Interno: 1/2" Comprimento: 25 metros ou equivalente Aplicação: Nivelamento e uso geral	Metro	150		

89	RALO Tipo: Click inteligente Material: Aço Inoxidável Tipo: Quadrado Bitola: 150 X 150 MM Características Adicionais: Com caixilho e fecho Aplicação: Instalações Sanitárias	UN	50		
90	RALO. Tipo: Grelha Material: Aço Inoxidável Tipo: Quadrado Bitola: 150 X 150 MM Características Adicionais: Com caixilho e fecho Aplicação: Instalações Sanitárias	UN	20		
91	RALO. Tipo: Cego Material: Aço Inoxidável Cor: Dourado Tipo: Quadrado Bitola: 150 X 150 MM Aplicação: Instalações Sanitárias	UN	10		
92	REDUTOR. Tipo: Adaptador universal para válvulas de pia Material: plástico e borracha Dimensão: Fêmea 58 mm x macho 46 mm	UN	10		
93	REDUTOR Tipo: Bucha Material: Latão / Aço Dimensão: rosca macho: 3/4" x rosca fêmea: 1/2" Tamanho: ~ 20 mm Aplicação: Válvula Solenóide	UN	20		
94	REGISTRO DE GAVETA. Bitola: 3/4 POL (25MM) Material: Latão/ferro/bronze/metal Compatibilidade: DOCOL	UN	25		
95	REGISTRO DE GAVETA. Bitola: ¾'' (25MM) Material: Latão/ferro/bronze/metal Compatibilidade: DECA	UN	25		
96	REPARO VÁLVULA HIDRÁULICA. Material: Metal, borracha e Plástico Tipo Fixação: Encaixe Aplicação: Torneiras e válvula de mictório de pressão DOCOL Pressmatic Compact e Pressmatic Alfa Componentes: Borracha, Gaxetas, Guarnição, Mola Aço, Bóia Veda Referência: Pressmatic - 004773200	CONJUNTO	25		
97	REPARO VÁLVULA HIDRÁULICA. Material: Metal, borracha e Plástico Tipo Fixação: Encaixe Aplicação: Torneira Docolmatic Componentes: Borracha, Gaxetas, Guarnição, Mola Aço, Bóia Veda	CONJUNTO	20		
98	REPARO REGISTRO PRESSÃO. Tipo: Kit anéis (vedantes) Compatibilidade: Registro de pressão DOCOL	UN	25		

99	REPARO REGISTRO PRESSÃO. Tipo: Kit anéis (vedantes) Características: 05 ORING ORIGINAIS 4160.014; e 05 VEDANTES ORIGINAIS 4152.010. Compatibilidade: Registro de pressão **DECA**	UN	25		
100	REPARO VÁLVULA HIDRÁULICA. Tipo: torneira boia para caixa acoplada Aplicação: Caixa acoplada PFC MONTANA	UN	20		
101	REPARO VÁLVULA HIDRÁULICA. Tipo: Kit completo para caixa acoplada Características Adicionais: Castelo De Saída, Base De Acionamento, botão acionador superior, corrente, borracha, flutuador, Guia e Haste. Compatibilidade: Caixa Acoplada Astra	UN	25		
102	REPARO VÁLVULA HIDRÁULICA. Tipo: Mecanismo (torre/cabeçote) para entrada de água Compatibilidade: Caixa acoplada KE/DFN Astra	UN	10		
103	REPARO VÁLVULA HIDRÁULICA. Tipo: Obturador Coaxial para entrada de água Compatibilidade: Caixa Acoplada - Montana	UN	10		
104	REPARO VÁLVULA HIDRÁULICA. Tipo: Obturador Material: PVC Aplicação: Mecanismo de saída de Caixa Acoplada Astra Características adicionais: Sem corrente	UN	10		
105	REPARO VÁLVULA HIDRÁULICA. Tipo: Corrente Material: PVC Aplicação: Mecanismo de saída de Caixa Acoplada Astra Características adicionais: 36 cm	UN	10		
106	REPARO VÁLVULA. Tipo: Bico dosador Material: PVC e borracha Compatibilidade: Reservatório para Dispenser Higienizador - linhas city nobre e new classic nobre. Dimensão: 10 (h) x 1,5 (DN) cm Peso: 10g Tipo de instalação: Encaixe	UN	10		
107	RESERVATORIO DE DISPENSER HIGIENIZADOR. Compatibilidade: Dispenser Higienizador - linhas city nobre e new classic nobre. Capacidade: Até 800ml Características adicionais: com tampa Medidas: 9,1 (L) x 12,2 (h) x 8,3 cm (P)	UN	15		

108	SIFÃO. Material: Polipropileno e elastômeros Tipo Corpo: Sanfonado / Flexível Aplicação: Lavatório e Pia Características Adicionais: Sistema De Vedação Por Anéis Plástico Ou Borracha Resistência: até 90°C Diâmetro Entrada: Adaptável às válvulas de 7/8", 1 ¼" e 1 ½" Bitola de saídas: DN 38, 40, 48 e 50 Padrão: Universal/Duplo	UN	50		
109	SIFÃO. Material: Metal Cromado Tipo Corpo: Rígido Aplicação: Lavatório E Pia Bitola: 2 X 1 1/2 POL Características Adicionais: Sistema Vedação Por Anéis - Plástico Ou Borracha	UN	25		
110	TORNEIRA. Material Corpo: Metal Cromado Tipo: Bica alta (~18cm) Diâmetro: 1/2 POL Acabamento Superficial: Cromado Características Adicionais: bica móvel; sistema acionamento 1/4 Aplicação: Parede	UN	15		
111	TORNEIRA. Material Corpo: Metal Tipo: Bica alta Diâmetro: 1/2 POL Acabamento Superficial: Cromado Características Adicionais: Bica Móvel Giratória Aplicação: Mesa	UN	20		
112	TORNEIRA. Material Corpo: Metal Tipo: Automática Diâmetro: 1/2 POL Acabamento Superficial: Cromado Características Adicionais: Acionamento Hidromecânico com Leve Pressão Manual Aplicação: Mesa	UN	50		
113	TORNEIRA. Tipo: Elétrica Material Corpo e Bica: PVC Material Direcionador: Cromado / metal Tensão: 220 V Potência: 5.500 W Diâmetro: 1/2 POL Dimensão: ~ 27 (h) x 14 (L) x 27 (P) Pressão de Funcionamento Mínima: 20kPa (2 m.c.a) / Máxima: 400 kPa (40 m.c.a.) Características Adicionais: Bica móvel e arejador articulável; Controle eletrônico de temperatura com ajuste gradual na parte superior; Acionamento: lateral Grau de proteção: IP24 Aplicação: parede	UN	50		

114	TORNEIRA. Material Corpo: Metal Tipo: Pressão Diâmetro: 1/2 POL Acabamento Superficial: Cromado Características Adicionais: Longa Com Adaptador (bico) para Mangueira Aplicação: De parede para uso geral	UN	15		
115	TORNEIRA. Material Corpo: Metal Tipo: Acionamento Fotocélula (sensor eletrônico) Diâmetro: 1/2 POL Aplicação: **Mesa** Classe de pressão: 2 a 40 m.c.a Temperatura máxima da água: 40°C Mobilidade da bica: Fixa Voltagem: 90 a 240 V Potência: 6 W (~185mA) Conteúdo da embalagem: 1 corpo montado, 1 canopla montada, 1 válvula solenóide montada, 1 registro regulador de vazão, 1 chave do arejador, 1 manual de instalação, 1 adesivo orientativo, 1 chave ar, 1 fonte chaveada e 1 chave sextavada. Referência: DOCOL 90002181006	UN	40		
116	TORNEIRA. Material Corpo: Metal Tipo: Acionamento Fotocélula (sensor) Diâmetro: 1/2 POL Aplicação: **Parede** Tipo: Acionamento Fotocélula (sensor eletrônico) Diâmetro: 1/2 POL Aplicação: Mesa Classe de pressão: 2 a 40 m.c.a Temperatura máxima da água: 40°C Mobilidade da bica: Fixa Voltagem: 90 a 240 V Conteúdo da embalagem: 1 canopla montada, 1 caixa para embutir com gabarito de instalação, 1 manual de instalação, 1 adesivo orientativo, 1 chave telep 2,5 mm, 1 bica, 1 canopla e 1 chave para arejador. Referência: DOCOL 90004711016	UN	5		
117	TUBO DE LIGAÇÃO. Tipo: Flexível Composição: Polipropileno e elastômeros Diâmetro da saída: DN38 Tamanho: ~26cm Adicionais: Acompanha acabamento e vedação Aplicação: Ligação da entrada da caixa de descarga Cor: Branca	UN	50		
118	TUBO HIDRÁULICO. Material: Pvc - Cloreto De Polivinila Tipo Fixação: Soldável Tipo: Tubo Tamanho: **20 mm** Comprimento: 3 M Norma Técnica: NBR 5648	UN	15		

119	TUBO HIDRÁULICO. Material: Pvc - Cloreto De Polivinila Tipo Fixação: Soldável Tipo: Tubo Tamanho: **25 mm** Comprimento: 3 M	UN	40		
120	TUBO HIDRÁULICO. Material: Pvc - Cloreto De Polivinila Tipo Fixação: Soldável Tipo: Tubo Tamanho: **32 mm** Comprimento: 3 M	UN	10		
121	TUBO HIDRÁULICO. Material: Pvc (marrom) - Cloreto De Polivinila Tipo Fixação: Soldável Tipo: Tubo Tamanho: **50 mm** Comprimento: 3 M	UN	25		
122	TUBO HIDRÁULICO. Material: Pvc (Branco) - Cloreto De Polivinila Tipo Fixação: Ponta e Bolsa Soldável Tipo: Tubo Tamanho: **40 mm** Comprimento: 3 M	UN	20		
123	TUBO HIDRÁULICO. Material: Pvc (Branco) - Cloreto De Polivinila Tipo Fixação: Ponta e Bolsa Soldável Tipo: Tubo Tamanho: **50 mm** Comprimento: 3 M	UN	25		
124	TUBO HIDRÁULICO. Material: Pvc (Branco) - Cloreto De Polivinila Tipo Fixação: Ponta e Bolsa Soldável Tipo: Tubo Tamanho: **100 mm** Comprimento: 3 M	UN	20		
125	VÁLVULA DE ESCOAMENTO. Material: Latão Tratamento Superficial: Cromada Tipo: Click Bitola (pescoço): 1.1/4" Tamanho: 13 cm Aplicação: Tanque Universal (saída de água)	UN	25		
126	VÁLVULA DE ESCOAMENTO. Material: Latão Tratamento Superficial: Cromada Tipo: Tampa Bitola (pescoço): 1.1/4" Tamanho: 5-10 cm Aplicação: Tanque Lavatório Universal (saída de água)	UN	10		
127	VÁLVULA DE ESCOAMENTO. Material: Latão Tratamento Superficial: Cromada Tipo: Tampa Bitola: 7/8" Tamanho: 5-10 cm Aplicação: Cuba/Pia Universal (saída de água)	UN	30		

128	VÁLVULA DESCARGA. Tipo: Sensor de Presença de Sobrepor Material: Metal Acabamento (cor): inox Aplicação: Mictório (Descarga De Mictório Automática) Tamanho: ~ 13 (L) x 8 (h) x 5,5 (P) cm Bitola entrada: Superior de 1/2" (DN15). Pressão da água: ~ 0,05 - 0,7 Mpa Distância de detecção: 55 cm (+/- 15%) Alimentação: DC-6V (4 pilhas alcalinas AA e/ou fonte. Caso o modelo apresente apenas alimentação por pilhas, deve ser fornecido fonte de alimentação 220v compatível). Consumo de energia em estática: máximo 0,5 mw Características Adicionais: Acionamento por Infra Vermelho com descarga completa durante 7-8 segundos. Apresentação: Válvula (excluindo bateria), tubo de drenagem (saída), acabamento e vedação. Referência: OFA Amb. (link); CERTIVA (link); OKJHFD (link).	UN	20		
TOTAL (R$)					

E/OU

LOTE (GRUPO) 2 – ELÉTRICA					
Item	**Descrição**	**Unid.**	**Quant. Máxima**	**Valor unitário (R$)**	**Valor total (R$)**
129	BOIA DE NÍVEL. Tipo: Chave elétrica Aplicação: CAIXA DAGUA Cabo: 1,5 metro Capacidade elétrica: 15 amperes COM CABO E LIGAÇÃO DE 1,50M Grau de Proteção: Ip X8 Motores monofásicos: 1CV em 220V	UN	10		
130	BOMBA, TIPO DRENO. Aplicação: Aparelho de Ar Condicionado Split Capacidade: 20 litros/Hora até 45000 BTUS Voltagem: 220V (BIVOLT) Compatibilidade: EOS MASTERFLOW 20	UN	25		
131	CABO ELÉTRICO FLEXÍVEL. Tipo: unipolar Seção Nominal: **1,5 MM** Cor: Preto, Branco, Vermelho, Azul e Verde Material Do Condutor: Cobre Eletrolítico Material Isolamento: Pvc Anti-Chama Classe Encordoamento: 4 ou 5 Temperatura: 70 °C Tensão Isolamento: > Ou = 750 V Apresentação: Rolo de 100 metros	ROLO	250		

132	CABO ELÉTRICO FLEXÍVEL. Tipo: unipolar Seção Nominal: **2,5 MM** Cor: Preto, Branco, Vermelho, Azul e Verde Material Do Condutor: Cobre Eletrolítico Material Isolamento: Pvc Anti-Chama Classe Encordoamento: 4 ou 5 Temperatura: 70 °C Tensão Isolamento: > Ou = 750 V Apresentação: Rolo de 100 metros	ROLO	250		
133	CABO ELÉTRICO FLEXÍVEL. Tipo: unipolar Seção Nominal: **4 MM** Cor: Preto, Branco, Vermelho, Azul e Verde Material Do Condutor: Cobre Eletrolítico Material Isolamento: Pvc Anti-Chama Classe Encordoamento: 4 ou 5 Temperatura: 70 °C Tensão Isolamento: > Ou = 450 / 750 V Apresentação: Rolo de 100 metros	ROLO	250		
134	CABO ELÉTRICO FLEXÍVEL. Tipo: unipolar Seção Nominal: **6 MM** Cor: Preto, Branco, Vermelho, Azul e Verde Material Do Condutor: Cobre Eletrolítico Material Isolamento: Pvc Anti-Chama Classe Encordoamento: 4 ou 5 Temperatura: 70 °C Tensão Isolamento: > Ou = 750 V Apresentação: Rolo de 100 metros	ROLO	125		
135	CABO ELÉTRICO FLEXÍVEL. Tipo: unipolar Seção Nominal: **10 MM** Cor: Preto, Branco, Vermelho, Azul e Verde Material Do Condutor: Cobre Eletrolítico Material Isolamento: Pvc Anti-Chama Classe Encordoamento: 4 ou 5 Temperatura: 70 °C Tensão Isolamento: > Ou = 750 V Apresentação: Rolo de 100 metros	ROLO	75		
136	CABO ELÉTRICO FLEXÍVEL. Tipo: unipolar Seção Nominal: **16 MM** Cor: Preto, Branco, Vermelho, Azul e Verde Material Do Condutor: Cobre Eletrolítico Material Isolamento: Pvc Anti-Chama Classe Encordoamento: 4 ou 5 Temperatura: 70 °C Tensão Isolamento: > Ou = 750 V Apresentação: Rolo de 100 metros	ROLO	50		
137	CABO ELÉTRICO FLEXÍVEL. Tipo: Pp Formação Condutor: 3 X **2,5 MM** Tensão Isolamento: 750 V Material Do Condutor: Cobre Material Isolamento: Pvc Anti-Chama Temperatura Operação: 70 °C Apresentação: cabo de 100 metros	METRO	1000		

138	CABO ELÉTRICO FLEXÍVEL. Tipo: Pp Formação Condutor: 3 X **4 MM** Tensão Isolamento: 750 V Material Do Condutor: Cobre Material Isolamento: Pvc Anti-Chama Temperatura Operação: 70 °C Apresentação: cabo de 100 metros	METRO	600		
139	CAIXA PASSAGEM. Material: Pvc Antichama Tipo: Embutir Características Adicionais: Entrada Eletrodutos: 1/2 E 3/4 Pol Dimensões: 4 X 2 POL Formato: Retangular	UN	50		
140	CAIXA PASSAGEM. Material: Pvc Antichama Tipo: Embutir Características Adicionais: Entrada Eletrodutos: 1/2 E 3/4 Pol Dimensões: 4 X 4 POL Formato: Quadrada	UN	30		
141	CAIXA PASSAGEM. Material: Pvc Antichama Tipo: Embutir Aplicação: Parede **Drywall** Compatibilidade: montantes de 48 mm, 70mm e 90mm com presilhas para regulagem Dimensões: 4 X 2 POL Formato: Retangular com bordas arredondadas	UN	200		
142	CAIXA PASSAGEM. Material: Pvc Antichama Tipo: Embutir Aplicação: Parede **Drywall** Compatibilidade: montantes de 48 mm, 70mm e 90mm com presilhas para regulagem Dimensões: 4 X 4 POL Formato: Quadrada com bordas arredondadas	UN	35		
143	CAIXA PASSAGEM. Material: Pvc Antichama Tipo: Condulete (Sobrepor) Aplicação: Instalações Elétricas Características Adicionais: Fixação Por Parafusos Uso: Permitindo Acoplamento De Adaptador Para Condulete Comprimento: ~94,5 MM Largura: ~50 MM Altura: ~40 MM Bitola: 3/4 POL Cor: Cinza	UN	50		
144	CANALETA. Material: Pvc - Cloreto De Polivinila Tipo: Com Tampa Cor: Branca Características Adicionais: Com 1 Divisória / Com Adesivo Dupla Face Aplicação: Instalação Elétrica Dimensões: **20** X 10 X 2000 MM	UN	50		

145	CANALETA. Material: Pvc - Cloreto De Polivinila Tipo: Com Tampa Cor: Preto Características Adicionais: Com **2** Divisórias / Com Adesivo Dupla Face Aplicação: Instalação Elétrica Dimensões: **50** X 10-12 X 2000 MM	UN	50		
146	CANALETA. Material: Pvc Auto-Extinguível Tipo: Com Tampa curva Cor: Marfim Características Adicionais: Piso; Base Adesivo Dupla Face; Referência: Kss Brasil Rd-50mw Aplicação: Instalação Elétrica Largura (passagem): 20 mm Dimensões: (L x a x c) 50 X 12 X 1000 MM	UN	25		
147	CAPACITOR. Tipo: Fase Capacitância: 2,5 µf (microfarads) Tensão: 220 Vca Aplicação: Ar Condicionado EOS	UN	25		
148	CONECTOR ELÉTRICO. Material: poliamida autoextinguível / policarbonato Tipo: Rápido - Cage Clamp (alavanca) Emenda: 2 polos / vias **(em linha)** Tensão Nominal: 450 V Grau De Proteção: Ip20 Corrente Nominal: 32 A Aplicação: Fios condutores **0,14 - 4 mm** (< AWG 12) Barra de condução: cobre eletrolítico Material conector (mola fixação): Aço Inoxidável, cromo e níquel Característica adicional: Desencape ~11mm Cor: Laranja	UN	250		
149	CONECTOR ELÉTRICO. Material: poliamida autoextinguível / policarbonato Tipo: Rápido - Cage Clamp (alavanca) Emenda: 2 polos / vias **(reta)** Tensão Nominal: 450 V Grau De Proteção: Ip20 Corrente Nominal: 32 A Aplicação: Fios condutores **0,14 - 4 mm** (< AWG 12) Barra de condução: cobre eletrolítico Material conector (mola fixação): Aço Inoxidável, cromo e níquel Característica adicional: Desencape ~11mm Cor: Preferencialmente Verde	UN	500		

150	CONECTOR ELÉTRICO. Material: poliamida autoextinguível / policarbonato Tipo: Rápido - Cage Clamp (alavanca) Emenda: **2 polos** / vias **(reta)** Tensão Nominal: 450 V Grau De Proteção: Ip20 Corrente Nominal: **41** A Aplicação: Fios condutores **0,5 - 6 mm** (< AWG 10) Barra de condução: cobre eletrolítico Material conector (mola fixação): Aço Inoxidável, cromo e níquel Característica adicional: Desencape ~11mm Cor: Laranja	UN	500		
151	CONECTOR ELÉTRICO. Material: poliamida autoextinguível / policarbonato Tipo: Rápido - Cage Clamp (alavanca) Emenda: **3 polos** / vias (reta) Tensão Nominal: 450 V Grau De Proteção: Ip20 Corrente Nominal: 41 A Aplicação: Fios condutores 0,5 - 6 mm (< AWG 10) Barra de condução: cobre eletrolítico Material conector (mola fixação): Aço Inoxidável, cromo e níquel Característica adicional: Desencape ~11mm Cor: Laranja	UN	100		
152	CONECTOR ELÉTRICO. Material: poliamida autoextinguível / policarbonato Tipo: Rápido - Cage Clamp (alavanca) Emenda: **5 polos** / vias (reta) Tensão Nominal: 450 V Grau De Proteção: Ip20 Corrente Nominal: 41 A Aplicação: Fios condutores 0,5 - 6 mm (< AWG 10) Barra de condução: cobre eletrolítico Material conector (mola fixação): Aço Inoxidável, cromo e níquel Característica adicional: Desencape ~11mm Cor: Laranja	UN	75		
153	CONTROLE REMOTO Tipo: Sem Fio Aplicação: Aparelho Ar Condicionado Características Adicionais: Universal	UN	30		
154	DETECTOR TENSÃO. Tipo: Caneta Indutiva Uso: Autoteste Faixa Tensão: 90 A 1.000 V Aplicação: Rede De Baixa e média Tensão Grau de proteção: IP54 Características Adicionais: Com Indicador Sonoro E Com Indicador Visual	UN	20		

155	DETECTOR TENSÃO. Tipo: Chave de fenda para teste por contato Largura da ponta: ~3 mm Formato da Ponta: Fenda Comprimento da haste: ~6 cm Comprimento total: ~14cm Material: aço especial e polímero anti-chamas Uso: Autoteste Faixa Tensão: 220 - 250 V Aplicação: Rede De Baixa e média Tensão Grau de proteção: IP54 Características Adicionais: Com Indicador Visual	UN	15		
156	DISJUNTOR BAIXA TENSÃO. Funcionamento: Termomagnético Número Pólos: 1 Corrente Nominal: **15 A** **Padrão: Nema** Acionamento: Alavanca Fixação: Por Meio De Presilhas Curva De Disparo: C	UN	10		
157	DISJUNTOR BAIXA TENSÃO. Funcionamento: Termomagnético Número Pólos: 1 Corrente Nominal: **20 A** Padrão: Nema Acionamento: Alavanca Fixação: Por Meio De Presilhas Curva De Disparo: C	UN	10		
158	DISJUNTOR BAIXA TENSÃO. Funcionamento: Termomagnético Número Pólos: 1 Corrente Nominal: **25 A** Padrão: Nema Acionamento: Alavanca Fixação: Por Meio De Presilhas Curva De Disparo: C	UN	10		
159	DISJUNTOR BAIXA TENSÃO. Funcionamento: Termomagnético Número Pólos: 1 Corrente Nominal: **30 A** Padrão: Nema Acionamento: Alavanca Fixação: Por Meio De Presilhas Curva De Disparo: C	UN	10		
160	DISJUNTOR BAIXA TENSÃO. Funcionamento: Termomagnético Número Pólos: 1 Corrente Nominal: **40 A** Padrão: Nema Acionamento: Alavanca Fixação: Por Meio De Presilhas Curva De Disparo: C	UN	10		

161	DISJUNTOR BAIXA TENSÃO. Funcionamento: Termomagnético Número Pólos: 1 Corrente Nominal: **50 A** Padrão: Nema Acionamento: Alavanca Fixação: Por Meio De Presilhas Curva De Disparo: C	UN	10		
162	DISJUNTOR BAIXA TENSÃO. Funcionamento: Termomagnético Número Pólos: 1 Corrente Nominal: **60 A** Padrão: Nema Acionamento: Alavanca Fixação: Por Meio De Presilhas Curva De Disparo: C	UN	10		
163	DISJUNTOR BAIXA TENSÃO. Funcionamento: Termomagnético Número Pólos: 1 Corrente Nominal: **16 A** **Padrão: Din** Acionamento: Alavanca Fixação: Por Meio De Presilhas Tensão Nominal: 127/220 V Curva De Disparo: C	UN	10		
164	DISJUNTOR BAIXA TENSÃO. Funcionamento: Termomagnético Número Pólos: 1 Corrente Nominal: **20 A** **Padrão: Din** Acionamento: Alavanca Fixação: Por Meio De Presilhas Tensão Nominal: 127/220 V Curva De Disparo: C	UN	10		
165	DISJUNTOR BAIXA TENSÃO. Funcionamento: Termomagnético Número Pólos: 1 Corrente Nominal: **25 A** **Padrão: Din** Acionamento: Alavanca Fixação: Por Meio De Presilhas Tensão Nominal: 127/220 V Curva De Disparo: C	UN	10		
166	DISJUNTOR BAIXA TENSÃO. Funcionamento: Termomagnético Número Pólos: 1 Corrente Nominal: **32 A** **Padrão: Din** Acionamento: Alavanca Fixação: Por Meio De Presilhas Tensão Nominal: 127/220 V Curva De Disparo: C	UN	10		

167	DISJUNTOR BAIXA TENSÃO. Funcionamento: Termomagnético Número Pólos: 1 Corrente Nominal: **40 A** **Padrão: Din** Acionamento: Alavanca Fixação: Por Meio De Presilhas Tensão Nominal: 127/220 V Curva De Disparo: C	UN	5		
168	DISJUNTOR BAIXA TENSÃO. Funcionamento: Termomagnético Número Pólos: 1 Corrente Nominal: **50 A** **Padrão: Din** Acionamento: Alavanca Fixação: Por Meio De Presilhas Tensão Nominal: 127/220 V Curva De Disparo: C	UN	5		
169	DISJUNTOR BAIXA TENSÃO. Funcionamento: Termomagnético Número Pólos: 1 Corrente Nominal: **63 A** **Padrão: Din** Acionamento: Alavanca Fixação: Por Meio De Presilhas Tensão Nominal: 127/220 V Curva De Disparo: C	UN	5		
170	ELETROCALHA. Material: Aço ou alumínio Tipo: Perfurada Modelo: U Tratamento Superficial: Galvanizado Comprimento: 3.000 mm Altura: 50 - 75 mm Largura: 50 - 100 mm Características Adicionais: com virola 360º Aplicação: Instalações Elétricas	UN	35		
171	ELETRODUTO. Tipo: Flexível Corrugado Material: Pvc Flexível Cor: Amarela Características Adicionais: Não Propagante De Chamas. Comprimento: 50 metros Diâmetro Nominal: 25 mm (3/4")	ROLO	50		
172	ELETRODUTO. Tipo: Flexível Corrugado Material: Pvc Flexível Cor: Laranja Características Adicionais: Não Propagante De Chamas. Comprimento: 50 metros Diâmetro Nominal: 32 mm (1")	ROLO	20		

173	ELETRODUTO. Tipo: Flexível Corrugado Material: Pvc Flexível Cor: Preta Características Adicionais: Não Propagante De Chamas. Comprimento: 50 metros Diâmetro Nominal: 50 mm (2")	ROLO	10		
174	ELETRODUTO. Tipo: Condulete Rígido de Sobrepor Material: Pvc Anti-Chama Cor: Cinza ou similar Aplicação: Instalação Elétrica Diâmetro Nominal: 25 mm (3/4") Apresentação: Barra de 3 metros	BARRA	25		
175	EXAUSTOR. Tipo: Ventilador Axial (Ventokit) Dimensão: 15 x 15 cm Saída: Lateral Material: Polipropileno, auto extinguível Aplicação: Banheiro Diâmetro da hélice: mínimo 90 mm centrífugos Altura (profundidade) máxima: 15,5 cm Tensão: 220 V Potência: 18-21W Proteção: IPX4 Vazão: mínimo 250 M3/H Nível Ruído: 40 DB	UN	35		
176	EXAUSTOR. Tipo: Ventilador Axial (Ventokit) Dimensão: 22 - 25 x 22 - 25 cm Diâmetro da hélice: mínimo 15 mm centrífugos Saída: Lateral / Vertical Material: Polipropileno, auto extinguível Aplicação: Banheiro Tensão: 220 V Potência: 20W Proteção: IPX4 Vazão: mínimo 300 M3/H Nível Ruído: máximo 45 DB Características: Grade encartelada 25x25cm Com Tela	UN	15		
177	FILTRO LINHA. Tensão Alimentação: 110/220 V Corrente Máxima: 10 A Quantidade Saída: 5 Tomadas Com 3 Pinos Tipo Fêmea Com Aterramento Características Adicionais: Porta Fusível Retangular, Caixa Plástica Cor Branc Aplicação: Equipamento Informática / Elétrico Frequência: 50/60 HZ Número Pólos: 2p + T Comprimento Cabo: 1,5 M	UN	15		
178	FUSÍVEL DE VIDRO. Corrente Nominal: 10 A Aplicação: Eletrônica Voltagem: 250 V Diâmetro: 30 MM	UN	50		

179	FITA ISOLANTE. Tipo Adesivo: À Base De Resina E Borracha Material Dorso: Filme De Pvc Anti-Chama Largura Nominal: 18-19 MM Espessura Nominal: 0,18 - 0,19 MM Cor: **Preta, Azul e Branca** Resistência À Tensão: Até 8,5 KV Alongamento: Mínimo De 150% Resistência A Tração: Mínimo De 27,3 N/Cm Faixa de temperatura: de 0 °C a 90 °C Alongamento: ~150-180% Adesão ao aço: ~2,75 N/cm Apresentação: Rolo de 10 metros (Comprimento)	ROLO	150		
180	FITA ISOLANTE ELÉTRICA ADESIVA. Tipo Adesivo: Auto Fusão Material: Borracha De Etileno-Propileno (não adesivo) Largura Nominal: 18-19 MM Espessura Nominal: 0,76 MM Faixa de temperatura: mínimo de 0 °C a 90 °C Alongamento: ~800% Cor: Preto Apresentação: Rolo de 10 metros	ROLO	15		
181	FITA ISOLANTE ELÉTRICA. Aspecto Físico: Liquida Composição Química: Hidrocarboneto/Parafinicos/Nafitenicos/Oleificos Resistência À Tensão: 6500 V Cor: Preta Classe Temperatura: 150 °C Características Adicionais: Anti-Chama, Pincel Na Tampa Apresentação: Lata de 200 ml	UN	50		
182	FONTE ALIMENTAÇÃO. Tipo: Regulada Universal Tensão Alimentação: 220 V Tensão Saída: 6 VDC Aplicação: Sensor de mictório e Dispenser Higiênico Característica adicional: 6 Opções De Pontas de Tensão De Saída	UN	15		
183	FONTE ALIMENTAÇÃO. Tipo: USB Tensão Alimentação: 220 V Tensão Saída: 5 V-DC Frequência Nominal: 50/60 HZ Aplicação: Dispenser higienizador (saboneteira)	UN	75		
184	GUIA - PASSA FIO. Tipo: Helicoidal Diâmetro do passador de fios: 3,6 - 4 mm Ponteira de aço flexível de ~15cm Material: Náilon, plástico ou similar Adicionais: ponta mola de ferro Acabamento: Polido Tamanho: 30 m	UN	10		

185	GUIA - PASSA FIO. Tipo: Helicoidal Material: Náilon, plástico ou similar Adicionais: ponta mola de ferro Acabamento: Polido Tamanho: 15 m	UN	10		
186	INTERRUPTOR. Tipo: Modulado Quantidade Seções: **1 UN** Características Adicionais: **Sistema X** Tipo Acionamento: Tecla Simples Acabamento: Com Placa E Parafuso Posição Relativa: **Sobrepor** Tensão Nominal: 250 V Corrente Nominal: 10 A Material: Termoplástico Auto-Extinguível Formato: Retangular	UN	75		
187	INTERRUPTOR. Tipo: Modulado Quantidade Seções: **2 UN** Características Adicionais: **Sistema X** Tipo Acionamento: Tecla Simples Acabamento: Com Placa E Parafuso Posição Relativa: **Sobrepor** Tensão Nominal: 250 V Corrente Nominal: 10 A Material: Termoplástico Auto-Extinguível Formato: Retangular	UN	30		
188	INTERRUPTOR. Tipo: Paralelo (Three-Way) Quantidade Seções: 1 UN Características Adicionais: Conjugado Com Placa 4" X 2" Tipo Acionamento: Tecla Simples Horizontal Acabamento: Com Placa E Parafuso Posição Relativa: **Embutir** Tensão Nominal: 250 V Corrente Nominal: 10 A Material: Termoplástico Auto-Extinguível Formato: Retangular Cor: Branco Compatibilidade módulos (presilhas): PIAL - PLUS	UN	75		
189	INTERRUPTOR. Tipo: Paralelo (Three-Way) Quantidade Seções: **2 UN** Características Adicionais: Conjugado Com Placa 4" X 2" Tipo Acionamento: Tecla Simples Horizontal Acabamento: Com Placa E Parafuso Posição Relativa: Embutir Tensão Nominal: 250 V Corrente Nominal: 10 A Material: Termoplástico Auto-Extinguível Formato: Retangular Cor: Branco Compatibilidade módulos (presilhas): PIAL - PLUS	UN	30		

190	LÂMPADA LED. Tipo: Bulbo A60 Temperatura De Cor: 6500 K Tipo Base: E27 Tensão Nominal: 220v ou Bivolt Potência Nominal: 9 - 9,5W Fluxo Luminoso: ~800 LM Ângulo Facho: 180º - 200º Vida Média: 15.000 H Fator Potência: > 0,7 Acabamento do vidro ou plástico: Leitosa Diâmetro: ~60 mm Altura: ~110 mm Peso: ~50 gramas	UN	350		
191	LAMPADA LED – RGB. Tipo: Bulbo A60 Temperatura da cor: WRGB (Branco+Colorido) Base da Lâmpada:E27 Consumo: 9 W - 15W Tensão Nominal: 220V ou Bivolt Fluxo Luminoso: mínimo 1000 LM Ângulo Facho: 180º - 200º IRC: >80 (R9>0) Vida Média: 15.000 H Fator Potência: > 0,5 Diâmetro: ~60 mm Altura: ~110 mm Peso: ~50 gramas	UN	300		
192	LÂMPADA LED. Tipo Bulbo: Ar111 Temperatura De Cor: 2700 K Tensão Nominal: 220v ou Bivolt Potência Nominal: 10 W Ângulo Facho: 24° Tipo Base: Gu10 Tensão Nominal: 220v ou Bivolt	UN	150		
193	LÂMPADA LED. Tipo Bulbo: Dicroica - Mr16 Temperatura da cor: WRGB (Branco+Colorido) Tensão Nominal: 220v ou Bivolt Potência Nominal: 5W Ângulo Facho: 24° Tipo Base: Gu10 Fluxo Luminoso: 450 - 550 LM Tensão Nominal: 220v ou Bivolt Fator de Potência: > 0,4 Medidas: ~ 50mm (diâmetro) x 5,5mm(altura) Índice de Proteção: IP20	UN	350		
194	LÂMPADA LED. Tipo Bulbo: Dicróica MR 16 Temperatura De Cor: 2700 K Tensão Nominal: Bivolt Potência Nominal: 6 W Tipo Base: Gu10 Ângulo Facho: 24° Vida Média: 25.000 H Fluxo Luminoso: Mínimo 200 LM	UN	75		

195	LÂMPADA LED. Tipo Bulbo: Par-20 Temperatura De Cor: 2700 K Tensão Nominal: 220V ou Bivolt Potência Nominal: 6 - 7 W Tipo Base: E27 Fluxo Luminoso: 550 LM Ângulo Facho: 24° Vida Média: 25.000 H	UN	300		
196	LÂMPADA LED. Tipo: T8 - Tubular Tensão Nominal: 110/220 V Potência Nominal: 18 W Temperatura De Cor: 6400 - 6500 K Tipo Base: G13 Características Adicionais: Fase E Neutro No Mesmo Lado Fluxo Luminoso: 2100 LM Abertura Facho: 160° Comprimento: 1200 MM Vida Média: 25.000 H Frequência Nominal: 50/60 HZ Índice De Reprodução De Cor - Irc: 82 Fator Potência: > 0,92.	UN	250		
197	LÂMPADA LED. Tipo: Fita Temperatura De Cor: RGBW (mínimo 16 milhões de cores) Tensão: 24Vcc ou equivalente Potência: 12W/m Grau Proteção: IP44 Largura da fita: 10 - 12mm Especificação dos LEDs: 72 LEDs SMD5050/m Vida útil (L70): 25.000h Rolo: 5m IRC >80 Temp. de operação: -10°C ~ 40°C Características Adicionais: compatibilidade IEEE 802.11b/g/n, 2.4 Ghz Conteúdo: **Kit com Fita LED: fonte, controladora, capa do conector.**	ROLO	100		
198	LUMINÁRIA. Tipo: Spot Tipo Lâmpada: Dicróica LED Quantidade Lâmpadas: 2 UN Cor estrutura: Branca Borda Branca E Recuado Preto Cor lâmpada: 2700 K (MR 16) Abertura Facho: 24° Posição Relativa: Embutir Potência Nominal Lâmpada: 4-5 W cada Tensão Nominal: 220 V ou bivolt Material Corpo: Alumínio e ABS Formato lâmpada: Redondo Características Adicionais: Aleta Direcionável; soquetes inclusos; faces recuadas e orbital sistema click. Dimensões: 12 cm tamanho externo de 106 mm x 190 mm	UN	10		

199	LUMINÁRIA. Tipo: Spot Tipo Lâmpada: Dicróica LED Quantidade Lâmpadas: 1 UN Cor estrutura: Branca Borda Branca Posição Relativa: Embutir Aplicação: Iluminação Direcionada Cor lâmpada: 3000 K Abertura Facho: ~60° Posição Relativa: Embutir Potência Nominal Lâmpada: 4-5 W Tensão Nominal: 220 V ou bivolt Material Corpo: Alumínio e ABS Formato lâmpada: Redondo Características Adicionais: Reator, Driver Interno Na Lâmpada Aplicação: Contorno do Plenário	UN	35		
200	LUMINÁRIA. Tipo: Painel modular De Led Fixação: Embutir Dimensões: 40 X 40 cm Material Corpo: Alumínio, Polímero Termoplástico Cor estrutura: Branca Tensão Nominal: Bivolt V Ângulo De Abertura: 120º Índice de Reprodução de Cor: mínimo 80%, R9 Potência Nominal Lâmpada: 27 - 32 W Temperatura De Cor: 4.000 K Fluxo Luminoso: Mínimo 3500 LM Características Adicionais: Acompanha Driver; difusor leitoso de polipropileno, com proteção UV; 50.000 horas de vida útil.	UN	45		
201	LUMINÁRIA. Tipo: Painel modular De Led Fixação: Embutir Dimensões: 618 X 618 cm Material Corpo: Alumínio, Polímero Termoplástico Cor estrutura: Branca Tensão Nominal: Bivolt V Ângulo De Abertura: 120º Índice de Reprodução de Cor: mínimo 90%, R9 Potência Nominal Lâmpada: 27 - 60 W Temperatura De Cor: **4.000 K** Fluxo Luminoso: mínimo 3.600 Lumens Compatibilidade: Encaixe em forro perfil modular “T”, 625 x 625 Características Adicionais: Acompanha Driver; difusor leitoso de polipropileno, com proteção UV; 50.000 horas de vida útil.	UN	50		

202	LUMINÁRIA. Tipo: Plafon LED Formato: Redondo com rebaixo Material: Aço carbono, Acrilico Potência Lâmpada: 24 W Tamanho Plafon: 33 - 34 cm Altura: 6 - 6,5 cm Cor da estrutura: Branca com dourado Cor da lâmpada: 3000k, 4000k e 6000-6500k (ajustável) Características Adicionais: Sobrepor; iluminação parte inferior (principal) e superior (faixa). Referência: Toronto Heavy	UN	45		
203	LUMINÁRIA. Tipo: Refletor Canhão Parled Qtd. Led: 18 Parled Potência dos LEDs: 18W cada Cor: RGBWA (vermelho, verde, azul, branco e âmbar) Alimentação: 220V ou bivolt Características: Controle via protocolo DMX	UN	5		
204	LUMINÁRIA. Tipo: Refletor LED Tensão: Bivolt Cor da luz: RGB com no mínimo 16 cores. Índice de proteção: IP66 (uso externo) Ângulo de abertura: 120º Fluxo luminoso: mínimo 18.000 lm Dimensões: ~23x18x3cm	UN	35		
205	LUZ EMERGÊNCIA. Quantidade Lâmpadas: 30 UN Tipo Lâmpada: Led Alto Brilho Potência Lâmpada: 2 - 2,2 W Tensão Alimentação: 127/220 V Bateria: Lithium; Autonomia Min. 3 Horas Fluxo luminoso: 100 lm Tamanho: 200 (C) X 55 (L) X 25 MM (P) Características: botão de teste; com tomada 2P+T 10A	UN	100		
206	MÓDULO ELÉTRICO. Tipo: USB A + USB C Amperagem: 3A Corrente: Bivolt (100-240V) Cor: Branco Fosco Entrada: 110-240V AC Saída: USB A - 5V 3A; 9V 2A; 12V 1.5A USB C 5V 3A; 9V 2.22A; 12V 1.67A USB A+C 5V 3A Composição: Materiais plásticos isolantes (termoplásticos de engenharia) e ligas metálicas condutoras Comprimento: 41.9mm / Largura: 43,5mm / Altura 22mm Peso: 0,030 kg Compatibilidade caixa/espelho: Legrand **-** Pial Plus	UN	200		

207	PLACA CEGA. Tipo: Espelho Tomada Material: Termoplástico / Pvc Rígido Dimensões: 4 X 2 POL Fixação Tampa: Encaixe Fixação Suporte: Por Parafusos Cor: Branca Aplicação: Tampa Caixa Rede Elétrica Características Adicionais: Com suporte e parafusos Referência: 618500 (Pial Legrand)	UN	50		
208	PLACA. Tipo: Espelho Saída De Fio 6mm Material: Termoplástico / Pvc Rígido Dimensões: 4 X 2 POL Fixação Tampa: Encaixe Fixação Suporte: Por Parafusos Cor: Branca Aplicação: Tampa Caixa Rede Elétrica Características Adicionais: Com suporte e parafusos	UN	20		
209	PLACA. Tipo: Espelho 3 Postos Material: Termoplástico / Pvc Rígido Dimensões: 4 X 2 POL Fixação Tampa: Encaixe Fixação Suporte: Por Parafusos Cor: Branca Aplicação: Tampa Caixa Rede Elétrica para 3 módulos Características Adicionais: Com suporte e parafusos Compatibilidade módulos (presilhas): Legrand **-** Pial Plus	UN	100		
210	PLACA. Tipo: Espelho 6 Postos Material: Termoplástico / Pvc Rígido Dimensões: **4 X 4** POL Fixação Tampa: Encaixe Fixação Suporte: Por Parafusos Cor: Branca Aplicação: Tampa Caixa Rede Elétrica para 3 módulos Características Adicionais: Com suporte e parafusos Compatibilidade módulos (presilhas): Legrand **-** Pial Plus	UN	15		
211	PLACA TAMPA CONDULETE. Tipo: Espelho Cego Material: Termoplástico / Pvc Rígido Dimensões: **4 X 2** POL Fixação Tampa: Parafuso Cor: Cinza	UN	30		
212	PLACA TAMPA CONDULETE Tipo: Espelho interruptor de 1 tecla vertical Material: Termoplástico / Pvc Rígido Dimensões: **4 X 2** POL Fixação Tampa: Parafuso Cor: Cinza Referência: Poliwetzel	UN	30		

213	PLACA TAMPA CONDULETE. Tipo: Espelho de 1 Tomada 2p+T Material: Termoplástico / Pvc Rígido Dimensões: **4 X 2** POL Fixação Tampa: Parafuso Cor: Cinza	UN	30		
214	PLUGUE. Tipo: Fêmea Cor Corpo: Preta Corrente Nominal: 10 A Tensão Nominal: 250 V Número Pólos: 2 P + T Material: Plástico Poliamida Anti-Chama	UN	75		
215	PLUGUE. Tipo: Fêmea Cor Corpo: Preta Corrente Nominal: 20 A Tensão Nominal: 250 V Número Pólos: 2 P + T Material: Plástico Poliamida Anti-Chama	UN	25		
216	PLUGUE. Tipo: Macho Posição Pinos: 2p+T Corrente Nominal: 10 A Tensão Nominal: 250 V Material Pino: Alumínio, Latão E Aço Lantonado Formato Pinos: Cilíndrico Aplicação: Instalações Elétricas Normas Técnicas: Nbr14136	UN	75		
217	PLUGUE. Tipo: Macho Número Pólos: 2 P + T Corrente Nominal: 20 A Tensão Nominal: 250 V Material: Alumínio, Latão E Aço Lantonado Formato Pinos: Cilíndrico Aplicação: Instalações Elétricas Normas Técnicas: Nbr14136	UN	25		
218	RELÊ. Tipo: fotoelétrico temporizado Material: Tampa verde em policarbonato (PC) com proteção UV, base em copolímero polipropileno e gaxeta em PVC Tensão: 105/305V~ Frequência de operação: 50/60Hz Consumo: <1W Luminosidade para ligar: entre 2 a 40 lux, ajustável Luminosidade pra desligar: entre 5 a 45 lux Estado inicial dos contatos: Normalmente aberto (NA) Modo de falha: Falha desligado (FD) / Fail-off Modo de operação: aciona a carga durante a noite e desliga durante o dia (Liga noite) Classificação de retardo: AR (acionamento rápido) Tensão de surto: até 4000V / 2000A Rigidez dielétrica: ≥ 2500V @ 1 minuto Dimensões: ⌀ ~76,7 x 54 mm Índice de proteção: IP65 Aplicação: Iluminação externa	UN	10		

219	REPARO. Tipo: Válvula Solenóide Tipo de controle da torneira: Sensor Tensão Entrada: 12v Voltagem: 110v -220v Material: Metal, PVC e componentes eletrônicos Aplicação: Válvula de Mictório Docoleletric; Torneira DOCOL 218106 e 471116 Referência: DOCOL 00396706	UN	25		
220	SENSOR VÁLVULA. Tipo: Kit Sensor Tensão Entrada: 12v Voltagem: 110v -220v Aplicação: Válvula Mictório DOCOL ELETRIC 391226 Referência: 00316500	UN	30		
221	SOQUETE LÂMPADA. Material: Porcelana Tipo: Rosqueável Tipo Base: E-27 Material Contato: Latão	UN	30		
222	SOQUETE LÂMPADA. Material: Porcelana Tipo: Encaixe Tipo Base: E-27 Material Contato: Latão Características Adicionais: Com Rabicho	UN	30		
223	SOQUETE LÂMPADA. Material: Polipropileno Características Adicionais: Com Rabicho Tipo: Push-In Antivibratório Tipo Lâmpada: Fluorescente Tubular Tipo Base: G13 De Engate Rápido Tipo Bulbo: T8 Corrente Nominal: 2 A Tensão Máxima Operação: 250 V Código ALESC: 34318	UN	50		
224	TERMINAL ELÉTRICO. Material: Cobre Estanhado Tipo: Pressão Reforçado Seção Nominal Condutor: 10 mm	UN	25		
225	TERMINAL ELÉTRICO. Tipo: Fêmea E Pré-Isolado Material: Latão Estanhado Material Isolamento: Pvc Seção Nominal Condutor: 1 A 2,5 MM2 Cor Da Isolação: Azul Aplicação: Válvula Solenoide	UN	100		
226	TERMINAL ELÉTRICO. Tipo: Olhal (anel) e Pré-Isolado Material: Latão Estanhado Material Isolamento: Pvc Seção Nominal Condutor: 1 A 2,5 MM2 Cor Da Isolação: Azul	UN	75		

227	TERMINAL ELÉTRICO. Tipo: Olhal (anel) e Pré-Isolado Material: Latão Estanhado Material Isolamento: Pvc Seção Nominal Condutor: 4 mm Cor Da Isolação: Amarelo	UN	100		
228	TERMINAL ELÉTRICO. Tipo: Olhal (anel) e Pré-Isolado Material: Latão Estanhado Material Isolamento: Pvc Seção Nominal Condutor: 6 mm	UN	50		
229	TERMINAL ELÉTRICO. Tipo: Olhal (anel) e Pré-Isolado Material: Latão Estanhado Material Isolamento: Pvc Seção Nominal Condutor: 10 mm	UN	50		
230	TERMINAL ELÉTRICO. Tipo: Ilhós (tubular) e Pré-Isolado Material: Latão Estanhado Material Isolamento: Pvc Seção Nominal Condutor: 1,5 a 2,5 mm	UN	75		
231	TERMINAL ELÉTRICO. Tipo: Ilhós (tubular) e Pré-Isolado Material: Latão Estanhado Material Isolamento: Pvc Seção Nominal Condutor: 4 mm	UN	75		
232	TERMINAL ELÉTRICO. Tipo: Ilhós (tubular) e Pré-Isolado Material: Latão Estanhado Material Isolamento: Pvc Seção Nominal Condutor: 6 mm	UN	75		
233	TERMINAL ELÉTRICO. Tipo: Ilhós (tubular) e Pré-Isolado Material: Latão Estanhado Material Isolamento: Pvc Seção Nominal Condutor: 10 mm	UN	100		
234	TERMINAL ELÉTRICO. Tipo: Pino / Agulha e Pré-Isolado Material: Latão Estanhado Material Isolamento: Pvc Seção Nominal Condutor: 4 - 6 mm	UN	30		
235	TERMINAL ELÉTRICO. Tipo: Garfo Material: Cobre Material Isolamento: Pvc Seção Nominal Condutor: 1,5 - 2,5 mm	UN	30		
236	TERMINAL ELÉTRICO. Tipo: Garfo Material: Cobre Material Isolamento: Pvc Seção Nominal Condutor: 4 - 6 mm	UN	30		

237	TOMADA. Modelo: Simples Tipo: Externa Cor Corpo: Branca Corrente Nominal: **20 A** Tensão Nominal: 250 V Características Adicionais: Sistema X, 2 Pinos + Terra Normas Técnicas: Nbr 14136 Aplicação: Instalação Elétrica Material: Termoplástico	UN	50		
238	TOMADA COMPLETA. Modelo: Simples Tipo Fixação: Embutir Corrente Nominal: 10 A Tensão Nominal: 250 V Características Adicionais: Completa(Caixa, Espelho E Tomada) Número Pólos: 2 P + T Formato Contato: Pino Cilíndrico Cor: Branco Compatibilidade módulos (presilhas): PIAL - PLUS	UN	250		
239	TOMADA COMPLETA. Modelo: Dupla Tipo Fixação: Embutir Corrente Nominal: 10 A Tensão Nominal: 250 V Características Adicionais: Completa (Caixa, Espelho E Tomada) Número Pólos: 2 P + T Formato Contato: Pino Cilíndrico Cor: Branco Compatibilidade módulos (presilhas): PIAL - PLUS	UN	150		
240	TOMADA (MÓDULO). Modelo: 2p+T Tipo: Modular Cor Corpo: Vermelha Corrente Nominal: 20 A Tensão Nominal: 250 V Compatibilidade Suporte (presilhas): PIAL - PLUS Referência: Pial Plus 615060	UN	50		
241	LUMINÁRIA. Tipo: Painel modular de LED; Fixação: Embutir; Dimensões: 40 x 40 cm; Temperatura de cor: 4.000 K dimerizável; Material do corpo: Alumínio e polímero termoplástico; Cor da estrutura: Branca; Tensão nominal: Bivolt; Características adicionais: Driver incluso; Função dimerizável: controle de intensidade de luz conforme o uso e o ambiente. Referência: Gaya 9851	UN	25		

242	TOMADA. Modelo: Dupla Tipo: Externa Cor Corpo: Branca Corrente Nominal: 10 A Tensão Nominal: 250 V Características Adicionais: Sistema X, 2 Pinos + Terra Normas Técnicas: Nbr 14136 Aplicação: Instalação Elétrica Material: Termoplástico	UN	50		
TOTAL					

E/OU

LOTE (GRUPO) 3 – PINTURA					
Item	**Descrição**	**Unid.**	**Quant. Máxima**	**Valor unitário (R$)**	**Valor total (R$)**
243	CABO ROLO DE PINTURA. Tipo: Extensor Telescópico Tamanho máximo: 2,5 - 3 metros Tamanho fechado: máximo 1,6 metros Material rolo: Alumínio ou chapa metálica Material punho: Fibra de vidro Características adicionais: Adaptador Universal (cabos com rosca ou sem rosca); retrátil; trava rosqueável. Peso máximo: 800g	UN	15		
244	CABO ROLO DE PINTURA. Tipo: Gaiola (Garfo) Tamanho: 23 cm Diâmetro: ~ 4,6 cm Características: emborrachado; arame cromado	UN	20		
245	CABO ROLO DE PINTURA. Tipo: Gaiola (Garfo) ajustável Comprimento máximo do rolo: 46 cm. Comprimento mínimo do rolo: 27,5 cm. Peso máximo: 360g Características: Cabo Emborrachado e Ergonômico; Rosca para Prolongador.	UN	5		
246	CAÇAMBA PARA PINTURA. Material: Plástico Comprimento: 34,50 CM Largura: 26 CM Características Adicionais: Com Escorredor De Tinta E Alça Metálica Capacidade Mínima: 10 L Tipo: Balde / Caçamba Formato: Retangular	UN	15		
247	CAÇAMBA PARA PINTURA. Material: Plástico polipropileno ou similar Capacidade: 24 - 25 litros Formato: Retangular Aplicação: Rolos de pintura de 46cm Características Adicionais: Escorredor de Tinta (grelha); Alça; rodas; válvula de escoamento.	UN	5		

248	COLA PLÁSTICA. Tipo: Massa de Calafetar Composição Básica: Óxido De Ferro, Óxido De Zinco, Silicato Magnésio Características Adicionais: Com Catalisador Aplicação: Vedação/Colagem De Cerâmicas Apresentação: Lata de 400g ou equivalente	UN	10		
249	EMULSAO ASFÁLTICA. Composição Básica: Misturas Betuminosas Com Agregados Aspecto Físico: Pastoso (Densidade ~1,00 g/cm³) Características: atóxica; base de água Aplicação: Reparação Instantânea Pavimentos (impermeabilizante) Apresentação: 900 ML	UN	20		
250	ESPATULA. Tipo: Betumeira Material Lâmina: Aço Galvanizado Material Cabo: Madeira Tamanho: 2 POL (~ 5 cm) Aplicação: Massa E Raspagem	UN	30		
251	ESPATULA. Tipo: Betumeira Material Lâmina: Aço Galvanizado Material Cabo: Madeira Tamanho: 3 POL (~ 8 cm) Aplicação: Massa e Raspagem	UN	20		
252	ESPATULA. Tipo: Betumeira Material Lâmina: Aço Galvanizado Material Cabo: Madeira Tamanho: 4 POL (~10 cm) Aplicação: Massa E Raspagem	UN	30		
253	ESPATULA Tipo: Betumeira Material Lâmina: Aço Galvanizado Material Cabo: Madeira Tamanho: 6 POL (~15 cm) Aplicação: Massa E Raspagem	UN	15		
254	ESTOPA Material: Fio Algodão Características Adicionais: Retalho costurado de pano Apresentação: Saco com 20kg ou equivalente	Pacote	25		
255	FITA ADESIVA. Tipo: Monoface Material: Crepe Largura: 50 MM Comprimento: 50 M Cor: Bege Aplicação: Multiuso	ROLO	150		
256	FITA ADESIVA. Tipo: Monoface Material: Crepe Largura: 50 MM Comprimento: 50 M Cor: Azul Aplicação: Multiuso	ROLO	30		

257	FITA ADESIVA. Tipo: Fita Telada Auto Adesiva Material: Fibra De Vidro E Adesivo Sintético Largura: 48-50 MM Comprimento: 45-50 M Aplicação: Junções De Placas De Drywal, Gesso E Alvenaria	ROLO	30		
258	FITA ADESIVA. Material: Pvc Tipo: Demarcação Cor: Zebrada (preta e amarela) Largura: 48-50 mm Espessura do Adesivo: 150 150 µm ± 5% Alongamento: Conforme método GB2792/98 Resistência a tração: 30N Força de retenção elástica: 48 horas Adesão ao aço (180º): 2,7N/cm Temperatura de aplicação: 10 a 40ºC Temperatura de trabalho: -10 a 80ºC Apresentação: Rolo de 50 metros ou equivalente	UN	10		
259	FITA ADESIVA. Material: Pvc Tipo: Demarcação Cor: Amarela Largura: 48-50 mm Espessura do Adesivo: 150 150 µm ± 5% Alongamento: Conforme método GB2792/98 Resistência a tração: 30N Força de retenção elástica: 48 horas Adesão ao aço (180º): 2,7N/cm Temperatura de aplicação: 10 a 40ºC Temperatura de trabalho: -10 a 80ºC Apresentação: Rolo de 50 metros ou equivalente	UN	15		
260	FITA ADESIVA. Material: Pvc Tipo: Demarcação Cor: Preta Largura: 48-50 mm Espessura do Adesivo: 150 150 µm ± 5% Alongamento: Conforme método GB2792/98 Resistência a tração: 30N Força de retenção elástica: 48 horas Adesão ao aço (180º): 2,7N/cm Temperatura de aplicação: 10 a 40ºC Temperatura de trabalho: -10 a 80ºC Apresentação: Rolo de 50 metros ou equivalente	UN	15		
261	FITA SINALIZAÇÃO. Material: Polipropileno Tipo Fixação: Suspensa Largura: 70 MM Cor: Preta E Amarela Aplicação: Sinalização De Advertência Comprimento: 100 metros ou equivalente	ROLO	50		
262	LIXA. Material: Óxido de Alumínio Tipo: Lixa Massa Tipo Grão: P120 Apresentação: Folha Dimensão: 300mm x 200mm (variação até 15%)	FOLHA	250		

263	LIXA. Material: Óxido de Alumínio Marrom Tipo: Lixa Madeira - A237 Tipo Grão: 220 Apresentação: Folha Dimensão: 300mm x 200mm (variação até 15%)	FOLHA	30		
264	LIXA MADEIRA. Material: Óxido Alumínio Tipo: Lixa Madeira Apresentação: Rolo Tipo Grão: **150** Comprimento: 50 metros ou equivalente Largura: 120-150 mm Aplicação: Marcenaria Cor: Amarela	ROLO	50		
265	LIXA MADEIRA. Material: Óxido Alumínio Tipo: Lixa Madeira Apresentação: Rolo Tipo Grão: **50** Comprimento: 50 metros ou equivalente Largura: 120-150 mm Tipo Costado: Pano Aplicação: Marcenaria Cor: Amarela	ROLO	25		
266	LIXA. Material: Óxido Alumínio Tipo: Lixa Madeira Apresentação: **Disco** Tipo Grão: 100-120 Diâmetro: 180 mm Tipo Costado: Papel Características Adicionais: Com velcro; 8 furos 22 Mm Aplicação: Lixadeira LPV750	UN	150		
267	LIXA PARA LIXADEIRA. Material: Tecido (80%) e Óxido Alumínio (20%) Tipo: Lixa telada / pluma Apresentação: **Disco** Tipo Grão: 80-120 Diâmetro: 180 mm Características Adicionais: Com velcro Aplicação: Lixadeira LPV750	UN	50		
268	LONA. Material: PlasticO Polietileno Cor: Preta Largura: 4 M Comprimento: 100 M Espessura aproximada: + - 25 micra Tipo da lona: Construção Massa aproximada (peso): 10 kg	UN	15		

269	LUVA DE PROTEÇÃO. Material: Nitrílica Aplicação: Procedimento não cirúrgico Tamanho: Grande Acabamento Palma: Antiderrapante Características Adicionais: Interior Liso e Acabamento Clorinado Apresentação: Caixa com 100 unidades	CAIXA	10		
270	MASCARA. Tipo: Respirador semi facial com 2 filtros (inclusos) classe 1 Material: Silicone / borracha Características adicionais: Bordas internas almofadadas para vedação; Aranha frontal de fixação com cinto elástico regulável; Certificado de Aprovação do Ministério do Trabalho. Peso: ~270g Aplicação: Pintura	UN	10		
271	MASSA MULTIUSO. Tipo: "TAPA FURO" Composição: Resina acrílica, cargas minerais especiais, aditivos e água Aspecto visual: Pasta sólida branca Densidade: 0,40 – 0,60 g/cm³ pH: 7,5 – 9,0 Aplicação: Preenchimento e nivelamento de imperfeições, fissuras, espaços deixados por pregos e parafusos. Apresentação: pote 340 g.	UN	50		
272	MASSA CORRIDA PVA. Composição: emulsão / resina vinílica (Poliacetato de Vinila - PVA) Cor: Branca Acabamento: Fosco Método Aplicação: Com Espátula E Desempenadeira Tempo Secagem: 3 H Aplicação: Imperfeição Superfície Interna Para Pintura Apresentação: Galão 3,6 litros ou equivalente	GALÃO	150		
273	MASSA CORRIDA ACRÍLICA. Composição Básica: Resina Acrílica Cor: Branca Acabamento: Fosco Método Aplicação: Com Espátula E Desempenadeira Tempo Secagem: 3 H Aplicação: Imperfeição Superfície Externa Para Pintura Apresentação: Galão 3,6 litros ou equivalente	GALÃO	50		
274	MASSA CALAFETAR. Cor: **Canela/Ipê** Consistência: Massa Tipo Base: Emulsão Acrílica/Carga Mineral/Agente Estabilizante Tipo Resistência: Óleo Aplicação: Madeira Apresentação: Pote 1,65kg	UN	5		

275	MASSA CALAFETAR. Cor: **Castanho** Consistência: Massa Tipo Base: Emulsão Acrílica/Carga Mineral/Agente Estabilizante Tipo Resistência: Óleo Aplicação: Madeira Apresentação: Pote 1,65kg	UN	5		
276	MASSA CALAFETAR. Cor: **Imbuia** Consistência: Massa Tipo Base: Emulsão Acrílica/Carga Mineral/Agente Estabilizante Tipo Resistência: Óleo Aplicação: Madeira Apresentação: Pote 1,65kg	UN	10		
277	MASSA CALAFETAR. Cor: **Mogno** Consistência: Massa Tipo Base: Emulsão Acrílica/Carga Mineral/Agente Estabilizante Tipo Resistência: Óleo Aplicação: Madeira Apresentação: Pote 1,65kg	UN	5		
278	PAD DE PINTURA. Tipo: flocado, para recorte Material: Plástico Cumprimento PAD: 120 x 90 mm Características adicionais: cabo ergonômico e revestido com espuma, ajustável em 360°, com rosca. Sistema de travamento. Aplicação: Pintura de recortes e cantos de paredes e aberturas em geral Compatibilidade de Tintas: Tinta acrílica, esmalte e PVA	UN	15		
279	ROLO PINTURA PREDIAL. Material: Espuma Poliéster Comprimento: 9 CM Características Adicionais: Com Suporte/Garfo De Aço Galvanizado	UN	50		
280	ROLO PINTURA PREDIAL. Material: Espuma Poliéster Comprimento: 15 CM Características Adicionais: Com Suporte/Garfo De Aço Galvanizado	UN	50		
281	ROLO PINTURA PREDIAL. Material: Fibra De Vinil Temperada (Cabelo De Anjo) Comprimento: 23 CM Características Adicionais: Sem Suporte/Garfo Aplicação: Pintura texturizada rústica	UN	10		
282	ROLO PINTURA PREDIAL. Material: Lã / Poliamida (antigota) Comprimento: 9 CM Características Adicionais: Com Suporte/Garfo	UN	30		
283	ROLO PINTURA PREDIAL. Material: Lã / Poliamida (antigota) Comprimento: 15 CM Características Adicionais: Com Suporte/Garfo	UN	50		

284	ROLO PINTURA PREDIAL. Material: Lã / Poliamida (antigota) Comprimento: 23 CM Características Adicionais: Sem Cabo	UN	100		
285	ROLO PINTURA PREDIAL. Material: Lã Sintética Comprimento: 46 CM Características Adicionais: Antigota, sem Suporte/Garfo	UN	10		
286	SALVA PISO. Tipo: Protetor de Piso Dimensão: 1 x 25 metros Material: Bobina de papelão, composto por Plástico Bolha e Papel kraft. Características adicionais: Reutilizável, 100% Reciclável, Alta aderência Aplicação: Proteção contra impactos em obras e pinturas.	ROLO	10		
287	SOLVENTE. Tipo: "Thinner" multiuso Composição: alcoóis, cetonas e hidrocarbonetos alifáticos. Aplicação: Solver tintas e colas. Apresentação: Lata 900 mililitros	LATA	10		
288	SUPORTE DE LIXA. Tipo: Lixadeira de mão Aplicação: **1/2 Folha** de Lixa Material: Plástico com base de EVA (Polipropileno Injetado) Características: Alça ergonômica em forma de arco de esponja; presilhas metálicas clipes de metal nas laterais. Dimensão: ~23 x 10,5 cm	UN	15		
289	SUPORTE DE TIPO. Tipo: Lixadeira de mão Aplicação: **Acabamento** reto Material do corpo do suporte manual para lixa: Plástico Material da base do suporte para lixa: Plástico Comprimento da base do suporte manual para lixa: 140,0 mm Largura da base do suporte manual para lixa: 25,0 mm Características Adicionais: sistema de encaixe rápido com presilhas metálicas.	UN	10		
290	TINTA ACRÍLICA. Componentes: Água, Resina Acrílica e Pigmentos Cor: **Areia (RGB 238 - 224 - 199)** Tipo Acabamento: Emborrachado Características Adicionais: Pintura Parede (Plenário) Apresentação: galão de 3,6 litros Prazo Validade: mínimo 24 meses	LATA	10		

291	TINTA ACRÍLICA. Componentes: Água, Resina Acrílica e Pigmentos Cor: **Cinza Claro** (RGB 215 - 215 - 215) Tipo Acabamento: Emborrachado Características Adicionais: Pintura Parede (DCS) Apresentação: galão de 3,6 litros Prazo Validade: mínimo 24 meses	LATA	50		
292	TINTA ACRÍLICA. Componentes: Água, Resina Acrílica e Pigmentos Cor: **Ouro Branco"** (RGB 218 - 216 - 208) Tipo Acabamento: Emborrachado Características Adicionais: Pintura Parede Apresentação: galão de 18 litros Prazo Validade: mínimo 24 meses Marca: Suvinil, conforme item 10.10 do TR.	GALÃO	30		
293	TINTA ACRÍLICA. Componentes: Água, Resina Acrílica e Pigmentos Cor: **Amarela** (RGB 255 - 255 - 0) Tipo Acabamento: Emborrachado Características Adicionais: Demarcação De Pisos Cimentícios (meio-fio) Apresentação: galão de 3,6 litros Prazo Validade: mínimo 24 meses	LATA	25		
294	TINTA ACRÍLICA. Componentes: Água, Resina Acrílica e Pigmentos Cor: **Azul** (RGB 0 - 0 - 255) Características Adicionais: Demarcação De Pisos Cimentícios (vagas reservadas) Apresentação: galão de 3,6 litros Prazo Validade: mínimo 24 meses	LATA	25		
295	TINTA ACRÍLICA. Componentes: Água, Resina Acrílica e Pigmentos Cor: **Cinza** Chumbo (RGB 120 - 120 - 120) Tipo Acabamento: Fosco Características Adicionais: Demarcação De Pisos Cimentícios Apresentação: galão de 18 litros Prazo Validade: mínimo 24 meses	GALÃO	50		
296	TINTA ACRÍLICA. Componentes: Água, Resina Acrílica e Pigmentos Cor: **Preto** (RGB 0 - 0 - 0) Características Adicionais: Pintura e Demarcação De Pisos Cimentícios (piso tátil) Apresentação: galão de 3,6 litros Prazo Validade: mínimo 24 meses.	LATA	30		
297	TINTA ACRÍLICA. Componentes: Água, Resina Acrílica e Pigmentos Cor: **Vermelha** (RGB 255 - 0 - 0) Características Adicionais: Pintura e Demarcação De Pisos Cimentícios (separador veículos) Apresentação: galão de 3,6 litros Prazo Validade: mínimo 24 meses.	LATA	25		

298	TINTA ACRÍLICA. Componentes: Água, Resina Acrílica e Pigmentos Cor: **Branco** Tipo Acabamento: Fosco Características Adicionais: Pintura e Demarcação De Pisos Cimentícios (meio-fio) Apresentação: galão de 3,6 litros Prazo Validade: mínimo 24 meses	LATA	50		
299	TINTA ACRÍLICA. Componentes: Água, Resina Acrílica e Pigmentos Cor: **Concreto** (RGB 104 - 108 - 94) Características Adicionais: Pintura de Parede Externa Apresentação: galão de 18 litros Prazo Validade: mínimo 24 meses Marca: Suvinil, conforme item 10.10 do TR.	GALÃO	90		
300	TINTA ACRÍLICA. Componentes: Água, Resina Acrílica e Pigmentos Cor: **X060** (RGB 234 - 230 - 218) Tipo Acabamento: Fosco Características Adicionais: Pintura de Parede Interna Apresentação: galão de 18 litros Prazo Validade: mínimo 24 meses.	GALÃO	210		
301	TINTA ESMALTE. Tipo Acabamento: Acetinado Cor: Branca Material: Esmalte Sintético/Poliesmalte A Base D'Água Diluente Indicado: Aguarrás Características Adicionais: Pintura de portas internas do auditório Apresentação: Lata 3,6 litros	LATA	50		
302	TINTA ESMALTE. Tipo Acabamento: Acetinado Cor: Platina (RGB 172 - 175 - 172) Material: Esmalte Sintético/Poliesmalte A Base D'Água Diluente Indicado: Aguarrás Características Adicionais: Pintura de portas internas do auditório Apresentação: Lata 3,6 litros	LATA	15		
303	TINTA ESMALTE. Tipo Acabamento: Acetinado Cor: Verde Colonial (RGB ~ 52 - 82 - 73) Material: Esmalte Sintético/Poliesmalte A Base D'Água Diluente Indicado: Aguarrás Características Adicionais: Pintura de Parede Externa (gradil) Apresentação: Lata 3,6 litros	LATA	25		

304	TINTA ESMALTE. Tipo Acabamento: Sintético Cor: **Preto** Fosco Material: Esmalte Sintético/Poliesmalte A Base D'Água Diluente Indicado: Aguarrás Superfície Aplicação: Metal Método Aplicação: Jato Dirigido Características Adicionais: **Spray** Apresentação: Lata ~400ml.	LATA	25		
305	TINTA ESMALTE. Tipo Acabamento: Sintético Cor: **Branco** Fosco Material: Esmalte Sintético/Poliesmalte A Base D'Água Diluente Indicado: Aguarrás Superfície Aplicação: Metal Método Aplicação: Jato Dirigido Características Adicionais: **Spray** Apresentação: Lata ~400ml.	LATA	10		
306	TINTA ESMALTE. Tipo Acabamento: Sintético Cor: **Cinza** Fosco Material: Esmalte Sintético/Poliesmalte A Base D'Água Diluente Indicado: Aguarrás Superfície Aplicação: Metal Método Aplicação: Jato Dirigido Características Adicionais: **Spray** Apresentação: Lata ~400ml.	LATA	25		
307	TRINCHA. Material Cerdas: Sintético Tipo Cabo: Médio Tamanho: **1 1/2"** Material Cabo: Madeira Características Adicionais: Com Virola Aço Estanhado	UN	30		
308	TRINCHA. Material Cerdas: Sintético Tipo Cabo: Médio Tamanho: 2 1/2" Material Cabo: Madeira Características Adicionais: Com Virola Aço Estanhado	UN	50		
309	TRINCHA. Material Cerdas: Sintético Tipo Cabo: Médio Tamanho: 3" Material Cabo: Madeira Características Adicionais: Com Virola Aço Estanhado	UN	35		
310	TRINCHA. Material Cerdas: Sintético Tipo Cabo: Médio Tamanho: 4" Material Cabo: Madeira Características Adicionais: Com Virola Aço Estanhado	UN	25		

311	TRINCHA. Material Cerdas: Naturais Duplas Brancas Tamanho: 3" Material Cabo: Madeira Características Adicionais: Com Virola em metal Aplicação: Vernizes, resinas e acabamentos finos.	UN	15		
312	VERNIZ Tipo: Marítimo Acabamento: Brilhante Cor: **Incolor (natural)** Características Adicionais: Filtro Solar/Proteção Sol E Chuva Aplicação: Madeira Apresentação: Lata 3,6 litros	LATA	15		
313	VERNIZ. Tipo: Osmocolor (stain) Acabamento: Brilhante Cor: **Imbúia (RGB ~ 56 - 36 - 38)** Características Adicionais: Filtro Solar/Proteção Sol E Chuva Aplicação: Madeira Apresentação: Lata 3,6 litros	LATA	10		
314	VERNIZ. Tipo: Osmocolor (stain) Acabamento: Brilhante Cor: **Ipê (RGB ~ 149 - 122 - 86)** Características Adicionais: Filtro Solar/Proteção Sol E Chuva Aplicação: Madeira Apresentação: Lata 3,6 litros	LATA	15		
315	REFIL PAD Tipo de Produto: Refil para Pintura Modelo: PAD de 4" Flocado Material do PAD: Flocado Tamanho: 4 polegadas (~10cm) Referência: Atlas AT750/35	UN	25		
TOTAL					

E/OU

LOTE (GRUPO) 4 – MARCENARIA E ZELADORIA					
Item	**Descrição**	**Unid.**	**Quant. Máxima**	**Valor unitário (R$)**	**Valor total (R$)**
316	ABRAÇADEIRA. Material: Náilon Tipo: Com Ranhuras Comprimento Total: ~280 MM Largura: ~3,6 MM Cor: Preta Características Adicionais: Pct 100 Un	PCT	30		
317	ABRAÇADEIRA. Material: Náilon Tipo: Com Ranhuras Comprimento Total: ~250 MM Largura: ~3,6 MM Cor: Preta Características Adicionais: Pct 100 Un	PCT	25		

318	ABRAÇADEIRA. Material: Náilon Tipo: Com Ranhuras Comprimento Total: ~100 MM Largura: ~2,5 MM Cor: Preta Características Adicionais: Pct 100 Un	PCT	20		
319	ABRAÇADEIRA. Material: Náilon Tipo: Com Ranhuras Comprimento Total: ~150 MM Largura: ~3,6 MM Cor: Preta Características Adicionais: Pct 100 Un	PCT	50		
320	ABRAÇADEIRA. Material: Náilon Tipo: Com Ranhuras Comprimento Total: ~280 MM Largura: ~4,8 MM Cor: Preta Características Adicionais: Pct 100 Un	PCT	50		
321	ADESIVO SELANTE ELÁSTICO. Composição Básica: Poliuretano (PU) Tipo: monocomponente Dureza (Shore): 40-50 Densidade: 1,180 - 170 KG/m³ Aplicação: Vedação Cor: **Branca** Apresentação: Tubo de 280-310 ml	TUBO	50		
322	ADESIVO SELANTE ELÁSTICO. Composição Básica: Poliuretano (**PU**) Tipo: monocomponente Dureza (Shore): 40-50 Densidade: 1,180 - 170 KG/m³ Aplicação: Vedação Cor: **Preta** Apresentação: Tubo de 280-310 ml	TUBO	25		
323	ADESIVO SELANTE ELÁSTICO. Composição Básica: Poliuretano (**PU**) Tipo: monocomponente Dureza (Shore): 40-50 Densidade: 1,180 - 170 KG/m³ Aplicação: Vedação Cor: **Cinza** Apresentação: Tubo de 280-310 ml	TUBO	25		
324	ADESIVO SELANTE. Material: À Base de Borracha de **Silicone** Aspecto Físico: Pastoso Cor: **Branco** Características Adicionais: Norma Ecs 6056-1067 Componente: Ácido **Acético** Aplicação: Vedação Apresentação: Tubo de 280-310 ml	TUBO	100		

325	ADESIVO SELANTE. Material: À Base De Borracha De **Silicone** Aspecto Físico: Pastoso Cor: **Incolor (transparente)** Componente: Monocomponente de Cura **Neutra** Aplicação: Vedação Apresentação: Tubo de 280-310 ml	TUBO	100		
326	ADESIVO SELANTE. Material: À Base De Borracha De **Silicone** Aspecto Físico: Pastoso Cor: **Preto** Componente: Monocomponente de Cura **Neutra** Aplicação: Vedação Apresentação: Tubo de 280-310 ml	TUBO	15		
327	ADESIVO DE CONTATO. Composição Básica: Solventes alifáticos, solventes oxigenados, resinas sintéticas, borrachas sintéticas e aditivos. Características Adicionais: Isento De Toluol Aspecto Físico: Líquido viscoso Apresentação: Lata de ~3,3 litros	LATA	25		
328	ADESIVO DE CONTATO. Tipo: Cola extra forte - alto desempenho Composição: Poliacetato de vinila em dispersão aquosa Secagem: transparente Aspecto Físico: Líquido viscoso 6000-8000 (25ºC) Cor: Incolor Nível de colagem: D-1 (“EN-204”) Teor de sólidos: 44 - 46 % Apresentação: Pote de 1 kg Referência: CASCOLA Cascorez Extraforte (SKU/IDH 1406730)	UN	10		
329	ADESIVO DE MONTAGEM. Tipo: Cola madeira (PUR) Composição Básica: Poliuretano líquida monocomponente ou à base de PVA (Acetato de Polivinila) Aspecto Físico: Líquido viscoso Cor: Incolor Apresentação: Tubo de 500 gramas	TUBO	25		
330	ARAME GALVANIZADO. Material: Metal Tipo: Nº 16 Diâmetro Fio: 1,64 mm Apresentação: Rolo de 1 KG	ROLO	25		
331	ARAME GALVANIZADO. Material: Metal Tipo: Nº 8 Diâmetro Fio: 4,2 mm Apresentação: Rolo de 1 KG	ROLO	5		
332	AREIA. Tipo: Normal Brasileira Granulometria: Média grossa Aplicação: elemento para concreto Apresentação: Saco com 20KG	SACO	100		

333	ARRUELA. Material: Aço Inoxidável Diâmetro Interno: 3/16" Tipo: Lisa Formato: Redondo	CENTENA	10		
334	ARRUELA. Material: Aço Inoxidável Diâmetro Interno: 1/4" Tipo: Lisa Formato: Redondo	CENTENA	5		
335	ARRUELA Material: Aço Carbono Diâmetro Interno: 3/16" Tipo: Pressão Formato: Redondo	CENTENA	5		
336	BALDE. Material: Plástico Capacidade: 12 litros Características adicionais: alça metálica e pegador no fundo do balde. Aplicação: Utilização Em Obras De Construção Civil	UN	30		
337	BITS, TIPO PONTEIRA. Material: Aço Tamanho: ~110mm Tipo Ponta: Philips (PH2) Características Adicionais: 5 Peças, Acompanha Estojo Aplicação: Parafusadeira	UN	20		
338	BLOCO DE CONCRETO. Tipo: Paver "S" (16 faces) Material: Concreto Tamanho: 15 x 25 cm Altura: 8 cm Resistência (MPa): mínimo 35 mpa Aplicação: Pavimentação Tipo: Intertravado Em Cimento	UN	150		
339	BUCHA PARAFUSO. Tipo:Dryfix (roscada) Material: Plástico Tamanho: 32mm Aplicação: Para Drywall E Gesso Bucha	CENTENA	10		
340	BUCHA PARAFUSO. Tipo: Fly Material: Plástico Tamanho: 4 x 16 mm (nº 2) Aplicação: Para Drywall E Gesso	CENTENA	25		
341	BUCHA PARAFUSO. Tipo: Fly Material: Plástico Tamanho: 4,2 x 55 mm (nº 4) Aplicação: Para Drywall E Gesso	CENTENA	5		
342	BUCHA PARAFUSO. Tipo: Kap Toggle Para Dry Wall Material: Plástico Tamanho: 1/4 Características Adicionais: Com Parafuso Fixação De 13kg Carga	UN	150		

343	BUCHA PARAFUSO. Material: Náilon Tamanho: S-6	CENTENA	30		
344	BUCHA PARAFUSO. Material: Náilon Tamanho: S-8	CENTENA	25		
345	BUCHA PARAFUSO. Material: Náilon Tamanho: S-10	CENTENA	20		
346	BUCHA PARAFUSO. Material: Náilon Tamanho: S-12	CENTENA	15		
347	CADEADO. Material: Latão Maciço Material Haste: Aço Cementado/Cromado Tamanho: 30 x 30mm (curto) Características Adicionais: Corpo, Pinos E Contrapinos Em Latão. Acompanha 2 chaves.	UN	50		
348	CADEADO. Material: Latão Maciço Material Haste: Aço Cementado/Cromado Tamanho: 30 x 50mm (Longo) Características Adicionais: Corpo, Pinos E Contrapinos Em Latão. Acompanha 2 chaves.	UN	30		
349	CAIXA DE MASSA. Material: Plástico Rígido Formato: Retangular Capacidade: 40 litros Dimensões aproximadas: 70 (L) x 50 (P) x 20 (h) cm Características adicionais: bordas arredondadas Aplicação: Utilização Em Obras De Construção Civil	UN	10		
350	CIMENTO PORTLAND. Material: Clinker Tipo: Cp I Mpa: 32 Apresentação: Saco 25 Kg	SACO	50		
351	CIMENTO-COLA. Tipo: Argamassa **AC-II** Composição: Cimento, Calcário E Aditivos Apresentação: (Pó) Saco 25 Kg	SACO	30		
352	CIMENTO-COLA Tipo: Argamassa **AC-III** Composição: Cimento, Agregados Minerais E Aditivos Apresentação: (Pó) Saco 25 Kg	SACO	50		
353	COLA. Composição: Adesivo À Base Resina Epóxi Características Adicionais: Atóxica Tipo: Líquido Viscoso Bi-Componente (resina e endurecedor) Cor: Incolor Aplicação: Colar superfícies de azulejos, madeira, vidro, concreto, fibras naturais, pedras. Apresentação: Kit com 23 G	KIT	15		

354	COLA. Composição: Adesivo À Base Resina Epóxi Características Adicionais: Atóxica Tipo: Massa Bi-Componente (resina e endurecedor) Cor: Incolor Aplicação: Colar superfícies de azulejos, madeira, vidro, concreto, fibras naturais, pedras. Apresentação: Kit com 100 G	CAIXA 100 GRAMA	15		
355	COLA INSTANTÂNEA. Composição: Ester De Cianoacrilato Cor: Incolor Aplicação: Madeira, Couro, Borracha E Plástico Características Adicionais: Gel Tipo: Instantânea Apresentação: Tubo 5 gramas	TUBO	75		
356	DESEMPENADEIRA MANUAL. Material: Termoplástico Comprimento: 30-33 CM Largura: 17-18 CM Aplicação: Serviços De Obras Características Adicionais: Corrugada	UN	20		
357	DESEMPENADEIRA MANUAL. Material: Aço Comprimento: ~25 CM Largura: ~12 CM Aplicação: Argamassa / Massa Corrida Características Adicionais: Com Dentes	UN	25		
358	DESENGRIPANTE. Composição: Base Sintética Biodegradável (Destilado Alifático, Óleos De Petróleo) Apresentação: Spray e jato direcionado Aplicação: Uso Geral Cor: Âmbar Claro Rendimento: 15 - 26m2 / litro Força Dieléctrica: 43.000 Volts Solubilidade: Insolúvel em Água Apresentação: lata ~300ml	UN	150		
359	DISCO CORTE. Material: Diamantado Aplicação: Serra Circular/Mármore/Esmerilhadeira (Corte de porcelanato) Diâmetro: 110 mm (4.3/8") Diâmetro Furo: 20 mm Espessura do disco: ~1,2mm Tipo: Liso Tipo de Corte: Seco Rotação: 14.000rpm	UN	15		
360	DISCO CORTE. Material: Videa Aplicação: Serra Circular/Mármore/Esmerilhadeira (para madeira) Diâmetro: 110 mm (4.3/8") Diâmetro Furo: 20 mm, com adaptador 16mm Espessura do disco: ~2mm Tipo: 40 dentes videa Rotação máxima: 13.000rpm	UN	10		

361	DISCO CORTE. Material: Desbaste Aplicação: Serra Circular/Mármore/Esmerilhadeira Diâmetro: 115 mm (4.1/2") Diâmetro Furo: 22,23 mm (7/8") Espessura do disco: **5 mm** (3/16") Tipo: Liso Tipo de Corte: Seco Rotação: 13.300rpm	UN	15		
362	DISCO CORTE. Material: Disco de Corte Aplicação: Serra Circular/Mármore/Esmerilhadeira Diâmetro: 115 mm (4.1/2") Diâmetro Furo: 22,23 mm (7/8") Espessura do disco: **3 mm** (3/16") Tipo: Liso Tipo de Corte: Seco Rotação: 13.300rpm	UN	15		
363	DISCO CORTE. Material: Aço Diamantado Aplicação: Serra Circular/Mármore/Esmerilhadeira (Concreto E Alvenaria) Diâmetro: 115 mm (4.1/2") Diâmetro Furo: 22,23 mm (7/8") Espessura do disco: ~**1,2 mm** Tipo: Liso	UN	30		
364	DOBRADIÇA. Material: Aço Tipo: Caneca (Pressão) Aplicação: Móveis Em Geral Diâmetro: 35 MM Acabamento: Zincada ou niquelado Características Adicionais: Curva / Ângulo Abertura Entre 90 E 110 Graus	UN	150		
365	DOBRADIÇA. Material: Latão cromado ou Aço Galvanizado Tamanho: 3 X 3.1/2 POL Tipo Pino: Solto	UN	100		
366	DOBRADIÇA Material: Aço Inox Tipo: Reforçada Cor: "OURO VELHO" Tamanho: 3 x 4" Tipo Pino: Solto	UN	50		
367	DOBRADIÇA. Material: Latão Cromado Tamanho: 3 1/2 POL Cor: Bronze Tipo Pino: Solto Tipo: Articulada com "alça/puxador" Aplicação: "Porta Camarão"	UN	20		
368	ESPUMA EXPANSIVA. Tipo: Baixa Pressão Material: Poliuretano Característica: Acompanha bico direcionador Aplicação: Vedação, Fixação, Isolamento Térmico E Acústico Apresentação: Tubo Spray de ~500ml	TUBO	40		

369	ESTILETE. Tipo: Profissional Espessura: 10,5 MM Material Corpo: Emborrachado Comprimento: 150 MM Características Adicionais: Com Trava Giratória	UN	50		
370	FECHADURA. Tipo: Cilindro de pressão Aplicação: **Gaveta** Acabamento Superficial: Niquelado Diâmetro do Cilindro: 18,75 Mm Altura Cilindro: Referência: Modelo 3288 Lingueta: Ref. 181b8 Chpl	UN	70		
371	FECHADURA. Tipo: Cilindro de pressão Aplicação: Gaveta Material Caixa: Aço Acabamento Superficial: Cromado Diâmetro do Cilindro: 18,75 Mm Altura Cilindro: **22mm (curto)** Lingueta: Curso de 9,5mm (curta) Distância entre furos: 37mm Rotação da chave: 180° Características Adicionais: Duas Chaves Metálicas, lingueta e ruela	UN	75		
372	FECHADURA. Tipo: Cilindro de pressão Aplicação: Gaveta Material Caixa: Aço Acabamento Superficial: Cromado Diâmetro do Cilindro: 18,75 mm Altura Cilindro: **32mm (longa)** Lingueta: Curso de 9,5mm (curta) Distância entre furos: 37mm Rotação da chave: 180° Características Adicionais: Duas Chaves Metálicas, lingueta e ruela	UN	50		
373	FECHADURA. Tipo: Trinco Convencional Aplicação: Porta de giro com espessura 3-4 mm Tipo de Entrada: Externa Medidas: Caixa 59(C) X 55(A) Mm/Espelho Características Adicionais: Mola Reforçada Tipo Maçaneta: Alavanca Tamanho da maçaneta: 119,1 x 20,5 x 47 mm Back-set: 55 mm Distância entre lingueta e trinco: 75,5 mm Material: Latão / Zamac Acabamento Superficial: **Cromado Brilhante** Componentes: Caixa, Tampa, Lingueta, Trinco, Testa, Miolo/Tambor, Maçaneta, Roseta e 2 chaves. Referência: La Fonte - Assa Abloy ST2 55 (cód. 10.049)	UN	30		

374	FECHADURA. Tipo: Trinco Convencional Aplicação: Porta de giro com espessura 3-4 mm Tipo de Entrada: Externa Medidas: Caixa 59(C) X 55(A) Mm/Espelho Características Adicionais: Mola Reforçada Tipo Maçaneta: Alavanca Tamanho da maçaneta: 119,1 x 20,5 x 47 mm Back-set: 55 mm Distância entre lingueta e trinco: 75,5 mm Material: Latão / Zamac Acabamento Superficial: Pintado - **Preto brilhante** Componentes: Caixa, Tampa, Lingueta, Trinco, Testa, Miolo/Tambor, Maçaneta, Roseta e 2 chaves. Referência: La Fonte - Assa Abloy ST2 55 (cód. 10.049)	UN	50		
375	FITA ADESIVA. Tipo: Dupla Face Material: Adesivo Acrílico, Filme De Polietileno Cor: Verde Largura: 19 mm Espessura: 1 - 1,6 mm Comprimento: 20 metros ou equivalente Aplicação: Fixação Tomadas E Canaletas Em Divisórias Características Adicionais: Suporta até 93°C Referência: "Vhb" (Very High Bond)	ROLO	175		
376	FITA ADESIVA. Tipo: Dupla Face - Carpete Material: Papel crepado tratado ou similar Cor: Palha ou similar Largura: 36 - 40 mm Espessura: 1 - 1,6 mm Comprimento: 30 metros Referência: Rapifix - (4-a2)	ROLO	15		
377	FITA ANTIDERRAPANTE. Material: Filme De Poliéster. Material antiderrapante: Abrasivos em grãos de óxido de alumínio ou similar. Resina para adesão (auto adesivo): Poliuretana ou similar. Largura: ~5,00 cm Espessura: ~1,00 mm Cor: **Transparente** Apresentação: Rolo 5 metros ou equivalente.	UN	150		
378	FITA ANTIDERRAPANTE. Material: Filme De Poliéster. Material antiderrapante: Abrasivos em grãos de óxido de alumínio ou similar. Resina para adesão (auto adesivo): Poliuretana ou similar. Largura: ~5,00 cm Espessura: ~1,00 mm Cor: **Preta** Apresentação: Rolo 5 metros ou equivalente.	UN	20		

379	FITA. Material: Aço Carbono Galvanizado Largura: 19 MM Comprimento: 30 M Espessura: 0,5 mm Tipo: Perfurada Aplicação: Serviço Manutenção Elétrica - Fixação	ROLO	20		
380	GESSO. Origem: Mineral Tipo: Gesso Cola Aspecto Físico: Pó Cor: Branco Aplicação: Construção Civil Apresentação 1kg ou equivalente	UN	75		
381	GRAXA LUBRIFICANTE. Tipo Base: Òleo Sintético, Bronze Coloidal, Sabões Metálicos Tipo Aditivos: Anticorrosivo E Lubrificante ou Antioxidante Aplicação: Proteção E Lubrificação De Contatos Elétricos Consistência Nlgi: 2 Características Adicionais: Lubrificante Sólido Apresentação: Pote de 500g	UN	15		
382	LÂMINA SERRA. Material: Aço Rápido Comprimento: 12" (30 cm) Largura: 1/2" Espessura: ~0,025 POL Características Adicionais: 24 Dentes Por Polegada	UN	50		
383	LÂMINA SERRA. Material: Aço Rápido Comprimento: 14 A 16 CM Aplicação: Serra Sabre Quantidade Dentes: 14 Dentes Por Polegada Características Adicionais: Corte De Madeira.	UN	15		
384	LINHA NÁILON. Material: Náilon (nylon) Comprimento: 100 M Espessura: 0,60 MM Cor: Incolor Transmitância: Transparente Resistência: mínimo 25 KGF	CARRETEL	5		
385	MADEIRA COMPENSADO. Comprimento: 2,20 M Largura: 1,10 M Espessura: 9 - 20 MM Características Adicionais: Faces Resinadas	UN	50		
386	MADEIRA CONSTRUÇÃO. Formato: Ripa Largura: 60-80 mm Espessura: 35 mm Comprimento: 2 metro Acabamento: Aplainada	UN	50		
387	MÃO-FRANCESA. Material: Aço Carbono Tamanho: 40 X 30 CM Aplicação: Prateleira Cor: Branca	UN	100		

388	MOLA PORTA. Tipo: Hidráulica Aérea Material: Metal Acabamento: Pintura epóxi Cor: Preta Tamanho: 46 X 242 X 32,6 MM Capacidade: Até 45kg Potência da Mola: nº 2 Aplicação: portas de madeira Características Adicionais: Abertura Esquerda/Direita.	UN	25		
389	PARAFUSO. Tipo: Parabolt **Pba** - Chumbador Material: Aço Inoxidável Dimensão: 3/8 X 3 Pol (9,5 X 75mm) Características Adicionais: corpo roscado, porca, arruela e presilha	UN	50		
390	PARAFUSO. Tipo: Parabolt **Cba** - Chumbador Dimensão: 5/16" x 2.1/4" Material: Aço Inoxidável Características Adicionais: Parabolt, Com Porca E Arruela De Pressão	UN	100		
391	PARAFUSO. Tipo: Parabolt Cba - Chumbador Dimensão**:** 3/8 X 2.1/2 Pol Material: Aço Inoxidável Características Adicionais: Parabolt, Com Porca E Arruela De Pressão	UN	50		
392	PARAFUSO. Material: Aço Carbono Tratamento: Bicromatizado Comprimento total: 2.3/4" (**70 mm**) Comprimento da rosca: ~50 mm Bitola: 5 mm Tipo Rosca: Chipboard Forma da cabeça: Plana / chata Sistema de aperto: Phillips (PH) Forma da ponta do parafuso: Ponta Agulha Aplicação: Fixação De Mobiliário Apresentação: Caixa com 500 unidades.	CX	20		
393	PARAFUSO. Material: Aço Carbono Tratamento: Bicromatizado Comprimento total: 2" (**50 mm**) Comprimento da rosca: mínimo 37 mm Bitola: 4,5 mm Tipo Rosca: Chipboard Forma da cabeça: Plana / chata Sistema de aperto: Phillips (PH) Forma da ponta do parafuso: Ponta Agulha Aplicação: Fixação De Mobiliário Apresentação: Caixa com 500 unidades.	CX	25		

394	PARAFUSO. Material: Aço Carbono Tratamento: Bicromatizado Comprimento: 1.3/8" (**35 mm**) Bitola: 4 mm Tipo Rosca: Chipboard Forma da cabeça: Plana / chata Sistema de aperto: Phillips (PH) Forma da ponta do parafuso: Ponta Agulha Aplicação: Fixação De Mobiliário Apresentação: Caixa com 500 unidades.	CX	10		
395	PARAFUSO. Material: Aço Carbono Tratamento: Bicromatizado Comprimento: **13 mm** Bitola: 3,5 mm Tipo Rosca: Chipboard Forma da cabeça: Plana / chata Sistema de aperto: Phillips (PH) Forma da ponta do parafuso: Ponta Agulha Aplicação: Fixação De Mobiliário Apresentação: Caixa com 500 unidades.	CX	5		
396	PARAFUSO. Material: Aço Carbono Tratamento: Bicromatizado Comprimento: **10 mm** Bitola: 2,5 mm Tipo Rosca: Chipboard Forma da cabeça: Plana / chata Sistema de aperto: Phillips (PH) Forma da ponta do parafuso: Ponta Agulha Aplicação: Fixação De Mobiliário Apresentação: Caixa com 500 unidades.	CX	5		
397	PARAFUSO. Material: Aço Carbono Tratamento: Bicromatizado Comprimento: **50 mm** Bitola: 4 mm Tipo Rosca: **Segmentado (M4)** Forma da cabeça: **Flangeada** Sistema de aperto: Phillips (PH) Forma da ponta do parafuso: Ponta reta Aplicação: Uso Geral Apresentação: Caixa com 500 unidades.	CX	5		
398	PARAFUSO. Material: Aço Carbono Tratamento: Bicromatizado Comprimento: **45 mm** Bitola: 5 mm Tipo Rosca: Chipboard Forma da cabeça: **Flangeada (~11,7 mm)** Sistema de aperto: Phillips (PH) Forma da ponta do parafuso: Ponta Agulha Aplicação: Fixação De Mobiliário Apresentação: Caixa com 500 unidades.	CX	5		

399	PARAFUSO. Material: Aço Tratamento: Zincado Comprimento: **30-40 mm** Forma da cabeça: Plana / chata Sistema de aperto: Phillips (PH) Forma da ponta do parafuso: Ponta Agulha Aplicação: Fixação De Mobiliário Apresentação: Caixa com 500 unidades.	CX	5		
400	PARAFUSO. Material: Ferro Tipo: Cabeça Sextavada Comprimento: 70 MM Diâmetro: 7/32 POL Características Adicionais: Removível, Arruela Plástica, Bucha S8 Aplicação: Fixação De Louças Sanitárias.	UN	30		
401	PARAFUSO. Material: Aço inox Tipo: Allen Comprimento: 5 mm Diâmetro: 5 mm Aplicação: Maçaneta de porta Compatibilidade: Maçaneta La fonte	UN	75		
402	PERFILADO METÁLICO. Tipo: Longarina "T" Clicado Material: aço galvanizado Comprimento: ~3125 mm Face aparente do perfil: 24mm (15/16") Largura: 24 mm Altura: 32 mm Cor: Branca - pintura eletrostática Aplicação: Forro modular	BARRA	50		
403	PERFILADO METÁLICO. Tipo: Travessa Clicado Material: aço galvanizado Comprimento: 625 mm Face aparente do perfil: 24mm (15/16") Altura: 26 mm Cor: Branca - pintura eletrostática Aplicação: Forro modular	BARRA	75		
404	PERFIL METÁLICO. Tipo: Cantoneira "L" Material: aço galvanizado Comprimento: ~3000 mm Face aparente do perfil: 24mm (15/16") Altura: 20 mm Cor: Branca - pintura eletrostática Aplicação: Forro modular removível	BARRA	20		
405	PISTÃO. Tipo: À gás Compatibilidade: Universal Comprimento recolhido: 28 cm Comprimento estendido: 39 cm Diâmetro de encaixe: 4,5 cm a 5 cm Material: Metal e plástico reforçado com revestimento resistente à corrosão Suporte de peso: Até 120 kg	UN	25		

406	PISTOLA APLICADORA. Tipo: Acionada por alavanca manual Material: Aço Aplicação: Cartucho de Silicone Compatibilidade: Universal Características Adicionais: Com Gatilho E Mola De Retrocesso	UN	15		
407	PLACA DE FORRO. Tipo: Modular de Gesso (Lay-in) Textura: Liso Cor: Branco (ref.154) Borda: reta com película em PVC Tamanho: 625 x 625 x 8 mm Sistema de suspensão: Perfil "T" 24MM Absorção sonora: NRC 0,15 Resistência à Umidade: Até 95% RH Reflexão a Luz: 90% Resistência ao fogo: Classe AII (NBR9442 e ASTME662) Características Adicionais: Impermeável	UN	700		
408	PLACA DE FORRO. Tipo: Frisado - Junta seca Material: Pvc Comprimento: 2.000 MM Largura: 200 MM Espessura: 8 MM Cor: Branca	UN	200		
409	PLÁSTICO BOLHA. Material: Plástico Largura: 0,5 - 0,6 metros Comprimento: 100 metros Apresentação: Bobina Características Adicionais: 20-25 Micras Aplicação: Uso Geral	BOBINA	5		
410	PORCA. Material: Aço Inoxidável Diâmetro Furo: 1/4 POL Características Adicionais: Sextavada Espessura: ~3 - 7 mm Normas Técnicas: Nbr 11888-2 E Nbr 7013	UN	150		
411	PORCA Material: Aço Inoxidável Diâmetro Furo: 3/16 POL Características Adicionais: Sextavada Espessura: ~3 - 7 mm Normas Técnicas: Nbr 11888-2 E Nbr 7013	UN	200		
412	PORCA Material: Aço Inoxidável Tipo: Autotravante Com Náilon Diâmetro Furo: 1/4 POL Espessura: ~3 - 7 mm Características Adicionais: Sextavada	UN	5		
413	PORCA. Material: Aço Inoxidável Diâmetro Furo: 5/16 POL Espessura: ~3 - 7 mm Características Adicionais: Sextavada, com flange unc serrilhada	UN	100		

414	PRENDEDOR PORTA. Material: alumínio e aço Tipo: Magnético, fixado no piso e parede Tipo de fixação (pino e trava): parafuso	UN	50		
415	PREGO COM CABEÇA. Material: Ferro Comum Medida JP x LPP (POL x BWG): **15 x 15** (1.1/4" X 13) Diâmetro: 2,4 mm Comprimento: 34,5 mm Tipo Cabeça: axadrezada Tipo Corpo: Liso Tipo Ponta: Comum Aplicação: Caixarias Apresentação: Saco de 1kg	SACO	15		
416	PREGO COM CABEÇA. Material: Ferro Comum Medida JP x LPP (POL x BWG): **17 x 27** (2.1/2" X 11) Diâmetro: 3 mm Comprimento: 62,1mm Tipo Cabeça: axadrezada Tipo Corpo: Liso Tipo Ponta: Comum Apresentação: Saco de 1kg	SACO	30		
417	PREGO COM CABEÇA. Material: **Aço** polido Medida JP x LPP (POL x BWG): **13 x 18** (1.1/2" X 15) Diâmetro: 2 mm Comprimento: 41,4 mm Tipo Cabeça: Chata Tipo Corpo: Liso Tipo Ponta: Comum Apresentação: Saco de 1kg ou equivalente	SACO	5		
418	PREGO COM CABEÇA. Material: **Aço** polido Medida JP x LPP (POL x BWG): **10 x 12** (1.1/6" X 17) Diâmetro: 1,6 mm Comprimento: 27,6 mm Tipo Cabeça: Chata Tipo Corpo: Liso Tipo Ponta: Comum Apresentação: Saco de 1kg ou equivalente	SACO	3		
419	PREGO **SEM** CABEÇA. Material: **Aço** polido Medida JP x LPP: **12 x 12** Diâmetro: 1,8 mm Comprimento: 27,6 mm Tipo Corpo: Liso Tipo Ponta: Comum Aplicação: Marcenaria Apresentação: Saco de 1kg	SACO	25		

420	PREGO **SEM** CABEÇA. Material: **Aço** polido Medida JP x LPP (POL x BWG): **15 x 18** (1.1/2" X 13) Diâmetro: 2,4 mm Comprimento: 41,4 mm Tipo Corpo: Liso Tipo Ponta: Comum Aplicação: Marcenaria Apresentação: Saco de 1kg	SACO	10		
421	PUXADOR PORTA. Material: Zamac Acabamento: Cromado Comprimento total: 10 cm Comprimento: 12,5cm Largura com base: 2,8cm Largura pegador: 1,3cm Altura: 2,8cm Distância dos furos: Aproximadamente 10cm Referência: União Mundial Classic 175-04	UN	25		
422	REBITE POP. Material: Alumínio Tipo: Repuxo Tipo Aba: Abaulado Diâmetro Corpo: 3,2 mm Comprimento: **12 mm** Material Corpo: Alumínio Material Pino: Alumínio Tipo Cabeça: Abaulada	CENTENA	5		
423	REBITE POP. Material: Alumínio Tipo: Repuxo Tipo Aba: Abaulado Diâmetro Corpo: 3,2 mm Comprimento: **8 mm** Material Corpo: Alumínio Material Pino: Alumínio Tipo Cabeça: Abaulada Cor: Cinza	CENTENA	5		
424	REBITE POP. Material: Alumínio Tipo: repuxo Tipo Aba: Abaulado Diâmetro Corpo: 4,80 mm Comprimento: 16 mm Características Adicionais: Astm B-209, Liga 5052, Cego, Mandril De Aço Galvanizado	CENTENA	5		
425	REJUNTE. Composição: Cimento, Agregado Natural E Aditivos Cor: Branca Tipo: argamassa cimentício tipo II Apresentação: Saco de 1 KG	SACO	50		

426	RODÍZIO GIRATÓRIO. Aplicação: Cadeira Giratória comum Material Banda Rodagem: Nylon, Polipropileno Material Estrutura: Termoplástico / poliuretano (PU) Material: Base (pino): Aço zincado Diâmetro Externo: 60 mm Tamanho pino: 11 mm x 20 mm Cor: Preta e Cinza Características Adicionais: Fixação Por Anel - Pino Aço Carbono por clique	UN	70		
427	RODÍZIO GIRATÓRIO. Aplicação: Cadeira Giratória comum Material Banda Rodagem: Nylon, Polipropileno Material Estrutura: Termoplástico / poliuretano (PU) Material: Base (pino): Aço zincado Diâmetro Externo: 75 mm Tamanho pino: 11 mm x 20 mm Cor: Preta Características Adicionais: Fixação Por Anel - Pino Aço Carbono por clique	UN	30		
428	RODÍZIO GIRATÓRIO. Aplicação: Universal Material Banda Rodagem: Gel Material Estrutura: Aço zincado Diâmetro Externo: 97 - 100 mm Tamanho base: 45 mm x 45 mm Cor: Incolor Características Adicionais: Sistema de freio; Fixação Por parafuso	UN	30		
429	TIJOLO. Material: Barro Cozido Tipo: Furado Comprimento: 19 CM Largura: 19 CM Espessura: 9 CM Quantidade Furos: 8 UN Aplicação: Construção Civil	UN	300		
430	TRENA. Material: Aço Largura Lâmina: 25 MM Comprimento: 8 M Tipo: Rebobinamento Automático Com Freio Da Régua (botão de trava) Peso: ~500g Características Adicionais: Graduação: Mm/Pol; gancho magnético; Sistema Amortecedor Impacto	UN	50		
431	TRILHO GAVETA. Material: Aço Zincado Tipo: Corrediça **Telescópica** Aplicação: Gaveta/Arquivo/Fichário Tamanho: 30 CM Capacidade 30 Kg/Par Características Adicionais: PAR (lado direito e esquerdo); com parafusos.	PAR	50		

432	TRILHO GAVETA. Material: Aço Zincado Tipo: Corrediça Telescópica Aplicação: Gaveta/Arquivo/Fichário Tamanho: 40 CM Capacidade 45 Kg Características Adicionais: PAR (lado direito e esquerdo); com parafusos	PAR	50		
433	TRILHO GAVETA. Material: Aço Zincado Tipo: Corrediça Telescópica Aplicação: Gaveta/Arquivo/Fichário Tamanho: 50 CM Capacidade 50 Kg Características Adicionais: PAR (lado direito e esquerdo); com parafusos	PAR	25		
434	TRILHO GAVETA. Material: Aço Tipo: Corrediça **Simples** Aplicação: Gaveta/Arquivo/Fichário Acabamento Superficial: Pintura Epóxi Cor: Branca Tamanho: 30-35 CM Capacidade 20 Kg/Par Características Adicionais: **Rodízios** Em Náilon; PAR (lado direito e esquerdo); com parafusos	PAR	25		
435	TRILHO GAVETA. Material: Aço Tipo: Corrediça **Simples** Aplicação: Gaveta/Arquivo/Fichário Acabamento Superficial: Pintura Epóxi Cor: Branca Tamanho: 40 CM Capacidade 25 Kg/Par Características Adicionais: **Rodízios** Em Náilon; PAR (lado direito e esquerdo); com parafusos	PAR	20		
436	TRILHO INFERIOR. Tipo: Duplo sobreposto Material: Alumínio anodizado Largura: 51,5 mm Compatibilidade: sistemas deslizante da Rometal RO-44L Aplicações: Sistemas deslizantes com sustentação inferior (Móveis em geral) Apresentação: barra de **3 metros** Referência: Rometal **RM-034**	Barra	15		
437	TRILHO DE CORRER. Tipo: Sistema Deslizante, Roldana Conteúdo de Embalagem: 2 Carros Deslizantes; 2 Guias Comuns L; 2 Freios. Capacidade: **30Kg** Material: Alumínio anodizado Aplicação: Sobre Trilhos para porta de correr Referência: Rometal RO-21 M	KIT	12		

438	TRILHO DE CORRER. Tipo: Sistema Deslizante, Roldana Conteúdo de Embalagem: 2 Carros Deslizantes; 2 Guias Comuns L; 2 Freios. Capacidade: **60Kg** Material: Alumínio anodizado Aplicação: Sobre Trilhos para porta de correr Referência: Rometal RO-44L(link)	KIT	12		
439	TRINCO. Material: Metal Cor: Bronze Comprimento: 5 CM Aplicação: Porta camarão	UN	15		
440	VASELINA SÓLIDA (PETROLATO). Tipo: industrial Aspecto Físico: Pasta Cerosa Incolor Ou Branca Apresentação: Pote de 500 gramas	UN	25		
441	VEDADOR DE BORDA. Material: resina acrílica e metil etil cetona Cor: Transparente Aplicação: Fita Antiderrapante Safety Walk Apresentação: bisnagas de 60 - 90 gramas.	UN	20		
TOTAL					

2.2. O órgão gerenciador será a Assembleia Legislativa do Estado de Santa Catarina.

2.3. Além do gerenciador, não há órgãos participantes do registro de preços.

2.4. A listagem do cadastro de reserva referente ao presente registro de preços consta como anexo a esta Ata de Registro de Preços.

(Subitem 2.4 condicionado à existência de cadastro de reserva)

3. DA ADESÃO À ATA DE REGISTRO DE PREÇOS E DOS QUANTITATIVOS

3.1. Durante a vigência desta ata, os órgãos e as entidades da Administração Pública estadual, distrital e municipal que não participaram do procedimento poderão aderir à ata de registro de preços na condição de não participantes, observados os seguintes requisitos:

a) apresentação de justificativa da vantagem da adesão, inclusive em situações de provável desabastecimento ou descontinuidade de serviço público; e

b) demonstração de que os valores registrados estão compatíveis com os valores praticados pelo mercado na forma do art. 23 da Lei nº 14.133, de 2021; e

c) consulta e aceitação prévias do órgão ou da entidade gerenciadora e do fornecedor.

3.2. A autorização da ALESC apenas será realizada após a aceitação da adesão pelo fornecedor.

3.2.1. A ALESC poderá rejeitar adesões caso elas possam acarretar prejuízo à execução de seus próprios contratos ou à sua capacidade de gerenciamento.

3.3. Após a autorização da ALESC, o órgão ou entidade não participante deverá efetivar a aquisição ou a contratação solicitada em até 90 (noventa) dias, observado o prazo de vigência da ata.

3.4. O prazo de que trata o subitem anterior, relativo à efetivação da contratação, poderá ser prorrogado excepcionalmente, mediante solicitação do órgão ou da entidade não participante aceita pela ALESC, desde que respeitado o limite temporal de vigência da ata de registro de preços.

3.5. As aquisições ou contratações adicionais não poderão exceder, por órgão ou entidade, a 50% (cinquenta por cento) dos quantitativos dos itens do instrumento convocatório registrados na ata de registro de preços para o gerenciador.

3.6. O quantitativo decorrente das adesões não poderá exceder, na totalidade, ao dobro do quantitativo de cada item registrado na ata de registro de preços para a ALESC, independentemente do número de órgãos ou entidades não participantes que aderirem à ata de registro de preços.

3.7. É vedado efetuar acréscimos nos quantitativos fixados na ata de registro de preços.

4. VALIDADE E FORMALIZAÇÃO DA ATA DE REGISTRO DE PREÇOS

4.1. A validade da Ata de Registro de Preços será de 1 (um) ano, contado a partir da sua assinatura, podendo ser prorrogada por igual período, mediante a anuência do fornecedor, desde que comprovado o preço vantajoso.

4.2. A contratação com os fornecedores registrados na ata será formalizada por intermédio de autorização fornecimento conforme o art. 95 da Lei nº 14.133, de 2021.

4.2.1. O instrumento contratual de que trata o item 4.2. deverá ser assinado no prazo de validade da ata de registro de preços.

5. ALTERAÇÃO OU ATUALIZAÇÃO DOS PREÇOS REGISTRADOS

5.1. Os preços registrados poderão ser alterados ou atualizados em decorrência de eventual redução dos preços praticados no mercado ou de fato que eleve o custo dos bens, das obras ou dos serviços registrados, nas seguintes situações:

5.1.1. Em caso de força maior, caso fortuito ou fato do príncipe ou em decorrência de fatos imprevisíveis ou previsíveis de consequências incalculáveis, que inviabilizem a execução da ata tal como pactuada, nos termos da alínea “d” do inciso II do caput do art. 124 da Lei nº 14.133, de 2021;

5.1.2. Em caso de criação, alteração ou extinção de quaisquer tributos ou encargos legais ou a superveniência de disposições legais, com comprovada repercussão sobre os preços registrados;

5.1.3. Na hipótese de prorrogação de vigência da Ata de Registro de Preços, por meio de pedido do Licitante Registrado, os preços iniciais serão reajustados, mediante a aplicação do Índice Nacional de Preços ao Consumidor Amplo – IPCA.

5.1.3.1. O índice a ser aplicado será referente a 12 (doze) meses, contados a partir do dia 19/06/2026, data da consolidação do orçamento estimado.

5.1.3.2. O reajuste será concedido após transcorrer 12 (doze) meses da vigência da Ata de Registro de Preços.

5.1.3.3. Sob pena de preclusão, o direito ao reajuste deverá ser pleiteado pelo Licitante Registrado antes da assinatura de aditivo de prorrogação da Ata de Registro de Preços.

6. NEGOCIAÇÃO DE PREÇOS REGISTRADOS

6.1. Na hipótese de o preço registrado tornar-se superior ao preço praticado no mercado por motivo superveniente, a Alesc convocará o fornecedor para negociar a redução do preço registrado.

6.1.1. Caso não aceite reduzir seu preço aos valores praticados pelo mercado, o fornecedor será liberado do compromisso assumido quanto ao item registrado, sem aplicação de penalidades administrativas.

6.1.2. Na hipótese prevista no item anterior, a Alesc convocará os fornecedores do cadastro de reserva, na ordem de classificação, para verificar se aceitam reduzir seus preços aos valores de mercado e não convocará os licitantes ou fornecedores que tiveram seu registro cancelado.

(Subitem 6.1.2 condicionado à existência de cadastro de reserva)

6.1.3. Se não obtiver êxito nas negociações, a Alesc procederá ao cancelamento da ata de registro de preços, adotando as medidas cabíveis para obtenção de contratação mais vantajosa.

6.2. Na hipótese de o preço de mercado tornar-se superior ao preço registrado e o fornecedor não poder cumprir as obrigações estabelecidas na ata, será facultado ao fornecedor requerer a alteração do preço registrado, mediante comprovação de fato superveniente que supostamente o impossibilite de cumprir o compromisso.

6.2.1. Neste caso, o fornecedor encaminhará, juntamente com o pedido de alteração, a documentação comprobatória ou a planilha de custos que demonstre a inviabilidade do preço registrado em relação às condições inicialmente pactuadas.

6.2.2. Na hipótese de não comprovação da existência de fato superveniente que inviabilize o preço registrado, o pedido será indeferido e o fornecedor deverá cumprir as obrigações estabelecidas na ata, sob pena de cancelamento do seu registro.

6.2.3. Na hipótese de cancelamento do registro do fornecedor, nos termos do item anterior, a Alesc convocará os fornecedores do cadastro de reserva, na ordem de classificação, para verificar se aceitam manter seus preços registrados.

(Subitem 6.2.3 condicionado à existência de cadastro de reserva)

6.2.4. Se não obtiver êxito nas negociações, a Alesc procederá ao cancelamento da ata de registro de preços e adotará as medidas cabíveis para a obtenção da contratação mais vantajosa.

6.2.5. Na hipótese de comprovação da majoração do preço de mercado que inviabilize o preço registrado, a Alesc atualizará o preço registrado, de acordo com a realidade dos valores praticados pelo mercado.

7. CANCELAMENTO DO REGISTRO DO LICITANTE VENCEDOR E DOS PREÇOS REGISTRADOS

7.1. O registro do fornecedor será cancelado, quando o fornecedor:

7.1.1. Descumprir as condições da ata de registro de preços, sem motivo justificado;

7.1.2. Não retirar a nota de empenho, ou instrumento equivalente, no prazo estabelecido pela Administração sem justificativa razoável;

7.1.3. Não aceitar manter seu preço registrado;

7.1.4. Sofrer sanção prevista nos incisos III ou IV do caput do art. 156 da Lei nº 14.133, de 2021.

7.1.4.1. Na hipótese de aplicação de sanção prevista nos incisos III ou IV do caput do art. 156 da Lei nº 14.133, de 2021, caso a penalidade aplicada ao fornecedor não ultrapasse o prazo de vigência da ata de registro de preços, poderá a Alesc, mediante decisão fundamentada, decidir pela manutenção do registro de preços, vedadas contratações derivadas da ata enquanto perdurarem os efeitos da sanção.

7.2. Na hipótese de cancelamento do registro do fornecedor, a Alesc poderá convocar os licitantes que compõem o cadastro de reserva, observada a ordem de classificação.

(Subitem 7.2 condicionado à existência de cadastro de reserva)

7.3. O cancelamento dos preços registrados poderá ser realizado, em determinada Ata de

Registro de Preços, total ou parcialmente, nas seguintes hipóteses, desde que devidamente comprovadas e justificadas:

7.3.1. Por razão de interesse público;

7.3.2. A pedido do fornecedor, decorrente de caso fortuito ou força maior; ou

7.3.3. Se não houver êxito nas negociações, nas hipóteses em que o preço de mercado se tornar superior ou inferior ao preço registrado.

8. DO PAGAMENTO

8.1. O pagamento se dará por meio de crédito bancário em conta corrente identificada pelo Licitante Registrado, mediante apresentação do documento fiscal, após a entrega dos produtos devidamente atestados pelo fiscal do contrato e com aceite do Fiscal e do Gestor do contrato, no prazo de 30 (trinta) dias a partir da data de aceite do documento fiscal.

8.2. No caso do não pagamento do documento fiscal até o 30º (trigésimo) dia da data de aceite, por culpa exclusiva da Alesc, será efetuada a atualização monetária do 31º (trigésimo primeiro) dia até a data da efetiva quitação, atualizando-se o valor com base nos mesmos critérios adotados para a atualização das obrigações tributárias, em observância ao que dispõe o art. 117 da Constituição Estadual.

8.3. O credor que não possuir conta corrente na instituição financeira contratada pela Alesc (Banco do Brasil) poderá receber o pagamento em outras instituições financeiras, por meio de crédito em conta corrente do favorecido, ficando, contudo, responsável pelo pagamento das tarifas bancárias derivadas da operação (nos termos do art. 9º, § 4º, do Decreto nº 1.073, de 23 de fevereiro de 2017).

8.4. Se, quando da efetivação do pagamento, os documentos que comprovem a regularidade fiscal e trabalhista estiverem com a validade expirada, o pagamento não ficará retido, devendo, entretanto, o Licitante Registrado apresentar, no prazo de máximo de até 30 (trinta) dias, novos documentos dentro do prazo de validade, sob pena de ser-lhe aplicada sanção, após defesa, por inadimplemento parcial do contrato.

8.5. Caso haja aplicação de multa/glosa, o Licitante Registrado deverá emitir novo documento fiscal com o desconto correspondente ao valor da multa/glosa. Caso não seja emitido novo documento fiscal, o valor será descontado de qualquer fatura ou crédito existente na Alesc em favor do Licitante Registrado, sendo a base de cálculo para retenção de IR o valor total do documento fiscal, conforme IN RFB nº 1234, de 11 de janeiro de 2012. Caso o valor da multa/glosa seja superior ao crédito eventualmente existente, a diferença será cobrada administrativamente ou judicialmente, se necessário.

8.6. Caberá ao Licitante Registrado emitir e apresentar os documentos fiscais correspondentes aos produtos objeto deste contrato, expressas em moeda corrente, com a discriminação dos itens efetivamente fornecidos.

8.6.1. O código de atividade (CNAE) deverá ser compatível com o objeto deste contrato.

8.6.2. O número do contrato e os dados bancários deverão constar do documento fiscal.

8.7. Só serão autorizados, para efeito de pagamento, os documentos fiscais referentes a fornecimentos autorizados, identificados e efetivamente realizados, até o período correspondente.

8.8. No pagamento deverão ser efetuadas as retenções e recolhimentos fiscais determinados pela legislação tributária.

8.9. Sendo identificada cobrança indevida ou outras irregularidades/divergências, os fatos serão informados ao Licitante Registrado, e a contagem do prazo para pagamento será reiniciada a partir da reapresentação da Nota Fiscal devidamente corrigida.

8.10. Sendo identificada cobrança indevida após o pagamento do documento fiscal, os fatos serão informados ao Licitante Registrado para que o valor correspondente seja glosado em eventual próximo documento de cobrança, cobrado administrativamente, ou judicialmente, se necessário.

8.11. O Licitante Registrado deverá emitir a nota fiscal em observância às regras de retenção de tributos dispostas na Instrução Normativa RFB nº 1.234, de 11 de janeiro de 2012, bem como apresentar documentação comprobatória em caso de isenção ou imunidade.

8.12. Caso a contratada se enquadre e opte pela desoneração da folha de pagamento, disciplinada pela Lei nº 12.546, de 14 de dezembro de 2011, deverá informar essa opção no corpo da nota fiscal, bem como apresentar a declaração do Anexo III da IN RFB nº 2053/2021 devidamente preenchida e assinada.

9. DAS PENALIDADES

9.1. O descumprimento da Ata de Registro de Preços ensejará aplicação das penalidades estabelecidas no Termo de Referência constante no Edital.

9.1.1. As sanções também se aplicam aos integrantes do cadastro de reserva no registro de preços que, convocados, não honrarem o compromisso assumido injustificadamente após terem assinado a ata.

(Subitem 9.1.1 condicionado à existência de cadastro de reserva)

10. DA LEI ANTICORRUPÇÃO

10.1. As partes comprometem-se a observar os preceitos legais instituídos pelo ordenamento jurídico brasileiro no que tange ao combate à corrupção, em especial, nas Leis nº 8.429/1992 e nº 12.846/2013, seus regulamentos e eventuais outras aplicáveis.

10.2. O Licitante Registrado declara, por si e por seus administradores, funcionários, representantes e outras pessoas que agem em seu nome, direta ou indiretamente, estar ciente dos dispositivos contidos na Lei nº 12.846/2013; e se obriga a tomar todas as providências para fazer com que seus administradores, funcionários e representantes tomem ciência quanto ao teor da mencionada Lei nº 12.846/2013.

10.3. O Licitante Registrado, no desempenho das atividades objeto dos contratos oriundos desta ata, compromete-se perante à contratante a abster-se de praticar ato(s) que possa(m) constituir violação à legislação aplicável ao presente instrumento pactual, incluindo aqueles descritos na Lei nº 12.846/2013, em especial no seu artigo 5º.

10.4. Qualquer descumprimento das regras da Lei Anticorrupção e suas regulamentações, por parte da contratada, em qualquer um dos seus aspectos, poderá ensejar a instauração do Procedimento de Apuração da Responsabilidade Administrativa – PAR, nos termos da legislação vigente, com aplicação das sanções administrativas porventura cabíveis e o ajuizamento de ação com vistas à responsabilização na esfera judicial, nos termos dos artigos 18 e 19 da Lei nº 12.846/2013.

10.5. O Licitante Registrado declara que tem ciência de que a violação de qualquer das obrigações previstas neste contrato, além de outras, é causa para rescisão unilateral do contrato, sem prejuízo da cobrança das perdas e danos, inclusive danos potenciais, causados à parte inocente e das multas pactuadas.

10.6. O Licitante Registrado compromete-se em notificar à Assembleia Legislativa do Estado de Santa Catarina qualquer irregularidade de que tiver conhecimento acerca da execução do presente contrato.

11. CONDIÇOES GERAIS

11.1. As condições gerais de execução do objeto, tais como os prazos para entrega e recebimento, garantia, as obrigações da Administração e do fornecedor registrado, penalidades e demais condições do ajuste, encontram-se definidos no Termo de Referência anexo ao Edital.

Florianópolis, documentado datado e assinado digitalmente.

_____

Leonardo Lorenzetti

Diretor-Geral

_____

Vitor Luiz Soares Bartelega

Diretor Administrativo

_____

Licitante Registrado

ANEXO A - Cadastro de Reserva

(condicionado à existência de cadastro de reserva)

Seguindo a ordem de classificação, segue relação de fornecedores que aceitaram cotar os itens com preços iguais ao adjudicatário:

Item	Fornecedor (razão social, CNPJ/MF, endereço, contatos, representante)					
X	Especificação	Marca (se exigida no edital)	Modelo (se exigido no edital)	Unidade	Quantidade Máxima	Valor Un

Seguindo a ordem de classificação, segue relação de fornecedores que mantiveram sua proposta original:

Item	Fornecedor (razão social, CNPJ/MF, endereço, contatos, representante)					
X	Especificação	Marca (se exigida no edital)	Modelo (se exigido no edital)	Unidade	Quantidade Máxima	Valor Un

ANEXO V

EDITAL DE PREGÃO ELETRÔNICO Nº 031/2026

MINUTA DE AUTORIZAÇÃO DE FORNECIMENTO

N.º ___/2026

Ata de Registro de Preços nº _____
Nº da Requisição:_____
Solicitação de fornecimento à _____
Banco: _____
Agência:_____
Conta:_____
Processo Administrativo SEI nº _____
Prazo de entrega _____ dias

Materiais

Código	Descrição	Qtd	Un	Classificação SIAFI	Tipo	Valor Unitário	Valor Total
XXX	XXXX	XXX	XXX	XXX	X	XX	XXXX
	Observação do Item: item XX ARP						
						Total:	XXXXX

CONDIÇÕES E PROCEDIMENTOS

1. O fornecimento dos itens ocorrerá a partir do recebimento desta Autorização de Fornecimento expedida e assinada pela Assembleia Legislativa do Estado de Santa Catarina, por meio do Fiscal e Gestor designado para a referida Ata de Registro de Preço;
2. O produto deverá ser acompanhado da respectiva nota fiscal, onde deverá constar os dados do serviço/produto e o valor total;
3. A descrição dos produtos deverá ser igual à descrição desta Autorização de Fornecimento. Caso não seja possível preencher de forma idêntica, que seja da maneira mais próxima possível. Se a NF é gerada por um sistema que não permita alteração na descrição dos itens, será necessário anexar à NF uma Carta de Correção, informado que onde se lê (item da NF), leia-se (item correspondente da AF);
4. O CNPJ da emissão da NF deverá ser idêntico ao informado na AF, não sendo admitidas diferenças entre matriz/filial;
5. Tratando-se de fornecedor Pessoa Física (PF), emitir e enviar a NF entre os dias 1º e 20 de cada mês;
6. No campo “Dados Adicionais” deverão ser informados na NF o número da AF correspondente, bem como os dados bancários. Além disso, deverá ser destacado neste mesmo campo se a empresa é optante pelo SIMPLES NACIONAL. Caso não seja, deve-se informar o valor diferencial de alíquota do IRPJ a ser retido pela Alesc, conforme Decreto Estadual n°129, de 10 de maio de 2023.
7. Para empresas que são optantes pelo SIMPLES NACIONAL, é necessário fazer o download da declaração disponível no link *http://bit.ly/declaracaoSIMPLES* (Arquivo > Fazer Download). Após preenchida e assinada, encaminhe a declaração via e-mail.
8. Conforme Ato da Mesa nº 148, de 12/03/2014, em seu art. 1º, "O fornecedor que optar por receber o pagamento em instituição diversa do Banco do Brasil ficará responsável pelos custos das tarifas bancárias derivadas da operação”, no valor de R$ 5,27 (cinco reais e vinte e sete centavos);
9. Os materiais deverão ser entregues no Almoxarifado Geral da Alesc, situado à Avenida Mauro Ramos nº 300 - Térreo, Centro, Florianópolis/SC, no horário das 7h às 19h.
10. O prazo de entrega do produto segue o estipulado no Edital de Pregão Eletrônico nº _____
11. O não cumprimento do prazo implica na possibilidade de aplicação de sanções legais previstas em Edital;
12. O produto deverá ser entregue em acordo com as condições e especificações previstas em Edital;
13. O prazo de garantia do produto segue o estipulado no Edital;
14. O pagamento ocorrerá em até 30 (trinta) dias, na conta bancária indicada, a contar do recebimento do documento fiscal em acordo com as normas estabelecidas no presente documento.

Dados para emissão da Nota Fiscal:

Assembleia Legislativa do Estado de Santa Catarina
CNPJ 83.599.191/0001-87
AV. Mauro Ramos, 300 Centro Florianópolis/SC
CEP 88.020-300

Documento assinado eletronicamente por **CARLOS ALBERTO LEAL**, **Coordenador de Licitações e Contratos**, em 03/08/2026, às 10:53, conforme art. 1º, III, "b", da Lei 11.419/2006.

Documento assinado eletronicamente por **LEONARDO LORENZETTI**, **Diretor-Geral**, em 04/08/2026, às 09:08, conforme art. 1º, III, "b", da Lei 11.419/2006.

A autenticidade do documento pode ser conferida no site https://sei.alesc.sc.gov.br/verifica-assinatura informando o código verificador **2444254** e o código CRC **8CF54426**.