LOTEAMENTO SANTA FELICIDADE



PLANTA DE LOCALIZAÇÃO
ESCALA 1:5000

PROJETO: DRENAGEM PLUVIAL	Prefeitura Municipal de Curitibanos — Secretaria de Planejamento e Urbanismo
LOCAL DA OBRA: LOTEAMENTO SANTA FELICIDADE	
TÍTULO: PLANTA DE LOCALIZAÇÃO	
SECRETARIA DE PLANEJAMENTO E URBANISMO Secretário AMAURY SILVA	ÁREA:
DEPARTAMENTO TÉCNICO DE ENGENHARIA E ARQUITETURA Arquiteta ANAJARA MELLO — Eng. Civil VALTER G. DOS SANTOS Arquiteto FELIPE SCARAMUZZA — Eng. Civil SILBERTO PROVESI Arquiteta WALESKA C. MACHADO — Eng. Civil EDUARDO DEVIGILI Arquiteta JOSIELLE P. PRANDI — Eng. Civil LAURA G. A. ALMEIDA Arquiteta CAMILLA GARCIA	DATA: NOVEMBRO 2026
ENDEREÇO DA OBRA: Loteamento Santa Felicidade - CURITIBANOS / SC	PRANCHA: 1/4

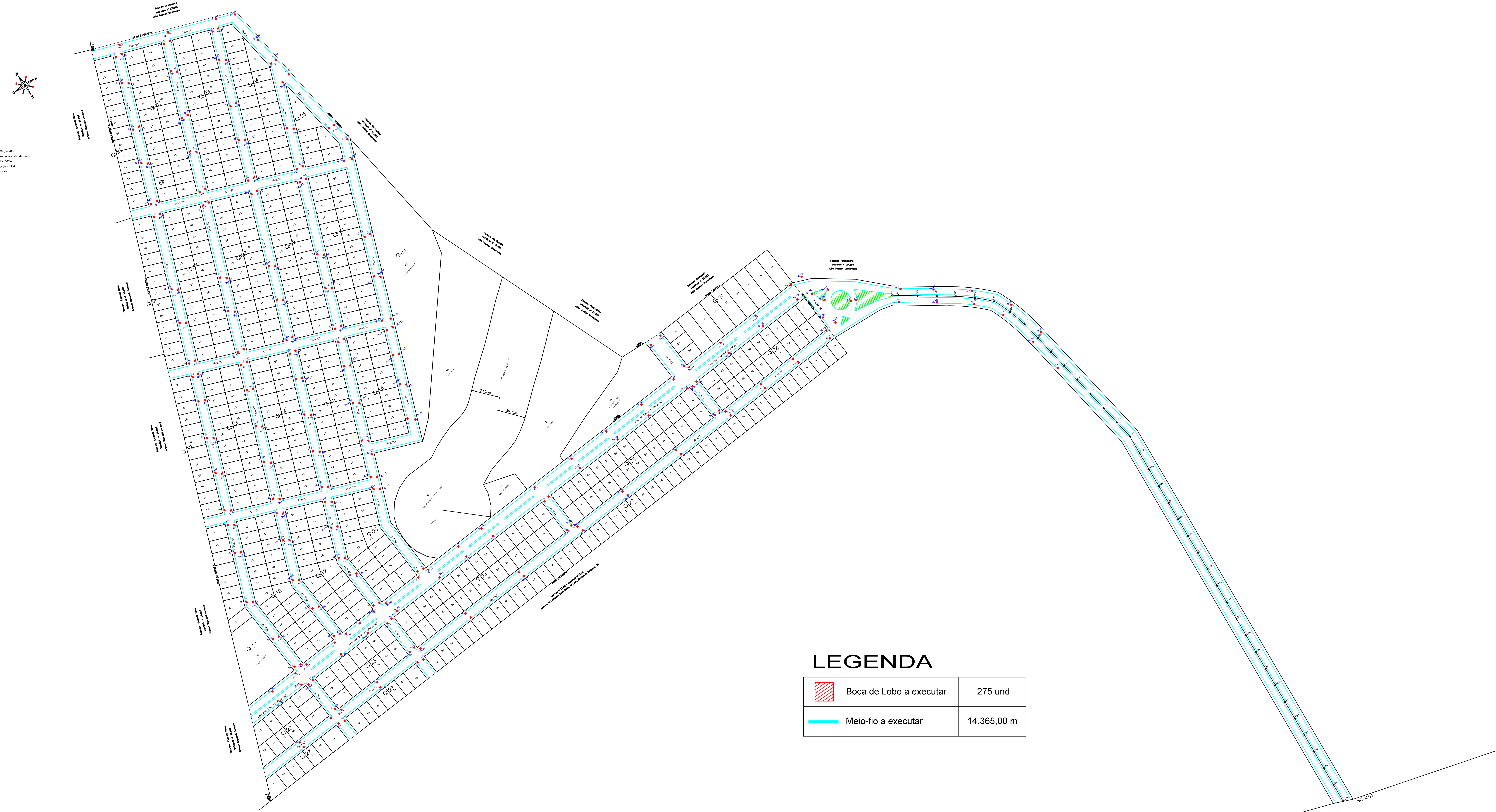

LEGENDA

▨	Boca de Lobo a executar	275 und
▬	Meio-fio a executar	14.365,00 m

PLANTA DE SITUAÇÃO
ESCALA 1:2000

PROJETO: DRENAGEM PLUVIAL	Prefeitura Municipal de Curitibanos Secretaria de Planejamento e Urbanismo
LOCAL DA OBRA: LOTEAMENTO SANTA FELICIDADE	
TÍTULO: PLANTA DE LOCALIZAÇÃO	
SECRETARIA DE PLANEJAMENTO E URBANISMO Secretário AMAURY SILVA	ÁREA:
DEPARTAMENTO TÉCNICO DE ENGENHARIA E ARQUITETURA Arquiteta ANAJARA MELLO — Eng. Civil VALTER G. DOS SANTOS Arquiteto FELIPE SCARAMUZZA — Eng. Civil SILBERTO PROVESI Arquiteta WALESKA C. MACHADO — Eng. Civil EDUARDO DEVIGILLI Arquiteta JOSIELLE P. PRANDI — Eng. Civil LAURA G. A. ALMEIDA Arquiteta CAMILLA GARCIA	DATA: NOVEMBRO 2026
ENDEREÇO DA OBRA: Loteamento Santa Felicidade - CURITIBANOS / SC	PRANCHA: 2/4

CAIXA COLETORA

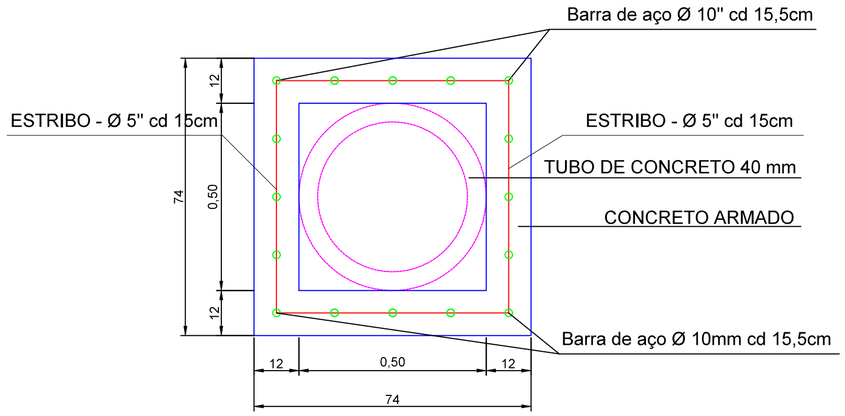

PLANTA BAIXA

Obs.: Medidas em metros

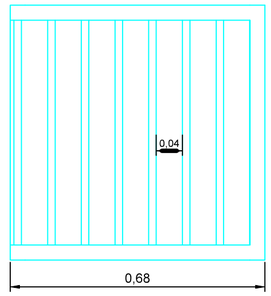

PLANTA BAIXA

Obs.: Medidas em metros
Espaçamento entre barras de 4cm

GRADE DE FERRO SOLDADO

FORNECIDO PELA SECRETARIA DE OBRAS

(BARRA CHATA)

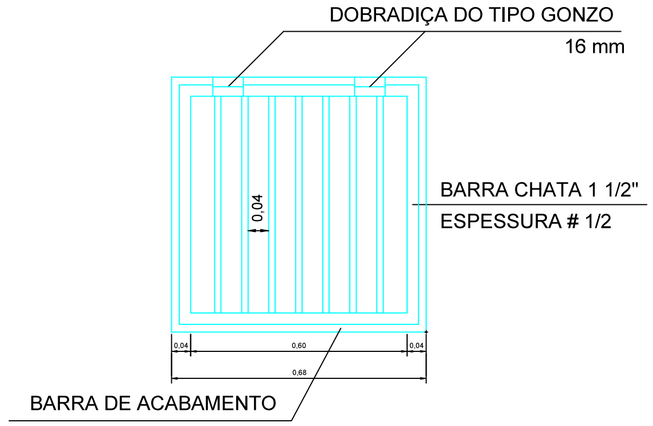

DETALHE DA GRADE DE FERRO

Obs.: Medidas em metros
Espaçamento entre barras de 4cm

CAIXA COLETORA

Bloco preenchido em concreto
Fck concreto = 20Mpa

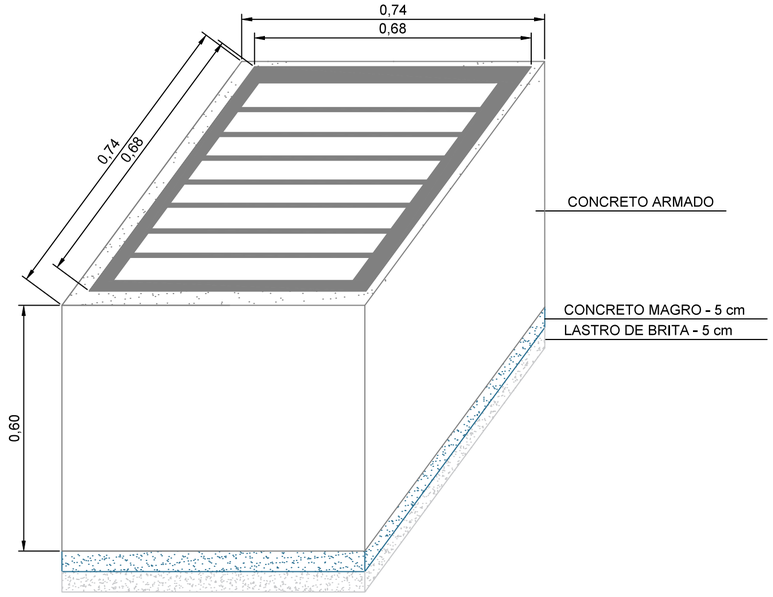

Vista Isométrica da Caixa Coletora
Obs.: Medidas em metros

DETALHE DA FERRAGEM DA CAIXA COLETORA

Obs.: Medidas em metros

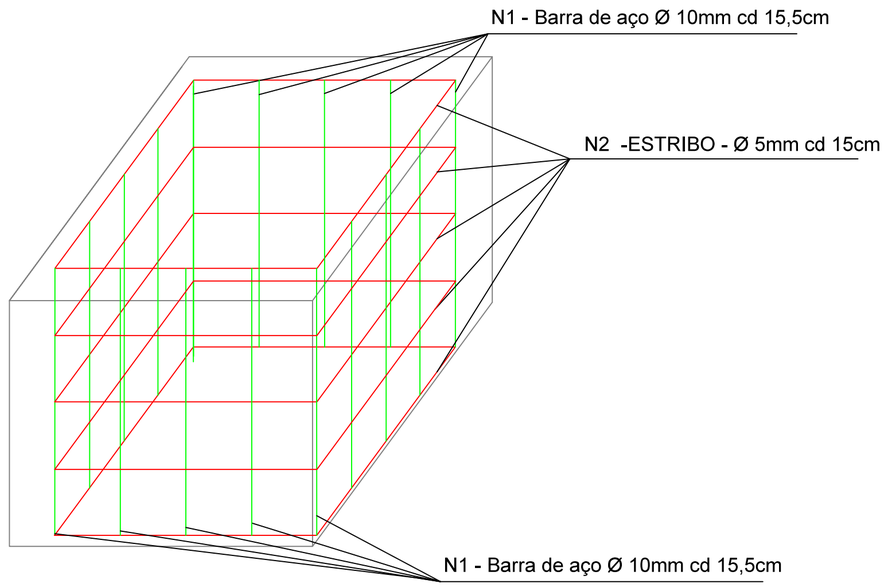

LEGENDA

Estribo Ø 5 mm

Barra de aço Ø 10 mm

RESUMO DE QUANTITATIVOS POR CAIXA COLETORA

SERVIÇOS	QUANTIDADE
Escavação (m³)	0,76m³
Lastro de brita (m³)	0,03m³
Lastro de concreto (m³) (fundo da caixa)	0,03m²
Fôrma (m²)	3,07m²
Concreto (m³)	0,18m³
Reaterro (m³)	0,41m³

RESUMO DE AÇO

AÇO	N	DIAM (mm)	QTD	C. UNIT (cm)	C. TOTAL (cm)	PESO+10% (kg)
CA50	1	10.0	16	0.60	9.60	6.52
CA60	2	5.0	5	2.48	12.40	2.10

PROJETO:
DRENAGEM PLUVIAL

LOCAL DA OBRA:
LOTEAMENTO SANTA FELICIDADE

TÍTULO:
CAIXAS COLETORAS

SECRETARIA DE PLANEJAMENTO E URBANISMO
Secretário AMAURY SILVA

DEPARTAMENTO TÉCNICO DE ENGENHARIA E ARQUITETURA

Arquiteta	JOSIELLE P. PRANDI	Eng. Civil	VALTER G. DOS SANTOS
Arquiteto	FELIPE SCARAMUZZA	Eng. Civil	SILBERTO PROVESI
Arquiteta	WALESKA C. MACHADO	Eng. Civil	EDUARDO DEVIGILLI
Arquiteta	ANAJARA MELLO	Eng. Civil	LAURA G. A. ALMEIDA
Arquiteta	CAMILLA GARCIA		

ENDEREÇO DA OBRA:
Loteamento Santa Felicidade - CURITIBANOS / SC

Prefeitura Municipal de Curitibanos
Secretaria de Planejamento e Urbanismo

ÁREA:

DATA:
NOVEMBRO 2026

PRANCHA:
3/4

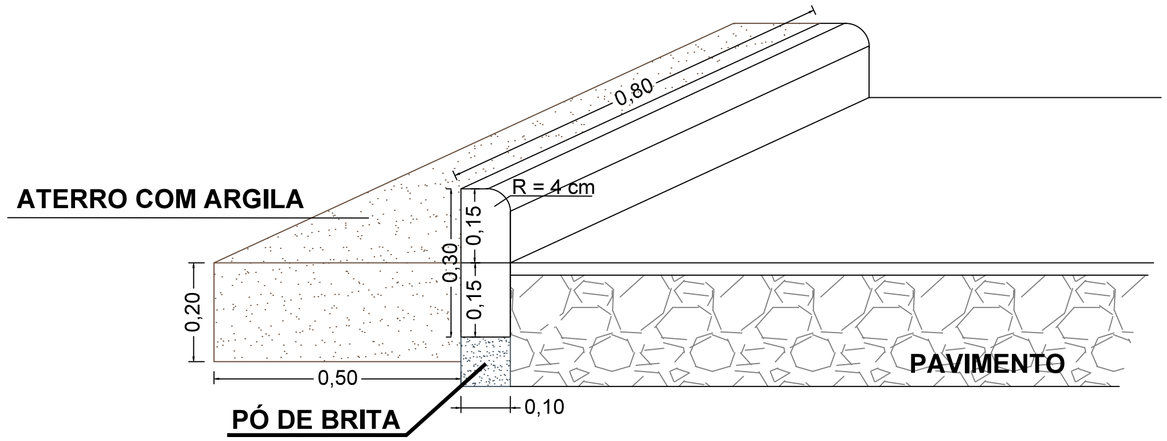

Detalhe meio fio

Obs.: Medidas em metros

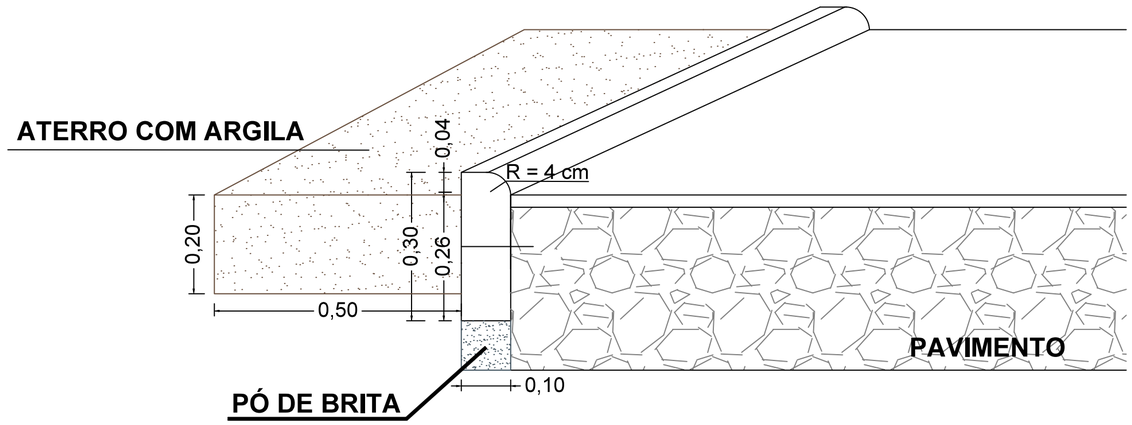

Detalhe meio fio rebaixado

Obs.: Medidas em metros

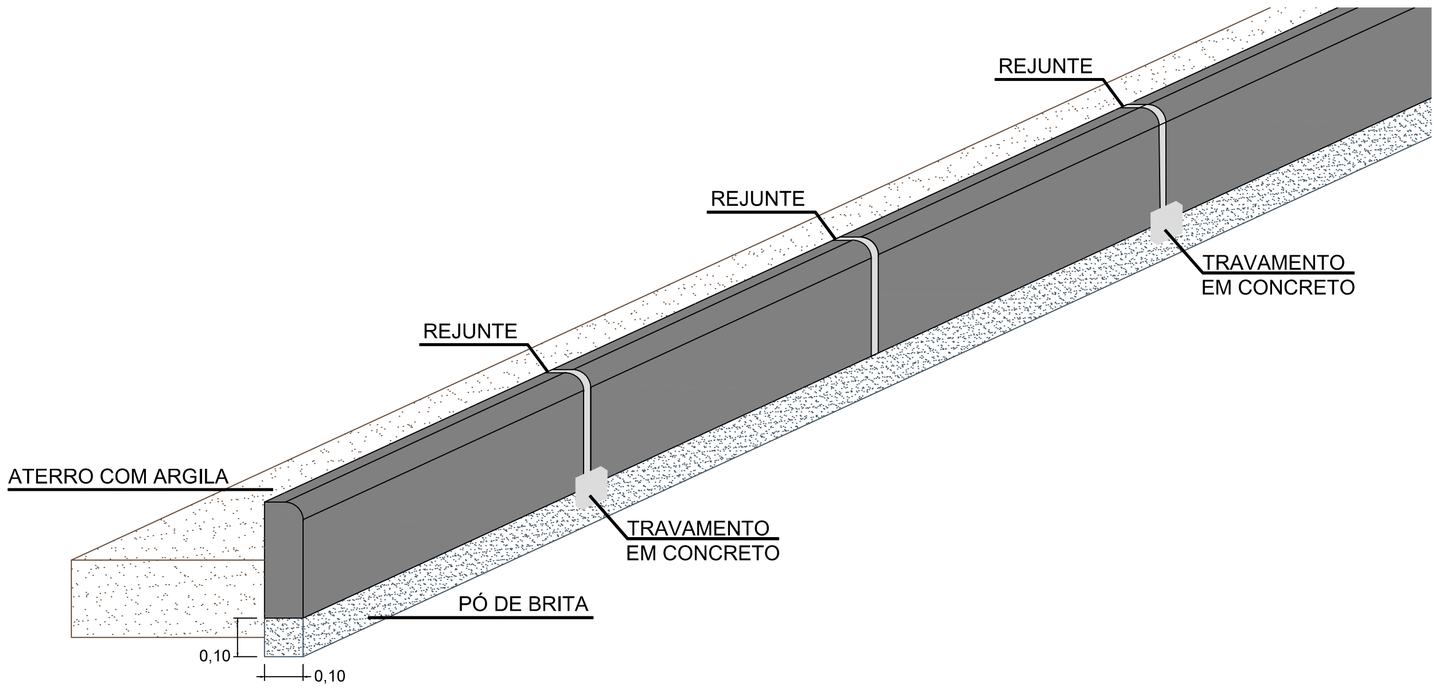

Detalhe Isométrico do Assentamento de Meio Fio

Obs,: Medidas em metros

QUANTITATIVOS GERAIS

MEIO FIO (com rejunte e travamento)	14.365,00 m

LAURA GABRIELA ALBINO DE ALMEIDA:05477404922

Assinado de forma digital por LAURA GABRIELA ALBINO DE ALMEIDA:05477404922
Dados: 2026.11.18 13:45:31 -03'00'

PROJETO:
DRENAGEM PLUVIAL

LOCAL DA OBRA:
LOTEAMENTO SANTA FELICIDADE

TÍTULO:
DETALHES DE MEIO FIO

SECRETARIA DE PLANEJAMENTO E URBANISMO
Secretário AMAURY SILVA

DEPARTAMENTO TÉCNICO DE ENGENHARIA E ARQUITETURA

Arquiteta	JOSIELLE P. PRANDI	Eng. Civil	VALTER G. DOS SANTOS
Arquiteto	FELIPE SCARAMUZZA	Eng. Civil	SILBERTO PROVESI
Arquiteta	WALESKA C. MACHADO	Eng. Civil	EDUARDO DEVIGILLI
Arquiteta	ANAJARA MELLO	Eng. Civil	LAURA G. A. ALMEIDA
Arquiteta	CAMILLA GARCIA		

ENDEREÇO DA OBRA:
Loteamento Santa Felicidade - CURITIBANOS / SC

Prefeitura Municipal de Curitibanos
Secretaria de Planejamento e Urbanismo

ÁREA:

DATA:
NOVEMBRO 2026

PRANCHA:
4/4