MEMORIAL DESCRITIVO PROJETO DE INTERIORES MOBILIARIOS PARA FARMÁCIA SECRETARIA MUNICIPAL DE SAUDE DE NOVA ARAÇA-RS

Ambiente	Item	Largura (m)	Altura (m)	Profundidade (m)	quantidade
Farmacia	Mesa de atendimento com gaveta e chave (seguir comres amadeirado e bege conforme img. Abaixo)	1,3	0,75 (chao ate tampo) tampo mdf bege com engrossamento 0,036cm	0,85 total (0,60 +0,25 (atendimento)	2
	Divisoria mdf entre as mesas	0,036	1	0,85	1
	Fundo MDF amadeirado abaixo das mesas	1,3	0,71	0,018	2
	Divisoria com moldura mdf e vidro ou acrilico	1,3	1,2	0,036	2
	 				
	Mesa de atendimento com gaveta e chave	1,34	0,75	0,85 total (0,60 +0,25 (atendimento)	1
	Fundo MDF amadeirado abaixo das mesas	1,34	0,71	0,018	1
	Divisoria com moldura mdf e vidro ou acrilico	1,34	1,2	0,036	1
	Divisoria mdf entre as mesas (ate o pilar)	0,036	1	0,46	1
	 				

Autenticação do documento no site https://citta.click/E8A9FFA8AF208DA1 utilizando a chave 'E8A9FFA8AF208DA1'

Ambiente	Item	Largura (m)	Altura (m)	Profundidade (m)	quantidade
Farmacia	Armario com prateleiras, portas de giro com chave e nichos. Costas do movel com 04 difusores leds 3000k embutidos	2,6	2,71	0,5	1
	 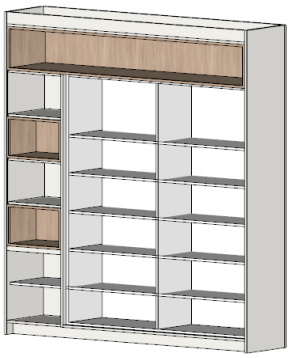 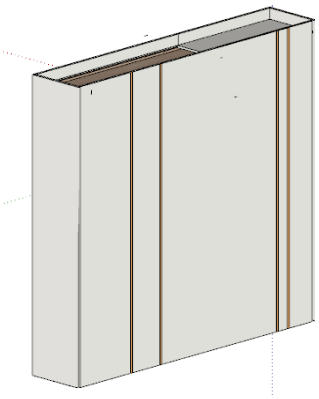				
	Divisoria mdf com porta de giro, puxador usinado e negativos 1cm.Div. ao lado das mesas de atendimento. Ver caderno de detalhamento	2	2,71	0,06	1
	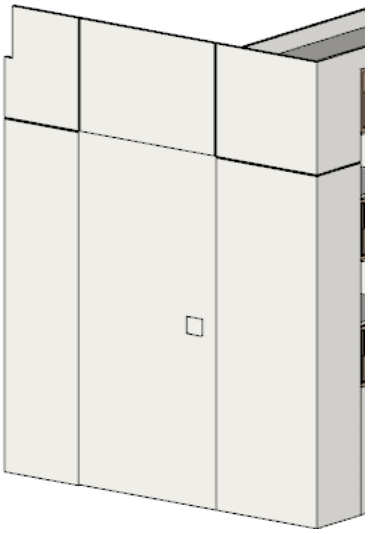				

Autenticação do documento no site https://citta.click/E8A9FFA8AF208DA1 utilizando a chave 'E8A9FFA8AF208DA1'

Ambiente	Item	Largura (m)	Altura (m)	Profundidade (m)	quantidade
farmacia	Movel de Apoio - Café e Água. Com potas de giro, puxador cava rometal amadeirado e prateleira interna centralizada	1,2	0,8	0,45	1
	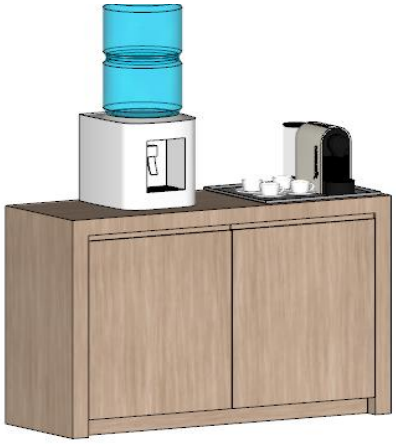				
	Divisoria em L - mdf bege ou drywall separando atendimento / circulação banheiro. Com perfis led embutidos	1,8 e 1,27	2,71	0,04	1
	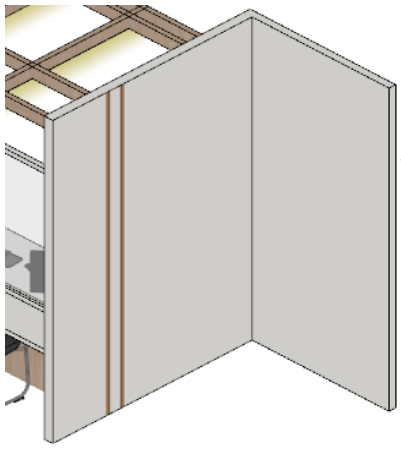				

Autenticação do documento no site https://citta.click/E8A9FFA8AF208DA1 utilizando a chave 'E8A9FFA8AF208DA1'

Ambiente	Item	Largura (m)	Altura (m)	Profundidade (m)	quantidade
Farmácia	Movel de Apoio - impressora, com estantes acima. Puxar fiação do teto descendo pelas ripas da estante para ponto de eletrica para impressora no tampo do movel	0,9	2,1 total e balcão 0,78	0,25 (livre) prateleiras da estante e 0,75 balcao da impressora	1
					

Ambiente	Item	Largura (m)	Altura (m)	Profundidade (m)	quantidade
	Pilar com faces revestidas em mdf amadeirado e bege (ver caderno de detalhamento)	0,31	2,71	0,4	1
	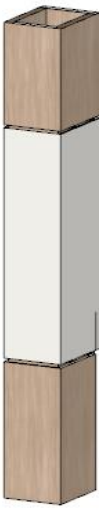				

Autenticação do documento no site https://citta.click/E8A9FFA8AF208DA1 utilizando a chave 'E8A9FFA8AF208DA1'

Farmácia	Item	Largura (m)	Altura (m)	Profundidade (m)	quantidade
	Pergolado mdf amadeirado sobre area de atendimento com perfis leds embutidos. Ver caderno de detalhamento	4,3 (total)	0,1	2,36 (total)	1
	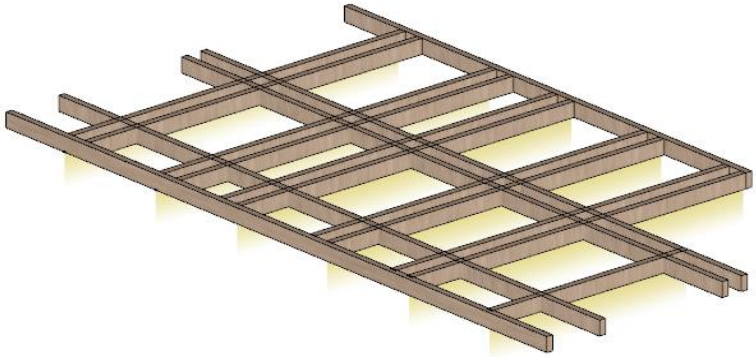				

Ambiente	Item	Largura (m)	Altura (m)	Profundidade (m)	quantidade
Farmácia	Estante central de Armazenamento de medicamentos com nichos ambos lados. Dupla estruturação vertical. Padrão Branco	4,45	2,71	0,8	1
	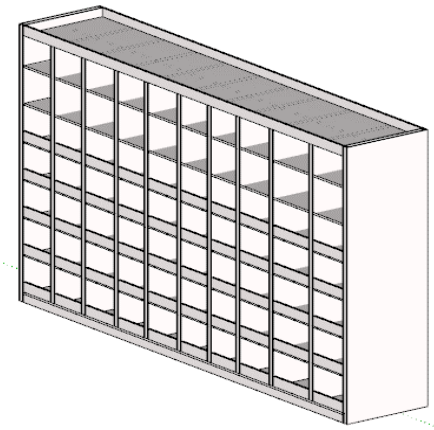 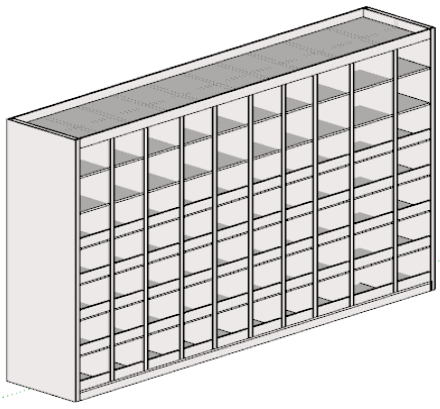				

Autenticação do documento no site https://citta.click/E8A9FFA8AF208DA1 utilizando a chave 'E8A9FFA8AF208DA1'

Ambiente	Item	Largura (m)	Altura (m)	Profundidade (m)	quantidade
Farmácia	Estante de medicamentos com nichos, padrao branco e dupla estruturação vertical. Estante centralizada e na parede proxima ao banheiro. Ver caderno de detalhamento	1,84	2,71	0,46	2
	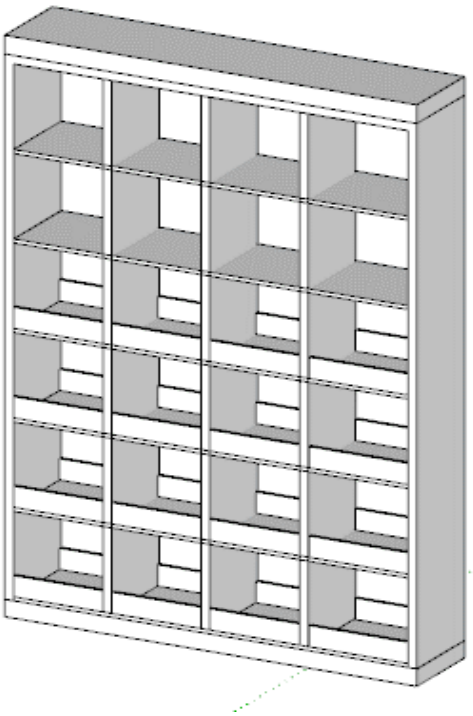				
Ambiente	**Item**	**Largura (m)**	**Altura (m)**	**Profundidade (m)**	**quantidade**
Farmácia	Mesa abaixo da escada com movel 2 portinhas no espaço lateral da escada. Padrão Branco	larg. Da parede ate escada. Conferir medidas no local	0,75	Na prof. Da escada	1
	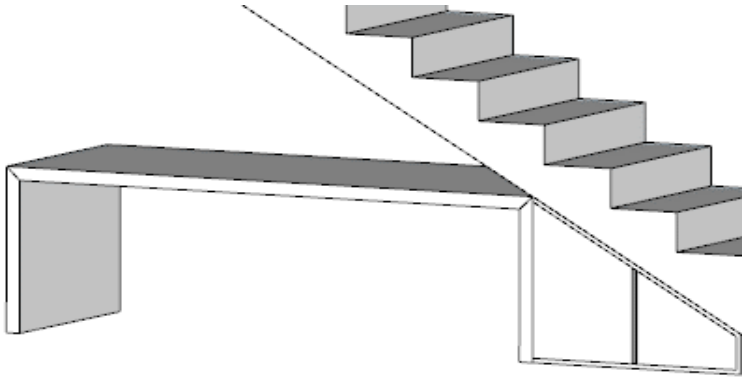				

Autenticação do documento no site https://citta.click/E8A9FFA8AF208DA1 utilizando a chave 'E8A9FFA8AF208DA1'

Ambiente	Item	Largura (m)	Altura (m)	Profundidade (m)	quantidade
Farmácia	Bancada de trabalho. 02 lugares mdf engrossado padrao branco	3,25	0,78	0,65	1
	Gaveteiro centralizado abaixo da mesa. 04 gavetas com puxador cava rometal alum. Com aplicação de fita borda branca	0,8	0,74	0,65	modulo de 4 gavetas de 0,17 de altura cada uma + rodape
	02 prateleiras amadeiradas com Iluminação embutida na prateleira acima da bancada	3,21	0,36	0,35	2
	Fundo amadeirado atras das prateleiras ate teto	3,21	1,17	0,018	1
	Ripado amadeirado vazado com moldura.Ripado sobre a mesa e lateral da escada	0,6 ripas de 0,05x0,018	1,94	0,018	1
					

Ambiente	Item	Largura (m)	Altura (m)	Profundidade (m)	quantidade
	Estante de Armazenamento medicamentos, nichos, dupla estruturação, padrão branco. Pilar oculto por detlahes ripados	3,5	2,71	0,4	1

Autenticação do documento no site https://citta.click/E8A9FFA8AF208DA1 utilizando a chave 'E8A9FFA8AF208DA1'

Farmácia	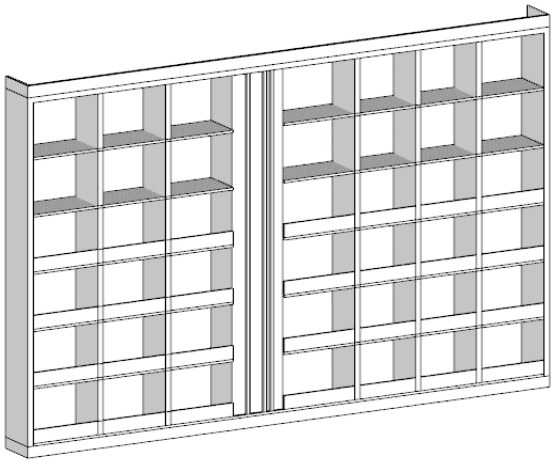				
Ambiente	**Item**	**Largura (m)**	**Altura (m)**	**Profundidade (m)**	**quantidade**
Farmácia	Estante de Armazenamento medicamentos, nichos, dupla estruturação, padrão branco.	4,5	2,72	0,4	1
	Nichos laterais à estante. Padrao amadeirado	0,65	1,72	0,4	1 modulo com prateleiras
	Nicho acima da bancada com fundo amadeirado e ilumnação inferior embutida	1,85	0,4	0,3	1
	Bancada Alta em L amadeirada com engrossamento 0,36cm	3,72	1	0,65	1
	Armazenamento inferior à bancada com prateleira centralizada interna ate o fundo e 02 portas de giro com puxador cava rometal amadeirado	0,9	0,96	0,65	1
	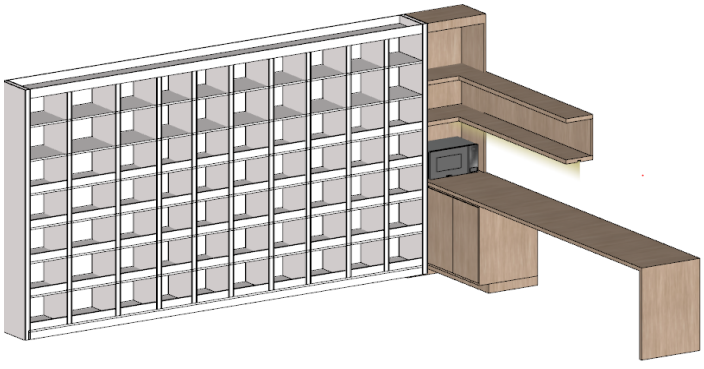				

Autenticação do documento no site https://citta.click/E8A9FFA8AF208DA1 utilizando a chave 'E8A9FFA8AF208DA1'

Farmácia	Estante de Armazenamento medicamentos, nichos, dupla estruturação, padrão branco. Estante ao lado da sala de medicamentos controlados	2,72	2,72	0,3	1
	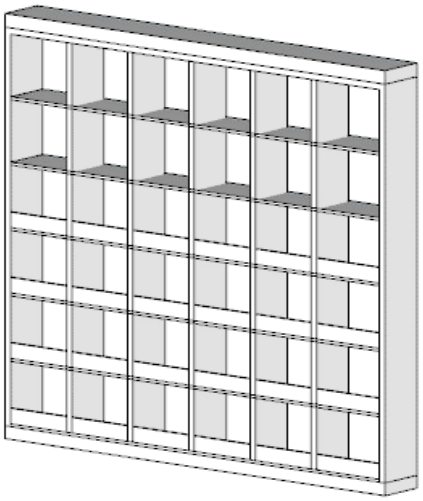				
Farmácia	Estante em U dentro da sala de medicamentos controlados. Cantos curvos e altura ate ar-condicionado, medidas devem ser conferidas no local. Padrao branco	2,28; 2,95; 2,28	2,72	0,4	1
	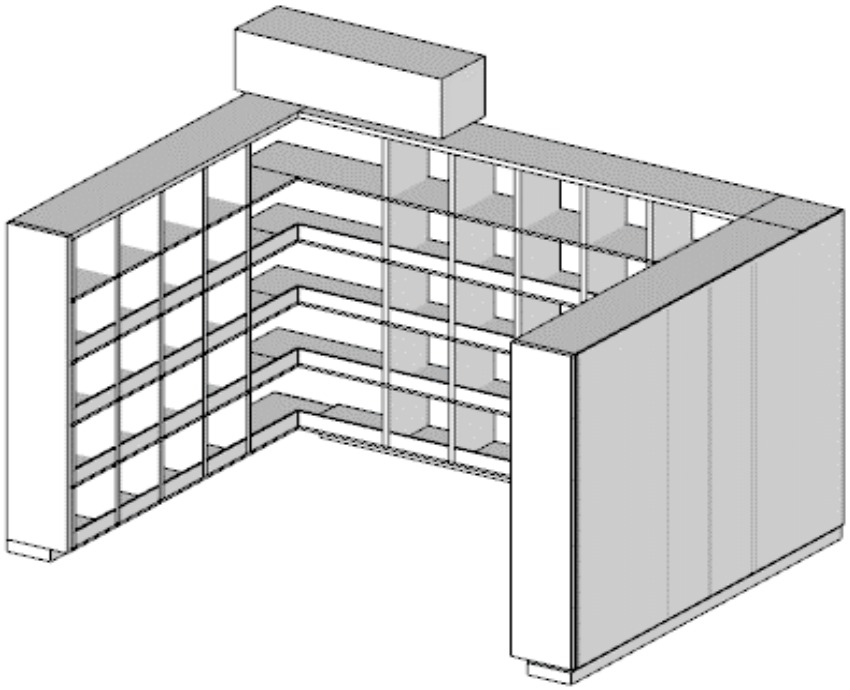				

Autenticação do documento no site https://citta.click/E8A9FFA8AF208DA1 utilizando a chave 'E8A9FFA8AF208DA1'

Administrativo (pav. Superior à farmacia)	Divisoria de fechamento da sala administrativa da farmacia. Ver caderno de detalhamento e medidas abaixo. Divisorias em drywall ou mdf branco
	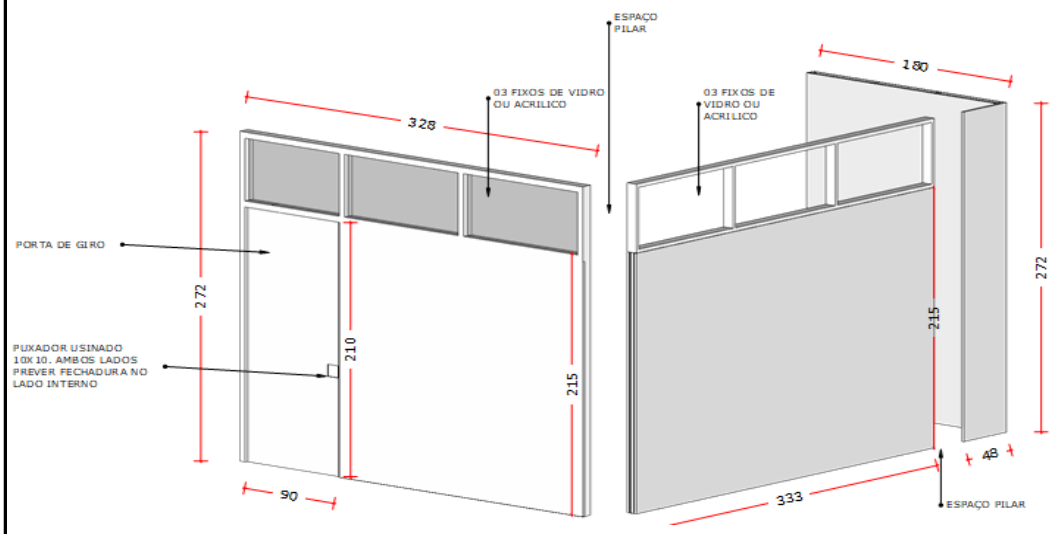
Administrativo (pav. Superior à farmacia)	Divisoria no setor administrativo com esquadrias. Ver caderno de detalhamento e medidas abaixo. Divisorias em drywall ou mdf branco
	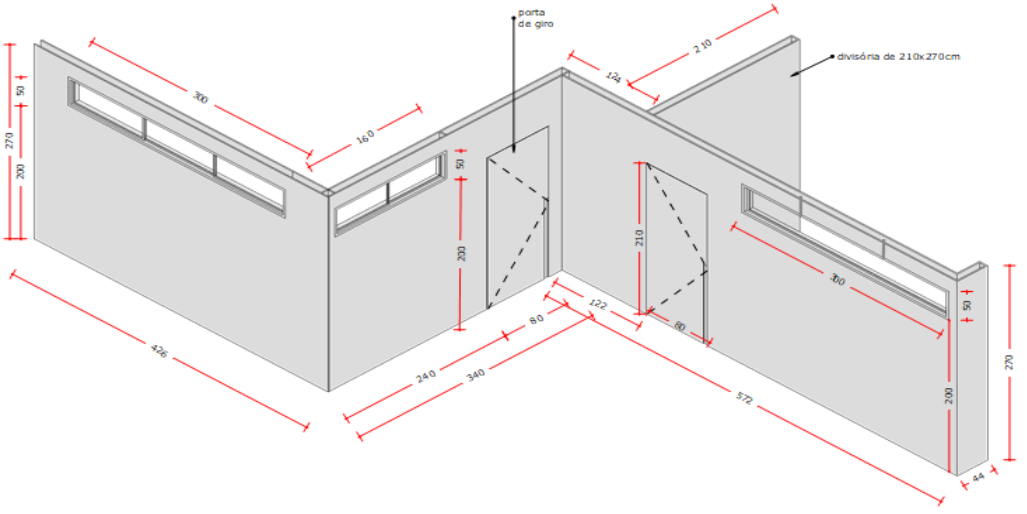

Autenticação do documento no site https://citta.click/E8A9FFA8AF208DA1 utilizando a chave 'E8A9FFA8AF208DA1'