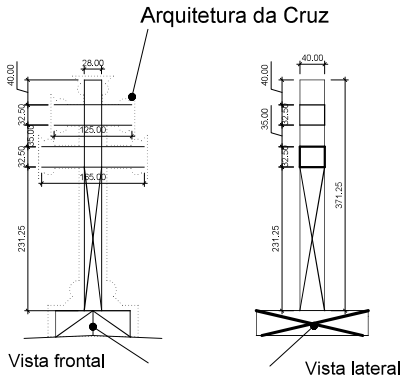

Estrutura auxiliar para fixação de detalhes arquitetônicos (Det.06)

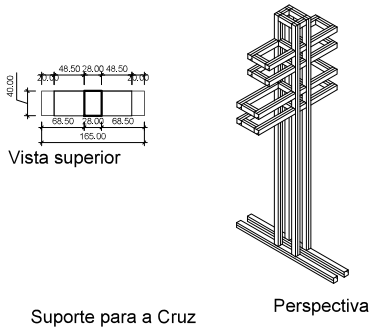

Suporte para a Cruz
esc 1:50
Medidas em centímetros

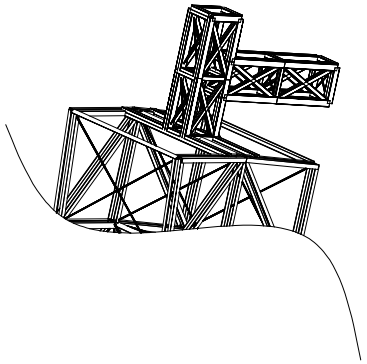

3D da estrutura para o anjo
esc 1:10

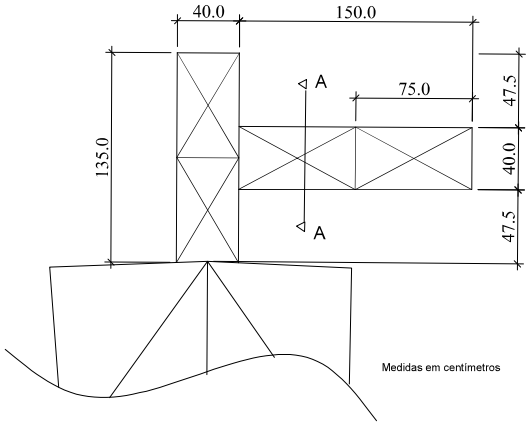

Disposição da estrutura para o anjo
esc 1:20

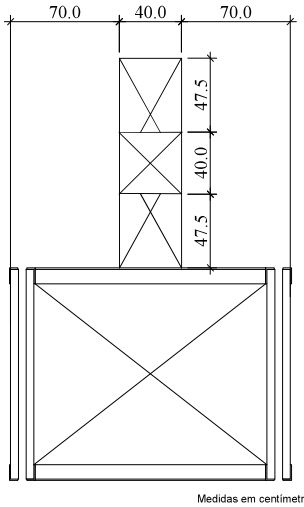

Seção da estrutura do anjo (A-A)
esc 1:20

Seção dos perfis a serem utilizados para a estrutura dos anjos
Esc: 1:2

PERFIL C 75x40x2.66
Banzos externos

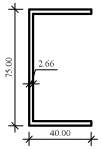

Medidas em milímetros

PERFIL C 50x40x2.66
Banzos internos

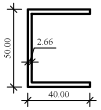

Medidas em milímetros

RESUMO DO AÇO

Perfil do Aço	Material (Dobrado ou Laminado)	C.TOTAL (m)	PESO (kg)
C50x40x2,66	CF-26	72,28	182,89
C75x40x2,66		150,38	459,04

APROVADO
Por PMSA às 09:17, 30/1/2024

TUNIAN MARCEL MULLER:00725341092
Assinado de forma digital por TUNIAN MARCEL MULLER:00725341092
Dados: 2024.01.30 09:19:29 -03'00'

ATENÇÃO
- ■ Projeto liberado para execução
- □ Projeto liberado para orçamento
- ■ Projeto submetido a revisão
- ■ Projeto para avaliação e revisão

gov.br Documento assinado digitalmente
MARCUS THOMPSEN PRIMO
Data: 30/01/2024 08:35:35-0300
Verifique em https://validar.iti.gov.br

Responsável Técnico:	Proprietário:
Marcus T. Primo	Prefeitura de Santo Ângelo

Revisão	Descrição	Data	Visto
01	Indicação do resumo do aço, inserção da estrutura da Cruz	07/08/2023	MP
00	Emissão	09/03/2023	MP

PROTEN ENGENHARIA
Rua Santa Rosa, 632 - Santo Ângelo-RS
www.protenengenharia.com.br

Tipo: PROJETO ESTRUTURAL

Obra: Pórtico de Santo Ângelo
Santo Ângelo - RS

Cliente: Tadeu Martins

Título: Estrutura complementar para fixação dos anjos

Número do Desenho: 323 - 04

Desenho:	Projeto:	Revisão:
Natália	Marcus	
Escala:	**Plotagem:**	**Arquivo:**
Indicada	10:1	D:\Obras\Proj_323

Responsáveis Técnicos:
Eng. Civil Marcus T. Primo - CREA-RS: 66.431-D
Eng. Civil Filipe Gimenez Ramos - CREA-RS: 193.419
Eng. Civil Luciano Cielo - CREA-RS: 229.497
Eng. Civil Natália Veríssimo Baptista - CREA-RS: 240.426

vermelho-0.1mm amarelo-0.2mm verde-0.3mm ciano-0.4mm
azul-0.5mm magenta-0.7mm cinza esc.-0.9mm cinza claro-1.0mm branco-1.2mm