DIAGRAMA MULTIFILAR

QM1

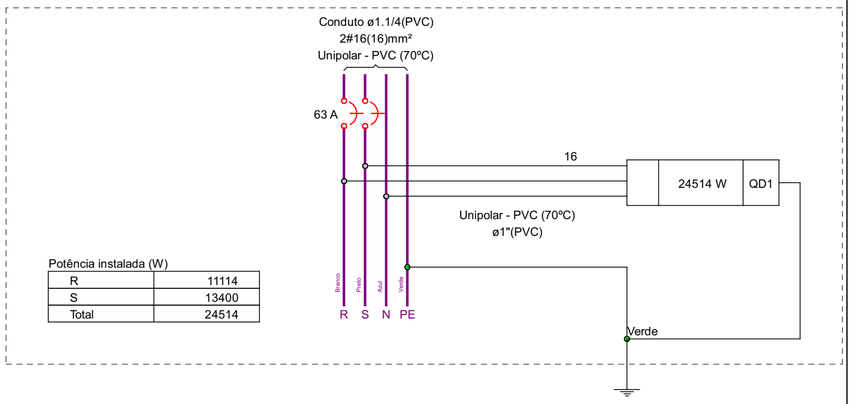

Potência instalada (W)

R	11114
S	13400
Total	24514

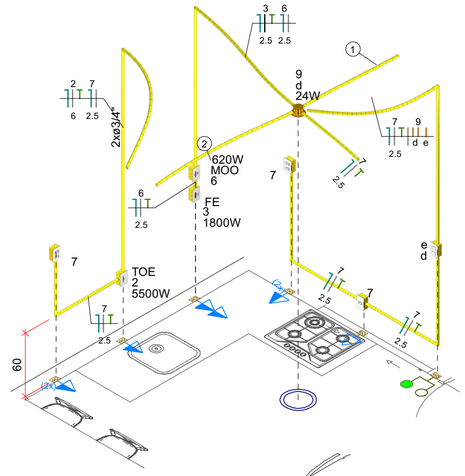

Legenda de fiação - Pav Térreo	
1	7 9 / T / e / 2.5
2	3 6 7 9 / T / d / 2.5 2.5 2.5

Legenda das indicações - Pav Térreo	
FE	Pontos de força - Uso específico - Forno Elétrico
MOO	Pontos de força - Uso específico - Microondas
TOE	Pontos de força - Uso específico - Torneira elétrica

IMAGEM 3D INSTALAÇÕES

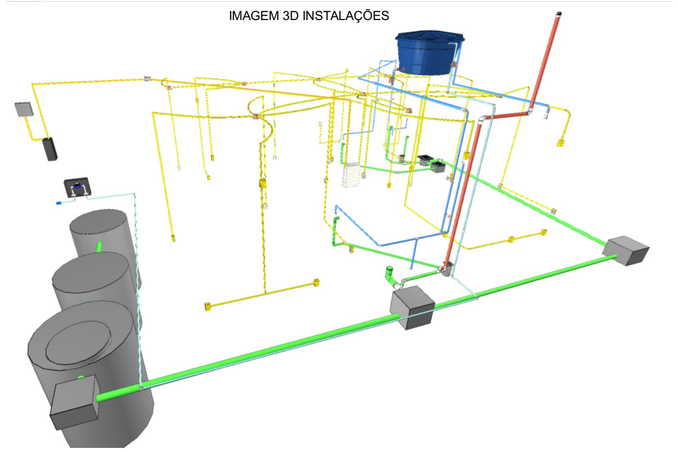

DIAGRAMA UNIFILAR

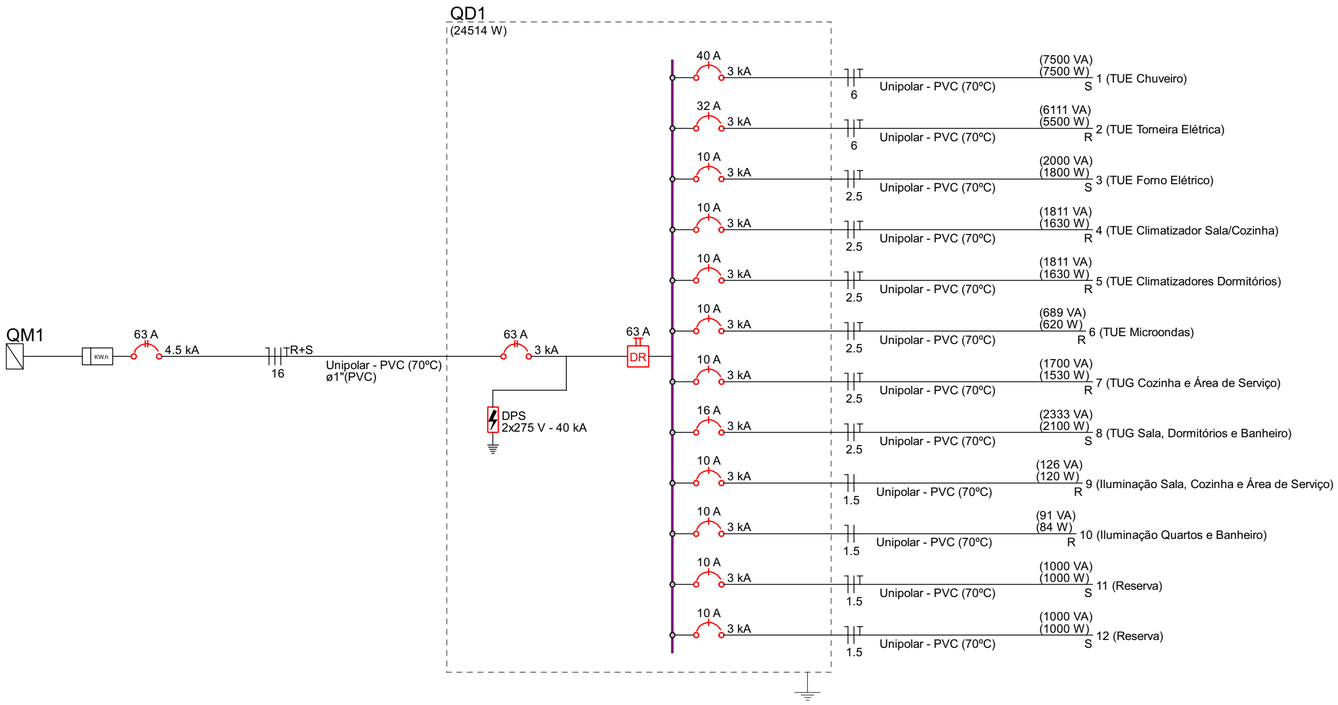

gov.br Documento assinado digitalmente
ADILSON ADAM BALESTRIN
Data: 28/08/2025 09:13:08-0300
Verifique em https://validar.iti.gov.br

gov.br Documento assinado digitalmente
GABRIELA KRAUS PAGOTTO
Data: 27/08/2025 16:30:22-0300
Verifique em https://validar.iti.gov.br

TÍTULO:

PROJETO ELÉTRICO

OBRA:
PROJETO DE EDIFICAÇÃO RESIDENCIAL - MINHA CASA MINHA VIDA

ENDEREÇO:
DIVERSOS LOTES - SEBERI/RS

PROPRIETÁRIO:
PREFEITURA MUNICIPAL DE SEBERI
CNPJ: 87.613.196/0001-78

RESPONSÁVEL TÉCNICO:
GABRIELA KRAUS PAGOTTO
CREA RS236823

DATA: JULHO/2025

CONTEÚDO: PROJETO ELÉTRICO E DETALHES

PRANCHA: 2 / 6

ESCALA: 1:50

ÁREA: 54,50 m²