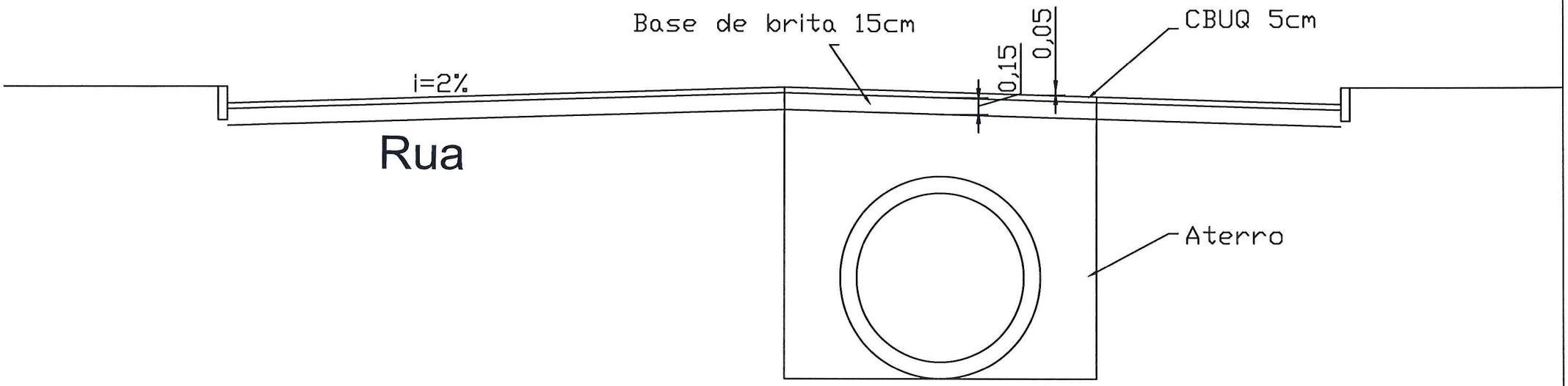

Projeto de pavimentação

Prefeitura Municipal de São Paulo das Missões	Prefeito: Oberdan Luis Rhoden		
Ass. Eng.	Ass. Proprietário. OBERDAN LUIS RHODEN:00539868060 Assinado de forma digital por OBERDAN LUIS RHODEN:00539868060 Dados: 2025.12.03 14:01:20 -03'00'	Data: 12/2025	Escala: 1/100
LEANDRO PIO ENGENHEIRO CIVIL	Programa de Drenagem Urbana		
	Local da obra: , São Paulo das Missões, RS.		

ESTADO DO RIO GRANDE DO SUL
PREFEITURA MUNICIPAL DE SÃO PAULO DAS MISSÕES

MEMORIAL DESCRITIVO

Obra: Programa de Drenagem Urbana - Asfalto
Município: São Paulo das Missões

Generalidades:
Este memorial tem por finalidade descrever os materiais e serviços necessários para executar a camada asfáltica que dará acabamento a vala após a colocação dos bueiros.

Para o reaterro das valas e sobre os tubos o material deverá ser lançado em camadas de no máximo 20 cm, com umidade próxima da ótima e posteriormente compactado.
Após a execução do reaterro será executada uma camada de 15cm de brita graduada e posteriormente a execução de pavimentação com concreto asfáltico.

São Paulo das Missões, 02 de dezembro de 2025.

OBERDAN LUIS RHODEN:00539868060

Assinado de forma digital por OBERDAN LUIS RHODEN:00539868060
Dados: 2025.12.03 14:00:33 -03'00'

OBERDAN LUIS RHODEN
PREFEITO MUNICIPAL

LEANDRO DE AGUIAR PIO DE ALMEIDA
ENGENHEIRO CIVIL CREA: 100061-D/RS