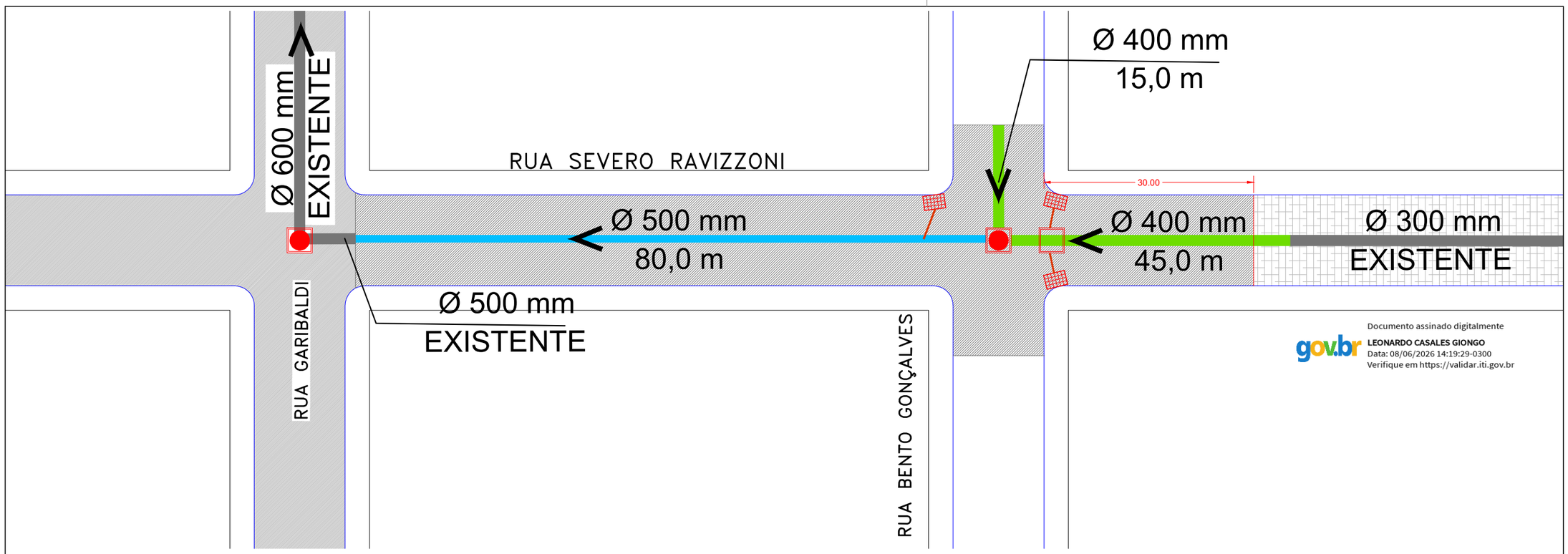


Documento assinado digitalmente
LEONARDO CASALES GIONGO
Data: 08/06/2026 14:19:29-0300
Verifique em https://validar.iti.gov.br

Tampa de concreto (120x120cm)
espessura = 20,0 cm

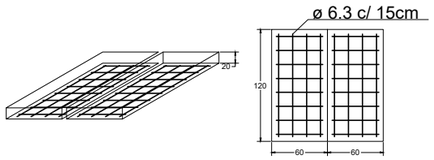


Detalhe caixa de ligação

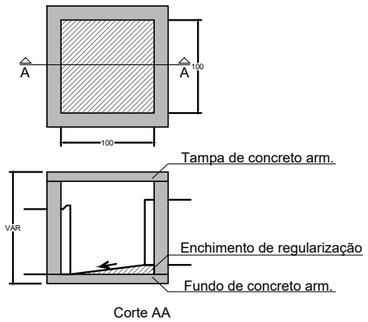


Corte AA

Detalhe poço de visita

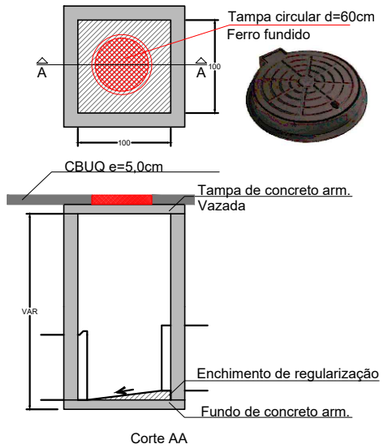


Corte AA

LEGENDA

- PA/PB Ø 300 mm - 21,0 m
- PA/PB Ø 400 mm - 60,0 m
- PA/PB Ø 500 mm - 80,0 m
- POÇO DE VISITA
- CAIXA DE LIGAÇÃO
- BOCA-DE-LOBO

Detalhe caixa coletora com grelha (pré-moldada)

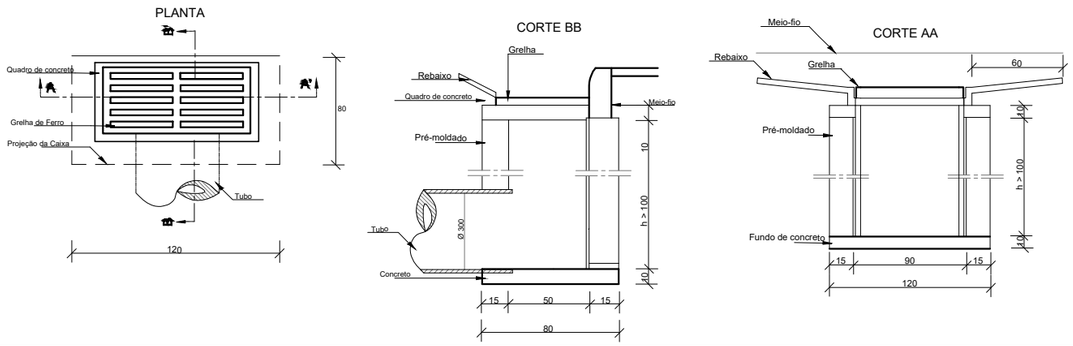


SEÇÃO DE VALA TIPO

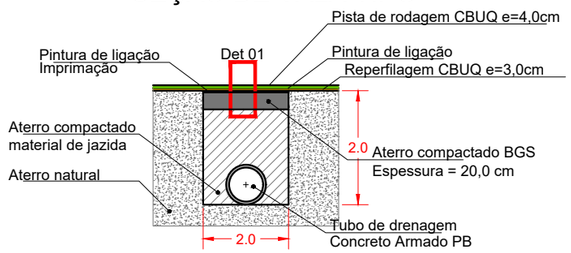


DETALHE 01

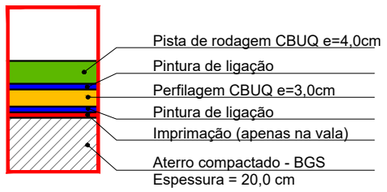


RESPONSÁVEL TÉCNICO
Eng. Civil Leonardo Casales Giongo
CREA RS 216408

PRANCHA 02/03'

DATA JAN / 2026

ESCALA s/e

ÁREA 1950,0 M2

TÍTULO
TROCA DE TUBULAÇÃO E PAV. - RUA SEVERO RAVIZZONI (ETAPA 02)

ASSUNTO
Planta de Drenagem e Detalhes

MUNICÍPIO DE FLORES DA CUNHA
SECRETARIA DE PLANEJAMENTO, MEIO AMBIENTE E TRÂNSITO
DEPARTAMENTO DE PROJETOS E PLANEJAMENTO URBANO

Centro Administrativo Municipal Ângelo Araldi - Rua São José, 2500 - Flores da Cunha / RS - Fone: 54 3272.3600 - www.floresdacunha.rs.gov.br
Direitos Autorais Protegidos: Lei nº 5.194 de 1966, art. 17º e 18º; Lei nº 9.610 de 1998, art. 24º, 26º e 27º; Lei nº 12.378 de 2010, art. 16; CAU/BR - Resolução nº 67 de 2013.