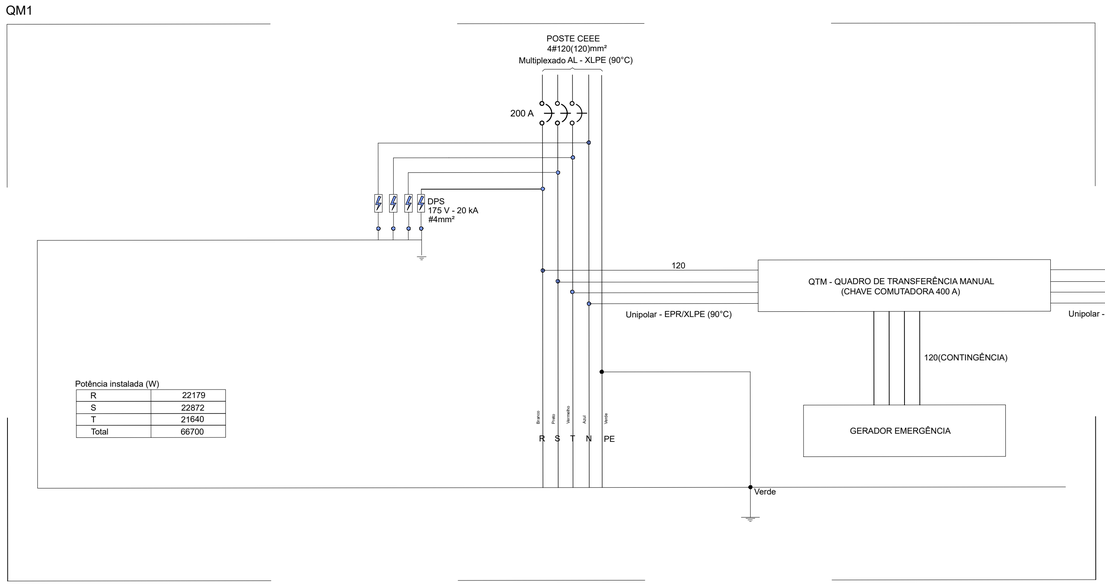

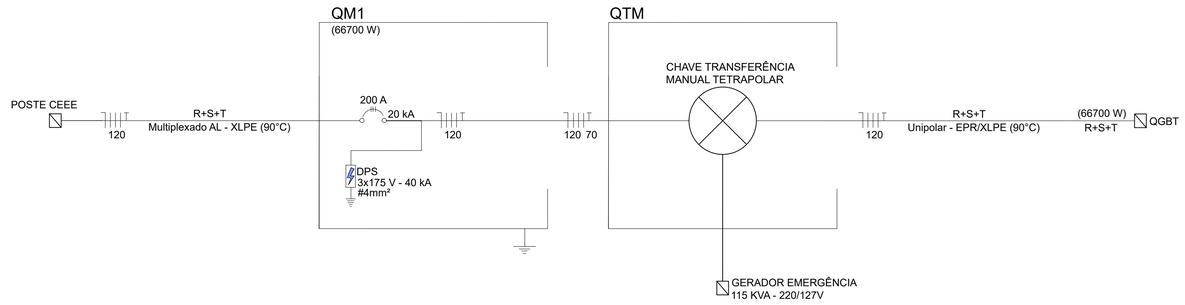

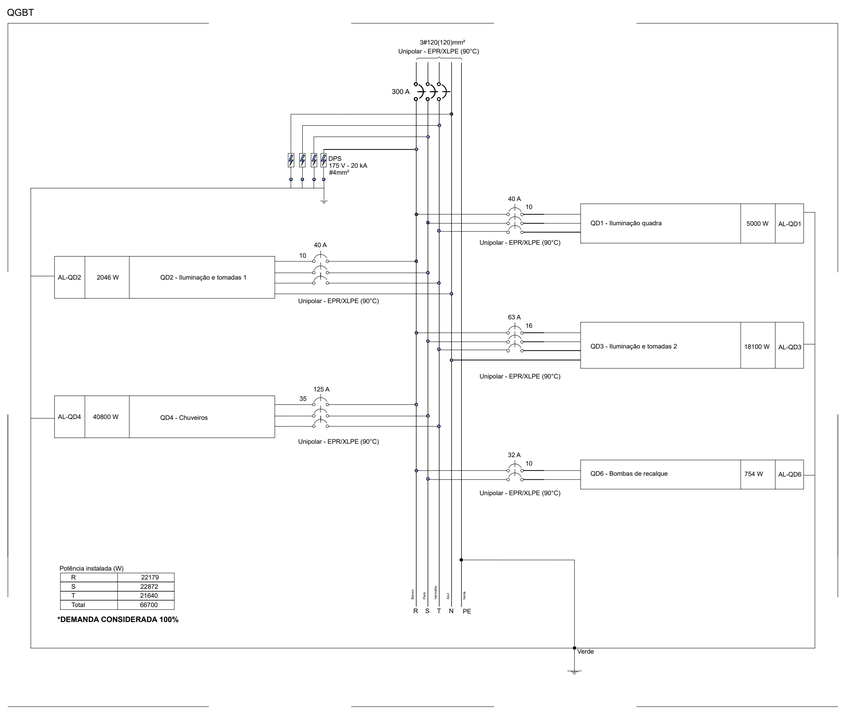

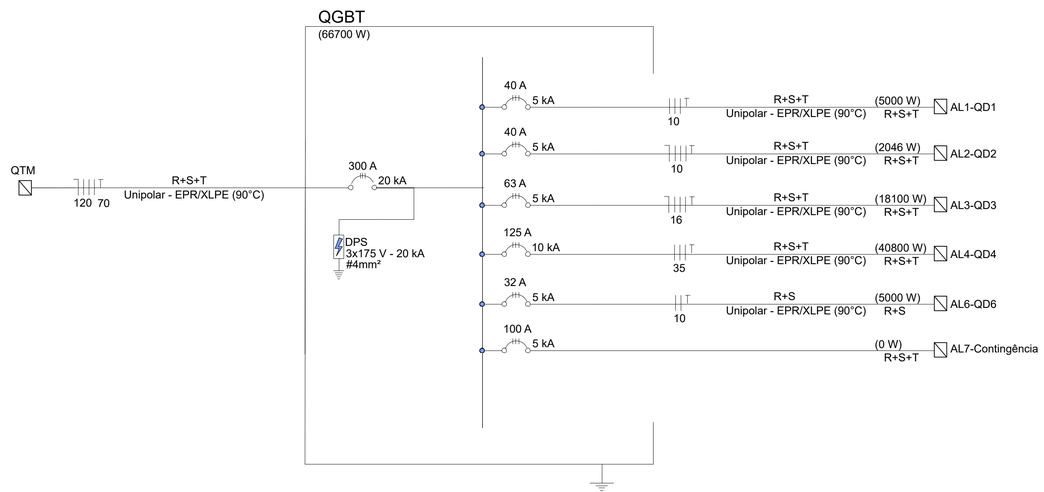

Quadro de cargas (QGBT) - GERAL

Circuito	Descrição	Esquema	Método de inst.	Tensão (V)	Iluminação (W)	Tomadas (W)	Pot. total. (VA)	Pot. Total (W)	Fases	Pot. -R (W)	Pot. - S (W)	Pot. - T (W)	IP (A)	Secção (mm²)	Icc (kA)	Disjuntor (A)
AL1	QD1-ILUMINAÇÃO QUADRA	3F+T	B1	220	-	-	5555,56	5000	R+S+T	1500	2000	1500	14,62	10	5	40
AL2	QD2-ILUMINAÇÃO E TOMADAS 1	3F+N+T	B1	220	-	-	2273,33	2046	R+S+T	822	624	600	5,98	10	5	40
AL3	QD3-ILUMINAÇÃO E TOMADAS 2	3F+N+T	B1	220	-	-	19222,22	18100	R+S+T	5880	6280	5940	50,58	16	5	63
AL4	QD4-CHUVEIROS	3F+T	B1	220	-	-	40800	40800	R+S+T	13600	13600	13600	107,37	35	10	125
AL6	QD6-BOMBAS DE RECALQUE	F+F+T	D	220	-	-	940,0	754,0	R+S	377	368	0	2,47	10	5	32
	QD7-CONTINGENCIA (RESERVA)															100
TOTAL							68791,111	66700	R+S+T	22179	22872	21640	181,03			

Disjuntor geral: 300 A - 120 mm²

gov.br Documento assinado digitalmente
DENISON FARIAS LEITE
Data: 09/03/2026 14:15:44-0300
Verifique em https://validar.iti.gov.br

PREFEITURA MUNICIPAL DO RIO GRANDE

GABINETE DE PROGRAMAS E PROJETOS ESPECIAIS

GINÁSIO POLIESPORTIVO
LOTEAMENTO JUNÇÃO
Rua 1, S/N BAIRRO VILA MARIA

DIAGRAMAS QM1 E QGBT

GPPE 03.2026

GIOVANA CORVO DA TRINDADE
CHEFE DO GABINETE DE PROGRAMAS E PROJETOS ESPECIAIS

DENISON FARIAS LEITE
CREA RS094765

A1

1:50

03/07

Documento assinado em via eletrônica por **GIOVANA CORVO DA TRINDADE, CHEFE DO GABINETE DE PROGRAMAS E PROJETO,** em 24/03/2026 13:58:15
Para validar este documento acesse: https://grp.rogrande.rs.gov.br/grp/acessoexterno/programaAcessoExterno.faces?codigo=E70270&chavecela=TLAQ.Y3GF.FGQF.S0QU