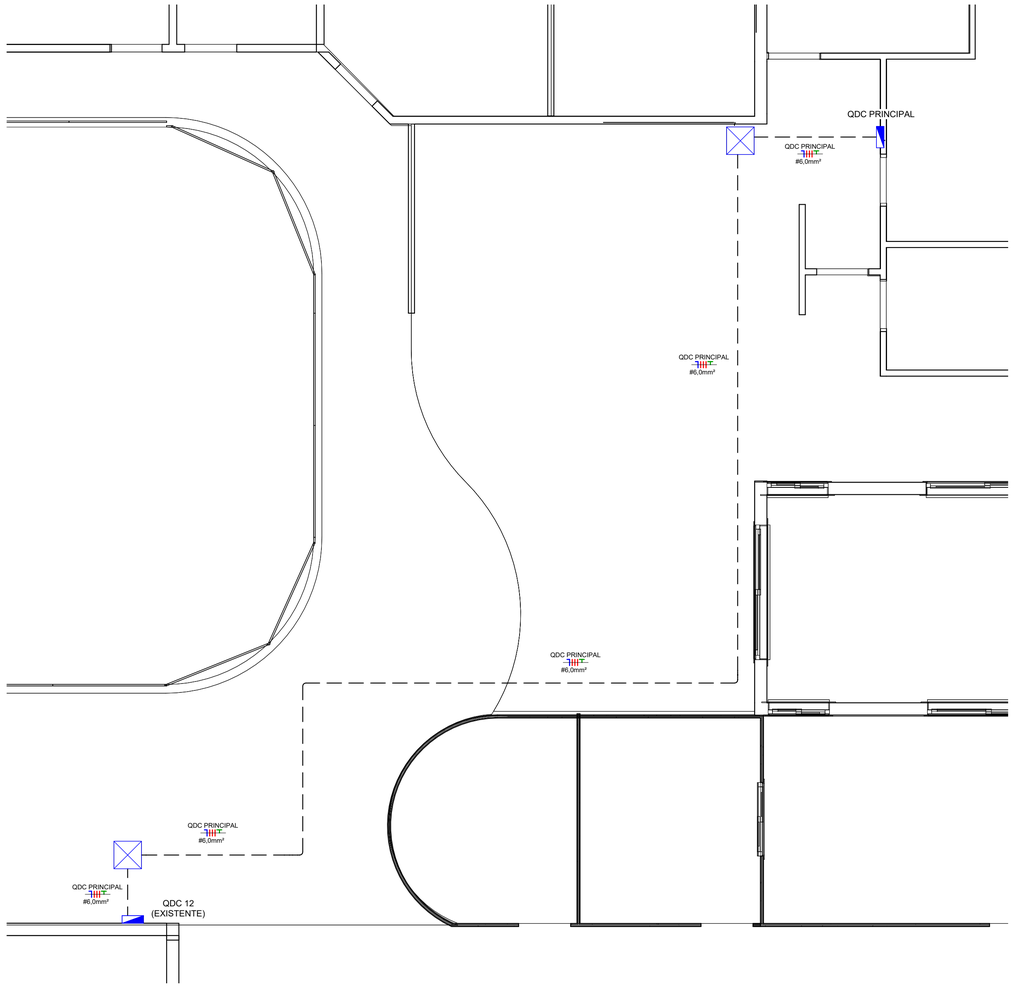

LIGAÇÃO QDC PRINCIPAL

ESCALA 1:50

Painel: QDC PRINCIPAL
Pot. Instalada (VA): 15820 VA
Pot. Demanda (VA): 11704 VA

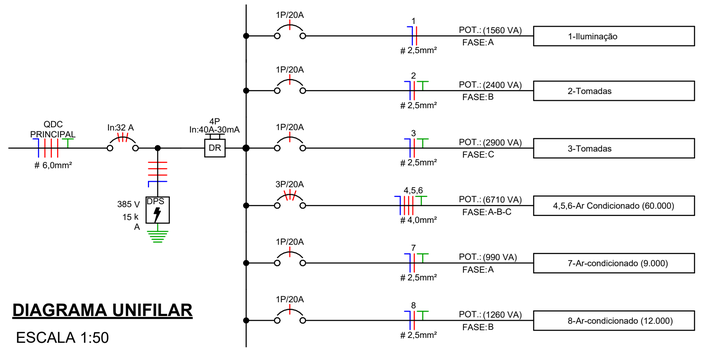

DIAGRAMA UNIFILAR

ESCALA 1:50

Notas Gerais

1- Eletrodutos embutidos no solo serão do tipo PEAD.
2- Eletrodutos embutidos na laje deverão ser do tipo corrugado reforçado.
3- Os condutores não cotados serão de #2,5mm², os condutores de retorno serão de #2,5mm².
4- Os eletrodutos não cotados serão de Ø25mm.
5- Em todo eletroduto subterrâneo, os condutores deverão ser de cobre, classe 0,6/1kV, isolação em EPR, temperatura 90°C.
6- Os condutores elétricos de distribuição deverão ser de cobre, classe 450/750V, isolação em PVC, temperatura 70°C.
7- A seção do condutor neutro é igual ao da fase do circuito, salvo indicação contrária.
8-O condutor neutro não poderá ser ligado ao condutor proteção terra após passar pelo quadro geral da instalação.
9- O condutor de proteção nunca deverá ser ligado ao IDR.
10- Utilizar um condutor neutro para cada circuito.
11- Os circuitos foram numerados pela quantidade de fases, ou seja, circuitos bifásicos contém dois números.
12- As instalações elétricas deverão ser executadas respeitando os padrões de qualidade e segurança estabelecidos na norma NBR5410:2004.
13- Todos os pontos metálicos deverão ser aterrados.
14-A indicação de potência no pontos de luz são os valores calculados para dimensionamento dos circuitos conforme precrições da NBR 5410, não necessariamente correspondem ao valor exato das lampadas a serem instaladas.
15-Para as tomadas sem indicação de potência, foi considerado 100 VA.
16-Todos os eletrodutos de eletricidade deverão estar afastados 0,50m das tubulações de gás.

Legenda Diagrama Unifilar

LEGENDA DIAGRAMA UNIFILAR	
	Disjuntor Termomagnético Monopolar
	Disjuntor Termomagnético Bipolar
	Disjuntor Termomagnético Tripolar
	Condutores Neutro, Fase, Terra, respectivamente
DPS	DPS-Dispositivo de proteção contra surtos
DR	IDR-Interruptor Diferencial Residual (Imax=30mA)
kW.h	Medidor de Energia

Painel: QDC PRINCIPAL

Localização:
Alimentado por:
Montagem: Embutido
Notas:

Alimentação: 220/380V Trifásico (3F+N+T)

Circuito	Descrição	Tensão (V)	Esquema	Potência Total (VA)	FP	Potência Total (W)	Corrente Nominal (A)	FCA	FCT	Ib: Corrente de Projeto Corrigida (A)	In: Disjuntor (A)	Tipo de Instalação	Condutor Pré-Dimensionado (Seção e Iz: Capacidade de condução de Corrente)	Seção do Condutor Adotado (mm²)	L Aprox. (m)	L Considerado (m)	Queda de Tensão (%)	A	B	C
1	Iluminação	220,00	FN	1560 VA	1	1560 W	7,09 A	1	0,75	9,45 A	20,00 A	[Cu/PVC/750V/70°]-Un-B1-2Cc	1-#2,5(24A), 1-#2,5(24A), 1-#2,5	2,5	13,99	15	0,85	1560 VA		
2	Tomadas	220,00	FNT	2400 VA	0,8	1920 W	10,91 A	1	0,75	14,55 A	20,00 A	[Cu/PVC/750V/70°]-Un-B1-2Cc	1-#2,5(24A), 1-#2,5(24A), 1-#2,5	2,5	12,79	14	1,22		2400 VA	
3	Tomadas	220,00	FNT	2900 VA	0,8	2320 W	13,18 A	1	0,75	17,58 A	20,00 A	[Cu/PVC/750V/70°]-Un-B1-2Cc	1-#2,5(24A), 1-#2,5(24A), 1-#2,5	2,5	16,56	16	1,69			2900 VA
4																		2237 VA		
5	Ar Condicionado (60.000)	380,00	3FNT	6710 VA	0,8	5368 W	10,19 A	1	0,75	13,59 A	20,00 A	[Cu/PVC/750V/70°]-Un-B1-2Cc	3-#2,5(24A), 1-#2,5	4	12,18	12	0,35		2237 VA	
6																				2237 VA
7	Ar-condicionado (9.000)	220,00	FNT	990 VA	0,8	792 W	4,50 A	1	0,75	6,00 A	20,00 A	[Cu/PVC/750V/70°]-Un-B1-2Cc	1-#2,5(24A), 1-#2,5(24A), 1-#2,5	2,5	7,97	8	0,29	990 VA		
8	Ar-condicionado (12.000)	220,00	FNT	1260 VA	0,8	1008 W	5,73 A	1	0,75	7,64 A	20,00 A	[Cu/PVC/750V/70°]-Un-B1-2Cc	1-#2,5(24A), 1-#2,5(24A), 1-#2,5	2,5	11,55	11	0,50		1260 VA	
9																				
10																				
11																				
																	Totais:	4787 VA	5897 VA	5137 VA

Legenda:

FP: Fator de Potência — Ib: Corrente de Projeto Corrigida(A) — (Ib < In < Iz)
FCA:Fator de Correção por Agrupamento — In:Corrente Nominal do Disjuntor (A)
FCT:Fator de Correção por Temperatura — Iz: Capacidade de condução de corrente do condutor(A)

Tipo de Carga	Potência Instalada (VA)	Fator de Demanda	Potência Demandada (VA)	Totais do Painel	
Iluminação+TUGs (Residencial)	6860 VA	0,40	2744 VA		
Ar Condicionado	8960 VA	1,00	8960 VA	**Potência Instalada:**	15820 VA
				Potência Demandada:	11704 VA
				Corrente Total:	24,04 A
				Corrente Total Demandada:	17,78 A

Notas:

GV PLAN ENGENHARIA & ARQUITETURA
(53) 3030-1081 | AVENIDA DOM JOAQUIM, 1515 TORRE B SALA 2 - PELOTAS/RS

GVPLAN

Prefeitura Municipal de Carlos Barbosa/RS
Projeto Executivo de Instalações Elétricas

ENDEREÇO R. Rui Barbosa, nº 90 - Centro - Carlos Barbosa/RS

CONTEÚDO Planta Baixa de ligação do QDC Principal e Diagrama Unifilar

PRANCHA **P_E_02**

PROPRIETÁRIO Prefeitura Municipal de Carlos Barbosa/RS

DATA ABRIL/2024

ESCALA Como indicado

RESPONSÁVEL TÉCNICO Arquiteta e Urbanista Maria Laura Ramos Angelo - CAU: A270627-9

gov.br Documento assinado digitalmente
MARIA LAURA RAMOS ANGELO
Data: 24/04/2024 08:58:27-0300
Verifique em https://validar.iti.gov.br