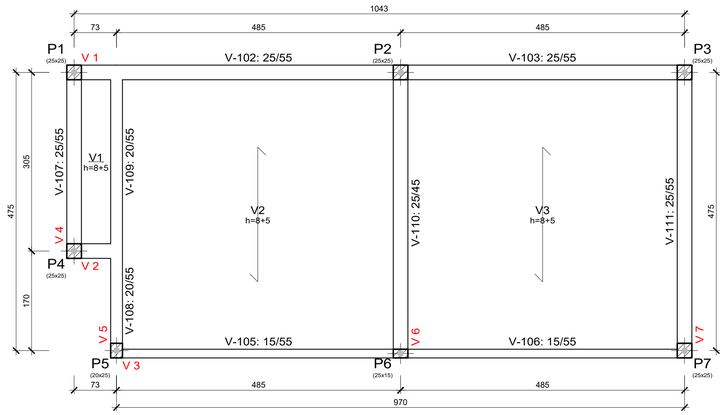

01 Locação - Vigas Baldrames Bar
Escala: 1/50

P1, P2, P3 e P4

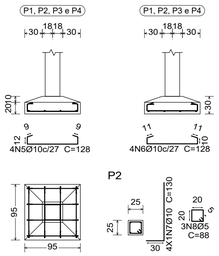

P5

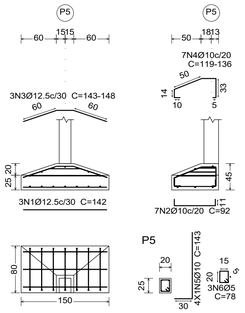

P6

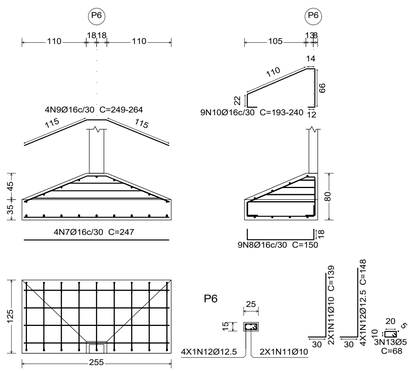

P7

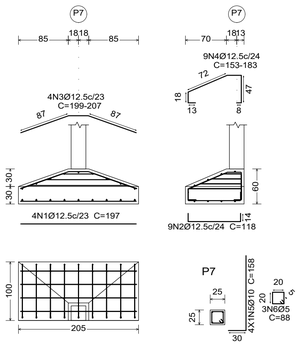

02 Detalhamento - Fundações Bar
Escala: 1/50

V 1

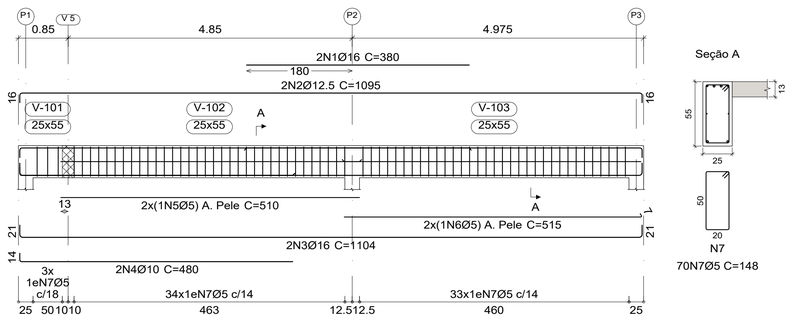

V 2

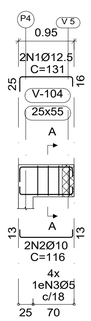

V 4

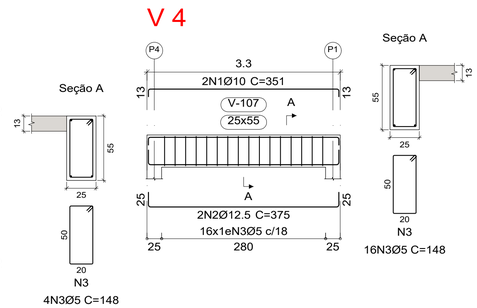

03 Detalhamento - Vigas Baldrame Bar
Escala: 1/50

V 3

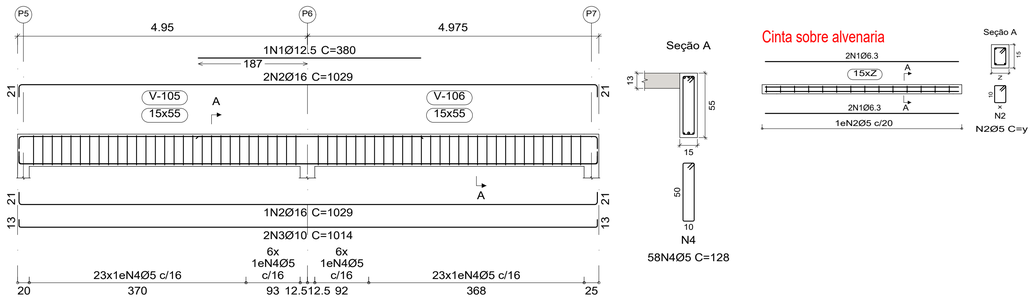

V 5

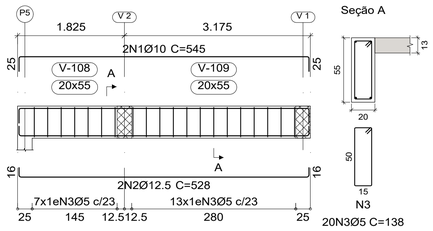

V 6

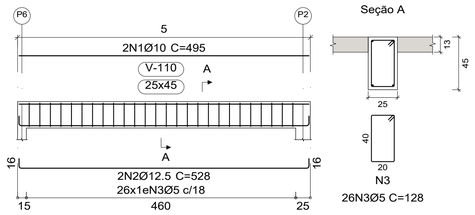

V 7

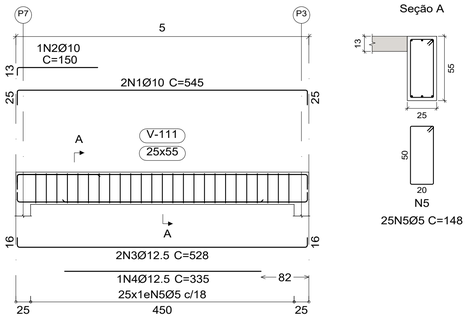

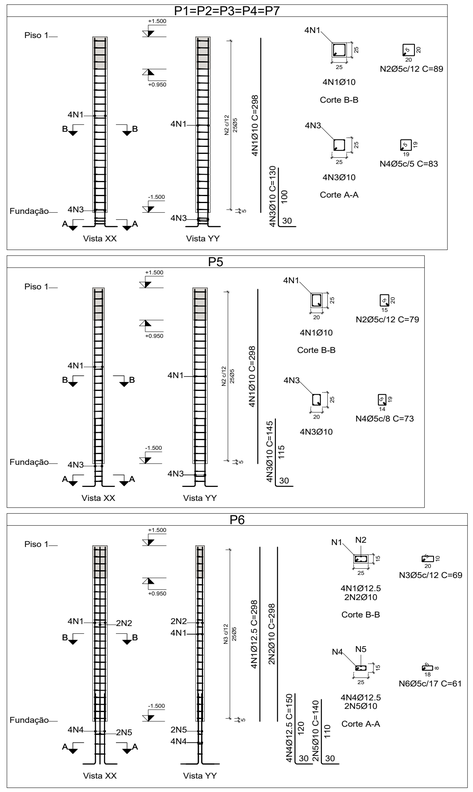

04 Detalhamento - Pilares Bar
Escala: 1/50

PREFEITURA MUNICIPAL DE SÃO MARCOS
NÚCLEO DE ENGENHARIA

Eng. Anidria Gabriela Peccin Marcon — Engenheira Civil - Crea/RS 174.673
Eng. Pablo Candido Corrêa — Engenheiro Civil - Crea/RS 219.898
Arq. Ramona Romio — Arquiteto e Urbanista - CAU A42.350-5
Eng. Rodrigo Giotti — Engenheiro Civil - Crea/RS 226.963

RESPONSÁVEL TÉCNICO PROJETISTA : PABLO CANDIDO CORRÊA

OBRA : REFORMA NO PAVILHÃO DE ESPORTES MANOEL RAMOS DE CASTILHOS

PROPRIETÁRIO : SECRETARIA DA CULTURA, DESPORTO E TURISMO

LOCALIZAÇÃO : RUA PROFESSOR FRANCISCO STAWINSKI, 424

DISTRITO:	ZONA:	QUADRA:	LOTE:	T.O.:	I.A.:
01	01	103	444		

PROJETOS: PROJETO ESTRUTURAL BAR

ESCALAS:	DESENHO:	DATA:	ÁREA:	VERSÃO:	PRANCHA:
INDICADAS	PABLO	15/06/2026	107,71	01	EST. 01

ASSINATURA RESPONSÁVEL TÉCNICO: gov.br Documento assinado digitalmente PABLO CANDIDO CORRÊA Data: 18/06/2026 16:31:49-0300 Verifique em https://validar.iti.gov.br

ASSINATURA DO PROPRIETÁRIO: