MEMORIAL DESCRITIVO E ESPECIFICAÇÕES PARA EXECUÇÃO DO MOBILIÁRIO DA UBS CANELLES

Documento orientativo para fabricação, e instalação dos móveis planejados

1. ESPECIFICAÇÕES GERAIS

ITEM	ESPECIFICAÇÃO
MDF	Arauco 15 mm para caixarias, portas, frentes, prateleiras e demais componentes; fundos em MDF 3 mm.
Cores/acabamentos	Tauari Clássico e Frapê, conforme distribuição representada nos desenhos e imagens.
Puxadores	Metálicos entre10mm e 15mm, acabamento branco ou inox, conforme projeto. Nas macas (Móveis 09 e 20), e no armário alto da farmácia (móvel 26), utilizar puxador perfil tipo gola.
Dobradiças	Metálicas com amortecimento em todas as portas de giro.
Corrediças	Telescópicas, sem amortecimento, nas gavetas.
Apoio no piso	Sapatas niveladoras nos móveis apoiados diretamente no piso, exceto onde houver pés metálicos ou rodízios especificados.
Portas/caixaria	Móveis sem tamponamento externo; portas internas à caixaria, com folgas regulares e alinhamento uniforme.
Elétrica	Prever tomadas e passadores de cabos nos tampos indicados. Fundos recuados ou solução equivalente para passagem e organização da fiação.

2. CRITÉRIOS DE FABRICAÇÃO E INSTALAÇÃO

Conferência prévia de medidas. Todas as dimensões deverão ser conferidas no local antes do corte das chapas, fabricação das pedras e montagem. As cotas dos desenhos prevalecem sobre qualquer medição por escala. Divergências devem ser comunicadas à projetista/fiscalização antes da produção.

Bordas e acabamento. Aplicar fita de borda compatível com o padrão do MDF em todas as bordas aparentes e sujeitas ao uso. Entregar superfícies sem lascas, rebarbas, quinas cortantes, excesso de adesivo ou diferenças perceptíveis de acabamento.

Fixação e estabilidade. Móveis aéreos, espelhos e bancadas suspensas deverão ser fixados com sistema compatível com o substrato e a carga prevista. Todos os conjuntos devem ser entregues aprumados, nivelados, esquadrejados e estáveis.

Prateleiras e fundos. Executar as prateleiras nas quantidades indicadas em cada item. Os fundos deverão permanecer firmes e esquadrejados, respeitando os recuos necessários para instalações.

Instalações elétricas. Compatibilizar a posição final de tomadas e passadores com os pontos elétricos existentes, deixando a fiação organizada na parte posterior do móvel e acessível para manutenção.

Cubas, torneiras e bancadas. Nos móveis com granito, louças e metais, prever recortes, furações e espaço interno para sifão, engates, registros e manutenção. Conferir os modelos dos equipamentos antes da fabricação definitiva.

Entrega. Regular portas, gavetas e ferragens; verificar folgas, alinhamentos e funcionamento. Entregar os móveis limpos, sem avarias, parafusos aparentes indevidos ou componentes soltos.

SALA DE TRIAGEM

MÓVEL 01 – MESA COM GAVETEIRO E AÉREO

Descrição: Conjunto composto por mesa de trabalho com gaveteiro lateral de 4 gavetas.

Execução: Prever 1 tomada dupla embutida no tampo da mesa e passador de cabos. Manter o gaveteiro alinhado à caixaria e garantir livre movimentação no vão de uso.

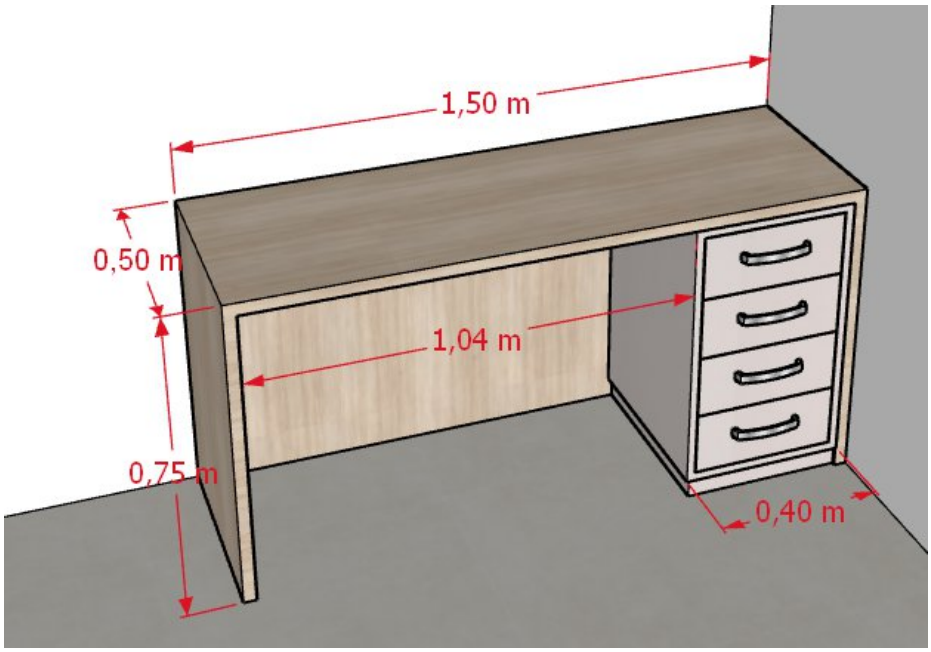

Detalhamento dimensional – Móvel 01

MÓVEL 02 – ARMÁRIO DE 3 PORTAS

Descrição: Armário alto com 3 portas de giro. O compartimento atendido pelas duas portas conjugadas deverá receber 4 prateleiras internas. O compartimento da porta individual deverá receber 5 prateleiras e fechadura com chave.

Execução: Manter prateleiras niveladas e portas alinhadas, com abertura sem interferências. Fixar o armário quando necessário para garantir estabilidade.

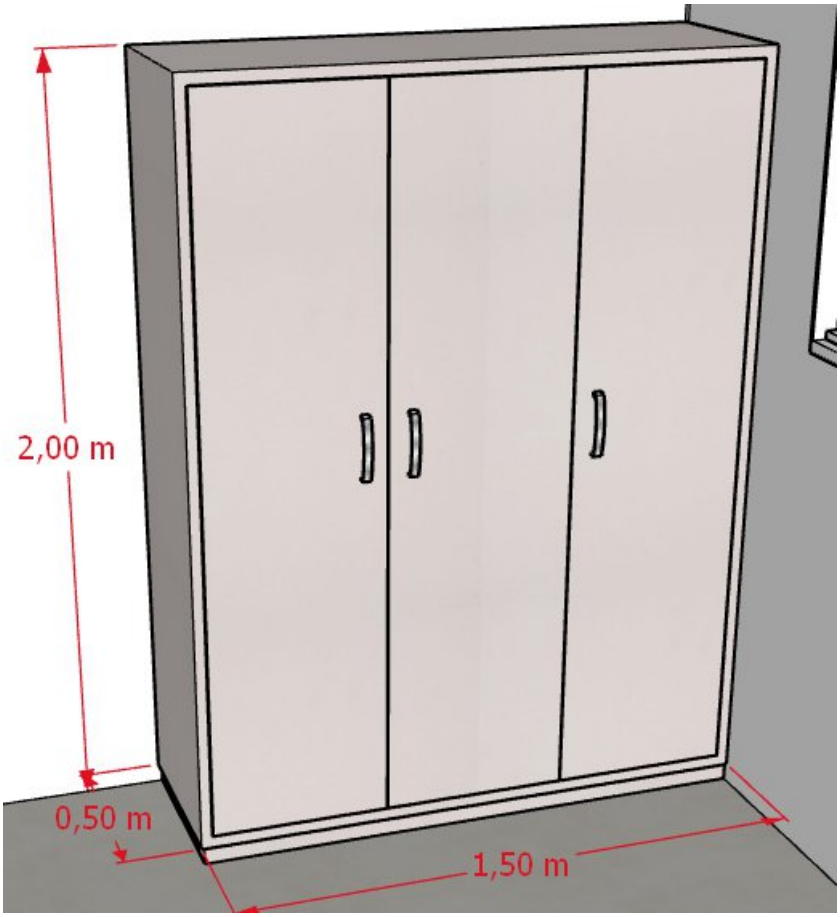

Detalhamento dimensional – Móvel 02

MÓVEL 03 – MESA PARA ATENDIMENTO COM BALCÃO

Descrição: Conjunto de atendimento composto por mesa de trabalho, balcão lateral com 1 porta e bancada elevada em MDF amadeirado, apoiada e integrada ao conjunto conforme desenho.

Execução: Executar a união dos tampos de forma rígida e nivelada, preservando os vãos livres e a geometria indicada.

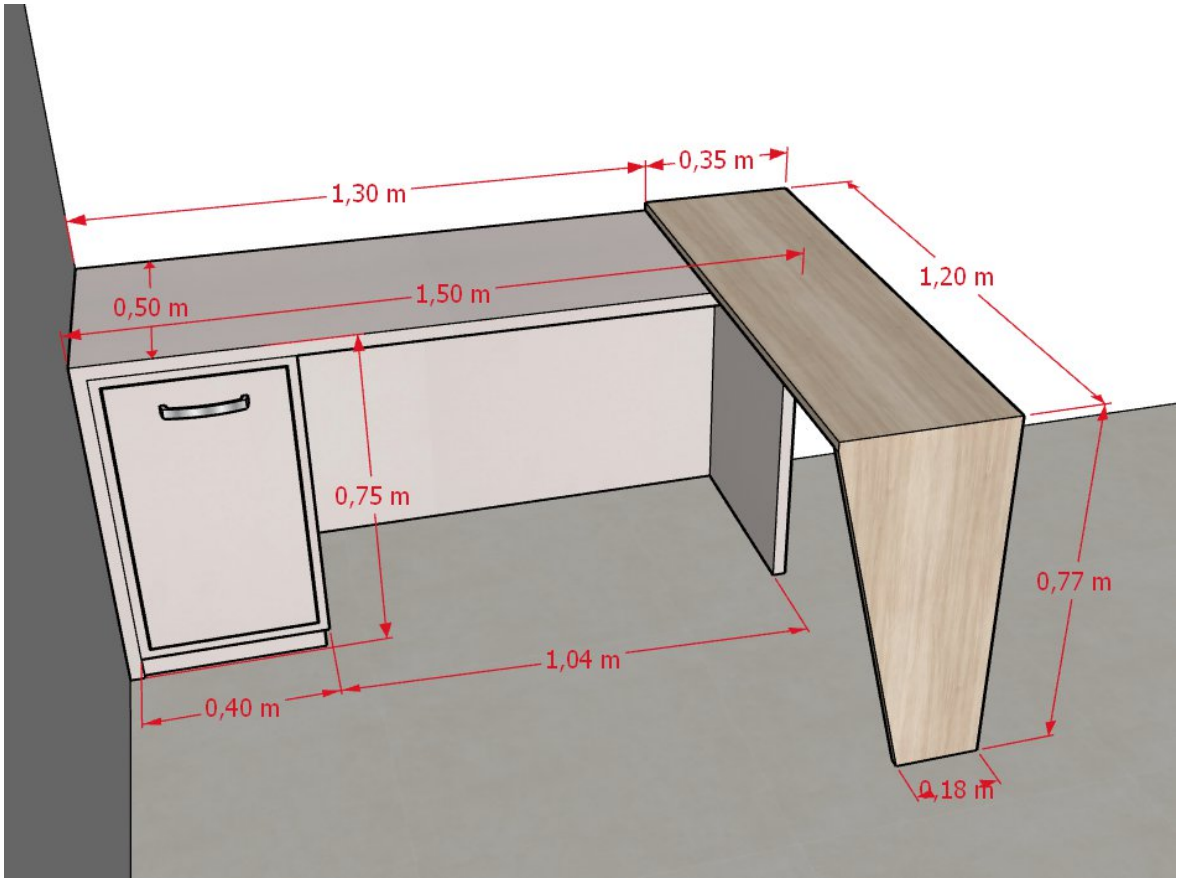

Detalhamento dimensional – Móvel 03

SALA DE DENTISTA

MÓVEL 04 – BALCÃO COM GAVETEIROS E GAVETEIRO VOLANTE

Descrição: Balcão fixo com 2 portas, prateleira intermediária interna e 8 gavetas. Prever gaveteiro volante independente com 4 gavetas, dimensionado para encaixe no vão do balcão.

Execução: Prever 2 tomadas duplas embutidas no tampo. O gaveteiro volante deverá possuir área superior livre para apoio de materiais e 4 rodízios na base, com deslocamento estável e encaixe sem interferências.

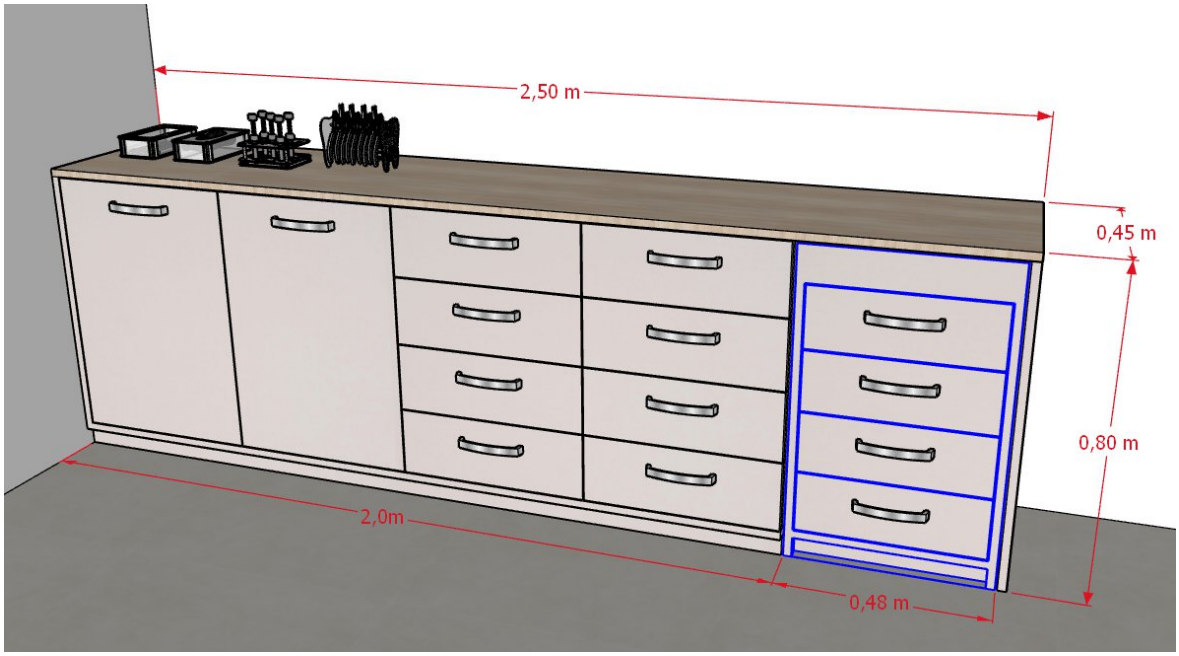

Detalhamento geral – Móvel 04

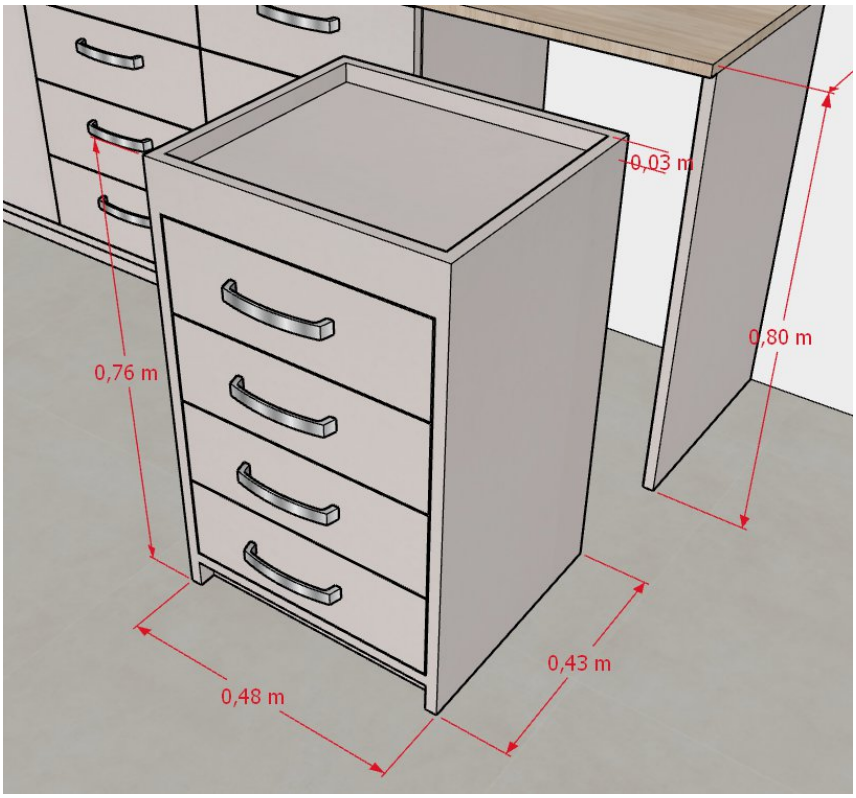

Detalhamento do gaveteiro volante – Móvel 04

MÓVEL 05 – BALCÃO COM LAVATÓRIO E ESPELHO

Descrição: Balcão com 2 portas e prateleira intermediária interna, associado a espelho superior. Bancada em granito Branco Minas ou similar; cuba cerâmica de embutir 50 x 37 cm ou equivalente sem alteração significativa das dimensões; torneira metálica de bica baixa e fácil manuseio.

Execução: Prever recortes, furações e espaço interno para instalação e manutenção da cuba, torneira, sifão, engates e demais componentes hidráulicos.

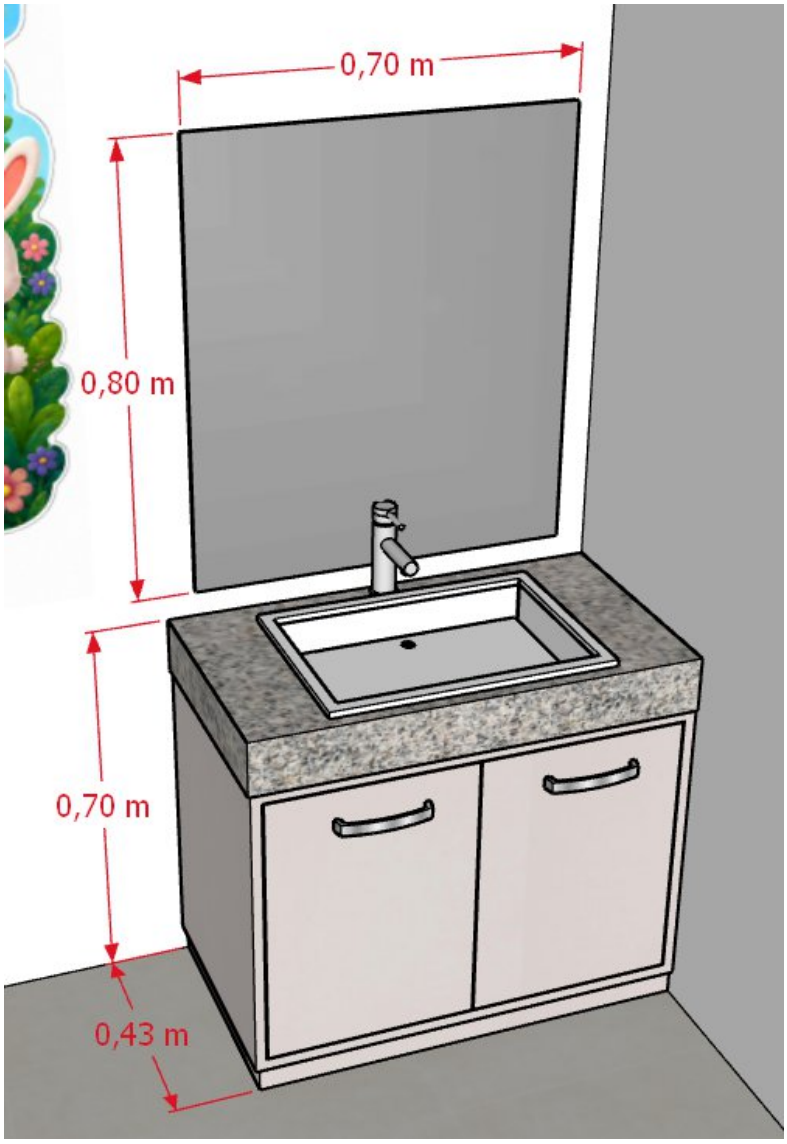

Detalhamento dimensional – Móvel 06

MÓVEL 06 – MESA COM GAVETEIRO E AÉREO

Descrição: Conjunto composto por mesa de trabalho com gaveteiro lateral de 4 gavetas.

Execução: Prever 1 tomada dupla embutida no tampo da mesa e passador de cabos. Garantir alinhamento, estabilidade e livre movimentação no vão de uso.

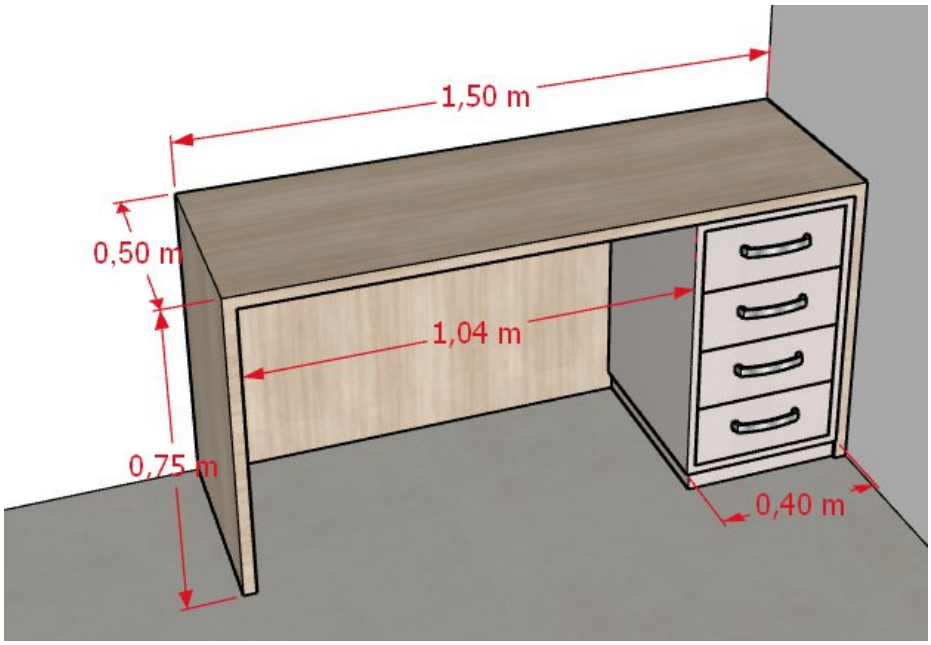

Detalhamento dimensional – Móvel 07 (mesma configuração gráfica do Móvel 01)

CONSULTÓRIO

MÓVEL 07 – BALCÃO COM LAVATÓRIO E ESPELHO

Descrição: Balcão com 2 portas e prateleira intermediária interna, com pés metálicos de 5 a 7 cm de altura. Espelho fixado com botões fixadores. Bancada em granito Branco Minas ou similar; cuba cerâmica de embutir 50 x 37 cm ou equivalente; torneira metálica de bica baixa.

Execução: Prever recortes, furações e espaço para instalações hidráulicas e manutenção. Conferir em obra as alturas finais considerando pés, caixaria e espessura da pedra.

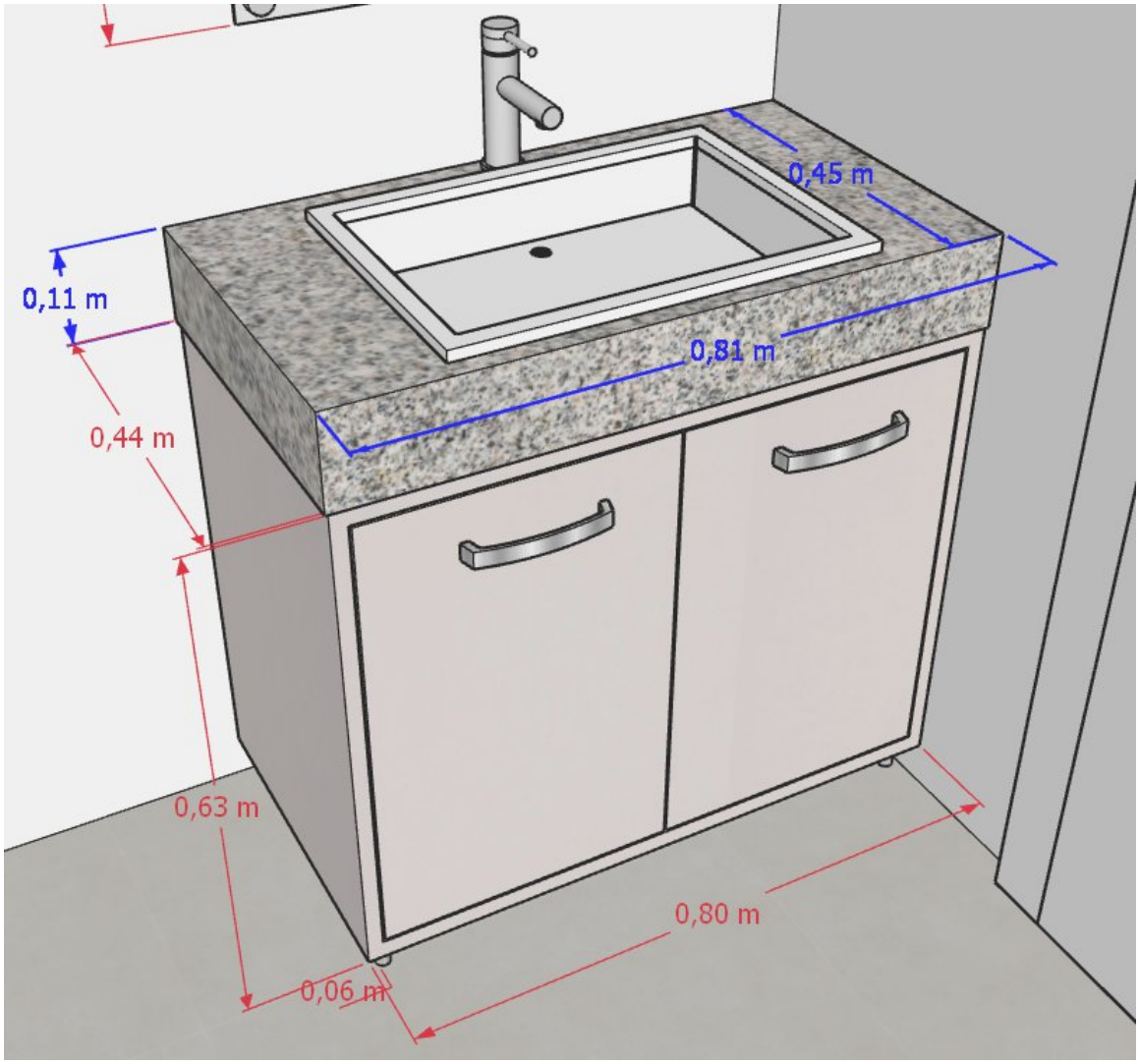

Detalhamento do balcão – Móvel 07

MÓVEL 08 – MACA EM MDF COM ESCADA

Descrição: Maca em MDF com 3 portas de giro e 2 gavetas, acompanhada de escada independente com 2 degraus. Utilizar puxadores perfil tipo gola. Colchonete em courino verde(a definir)

Execução: Garantir rigidez e estabilidade compatíveis com o uso. O tampo superior deverá seguir a representação gráfica; para o acolchoamento/revestimento, o material deverá ser definido antes da fabricação.

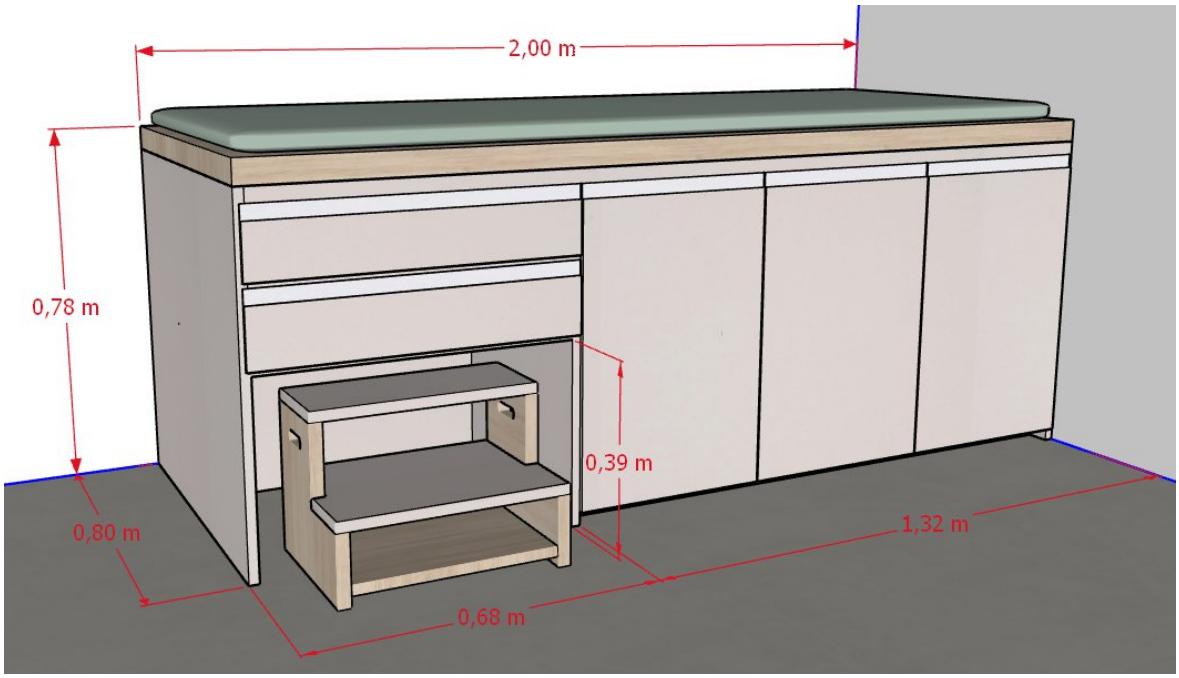

Detalhamento geral – Móvel 09

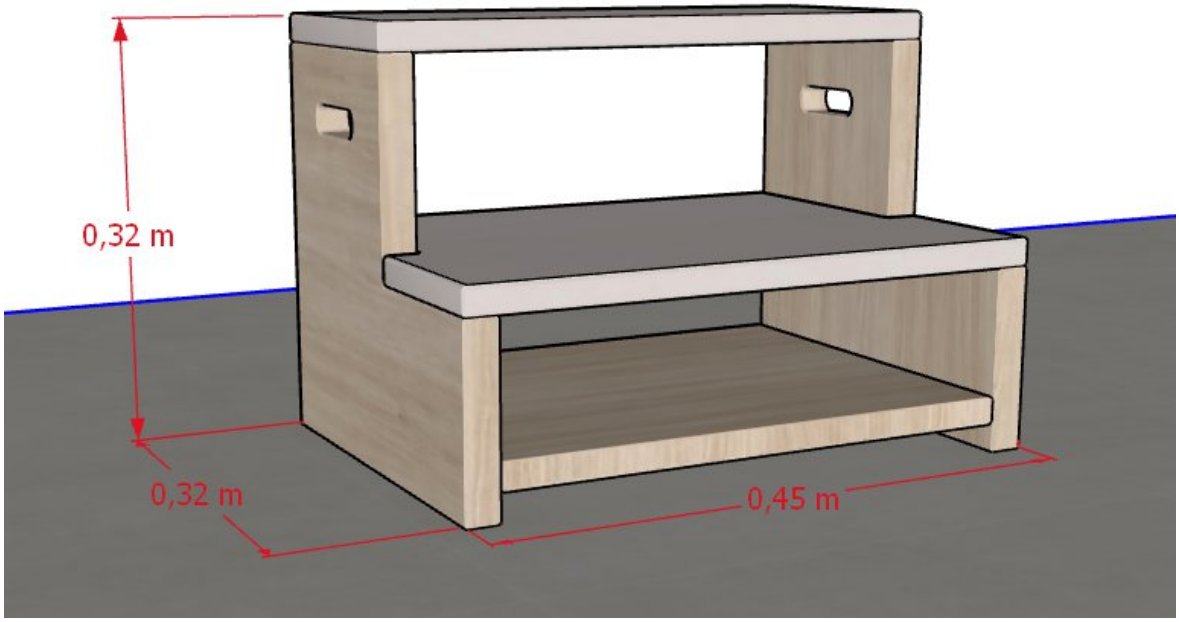

Detalhamento da escada – Móvel 09

MÓVEL 09 – MESA DE CANTO COM GAVETEIRO

Descrição: Mesa em formato de canto/L com gaveteiro lateral de 4 gavetas, conforme desenho.

Execução: Prever 1 tomada dupla embutida no tampo, passador de cabos e solução para passagem de fiação na parte posterior. Garantir união rígida e nivelada entre os dois planos de trabalho.

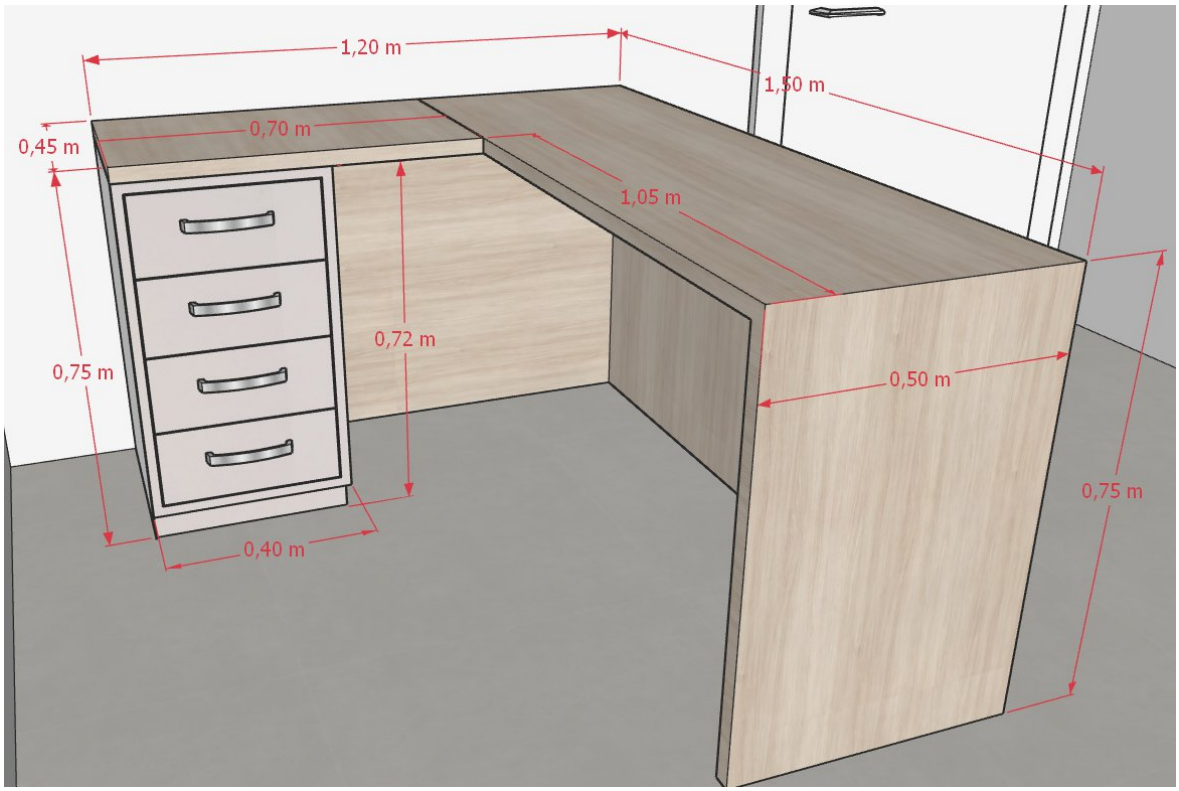

Detalhamento dimensional – Móvel 09

AGENTES DE SAÚDE

MÓVEL 10 – ARMÁRIO ALTO DE 2 PORTAS

Descrição: Armário alto com 2 portas de giro e 5 prateleiras internas.

Execução: Garantir estabilidade do conjunto, alinhamento das portas e distribuição das prateleiras conforme desenho.

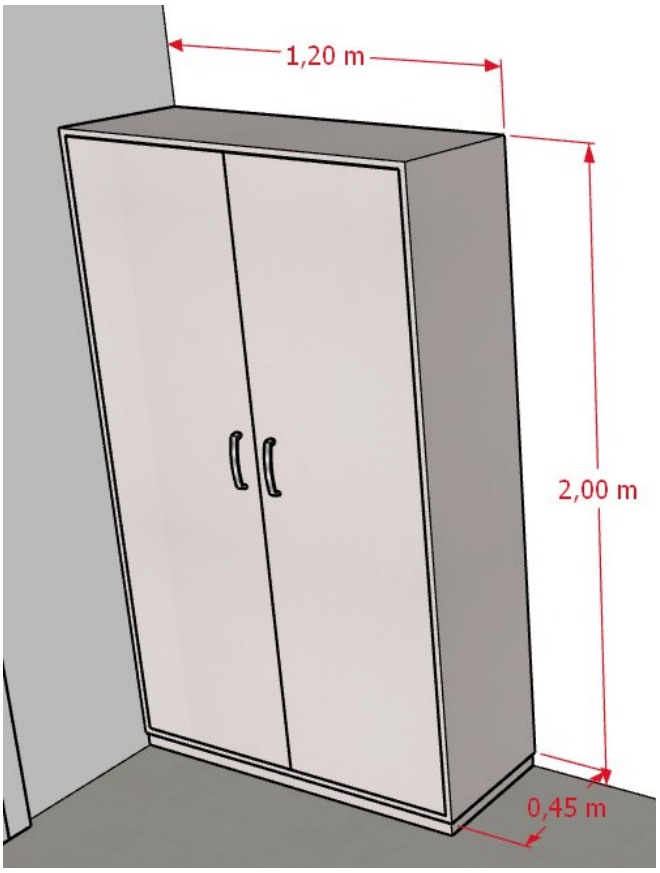

Detalhamento dimensional – Móvel 10

MÓVEL 11 – MESA PARA 2 POSTOS DE TRABALHO

Descrição: Mesa linear para 2 usuários, com gaveteiro central de 3 gavetas, conforme modulação do desenho.

Execução: Prever 2 pontos de tomada no tampo, passadores de cabos e organização da fiação na parte posterior. Manter livres e equivalentes os vãos destinados aos dois postos.

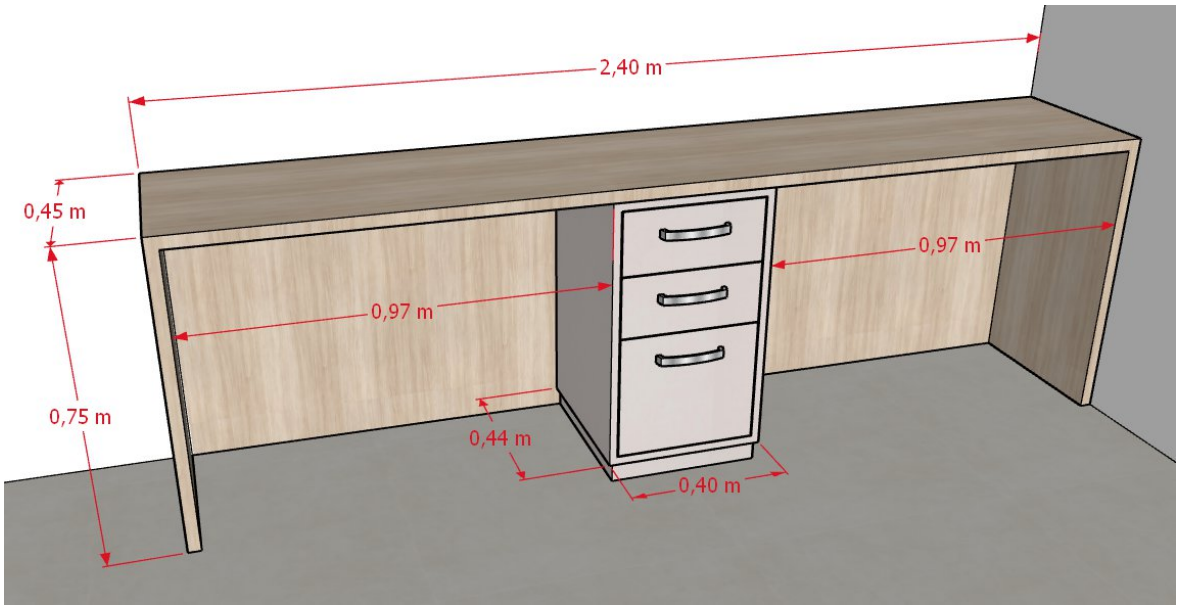

Detalhamento dimensional – Móvel 11

SALA DE ENFERMAGEM

MÓVEL 12 – MESA DE CANTO COM BALCÃO E AÉREO

Descrição: Conjunto em L composto por mesa de trabalho e balcão lateral com 1 gaveta e 1 porta.

Execução: Executar a união dos tampos conforme geometria do desenho, garantindo rigidez, nivelamento e alinhamento entre os módulos. Fixar o aéreo de forma segura à parede.

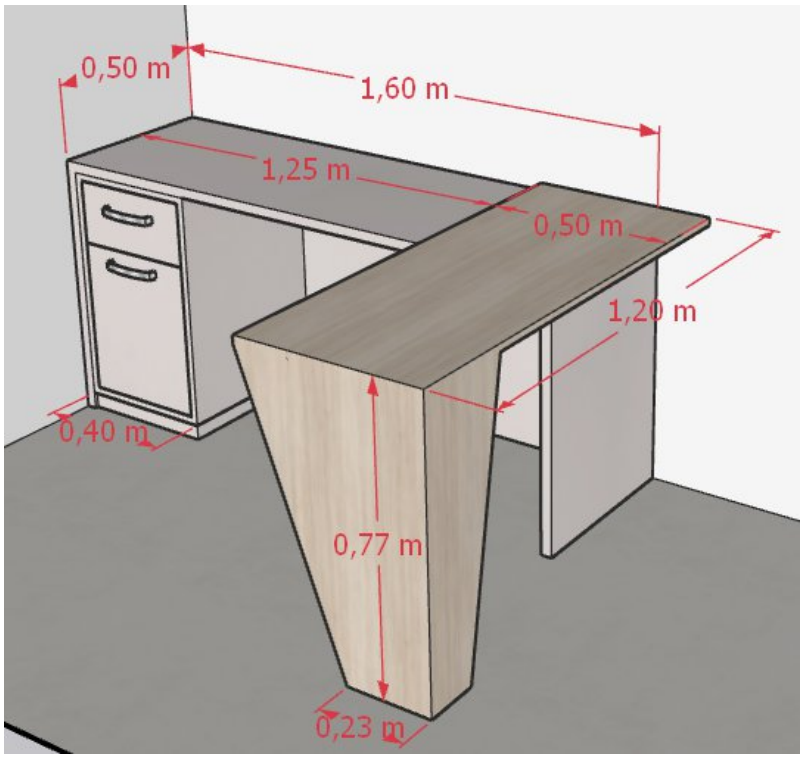

Detalhamento dimensional – Móvel 12

MÓVEL 13 – BALCÃO COM LAVATÓRIO E ESPELHO

Descrição: Balcão com 2 portas e prateleira intermediária interna, com pés metálicos de 5 a 7 cm de altura. Espelho fixado com botões fixadores. Bancada em granito Branco Minas ou similar; cuba cerâmica de embutir 50 x 37 cm ou equivalente; torneira metálica de bica baixa.

Execução: Prever recortes, furações e espaço para instalações hidráulicas e manutenção. Conferir em obra as alturas finais considerando pés, caixaria e espessura da pedra.

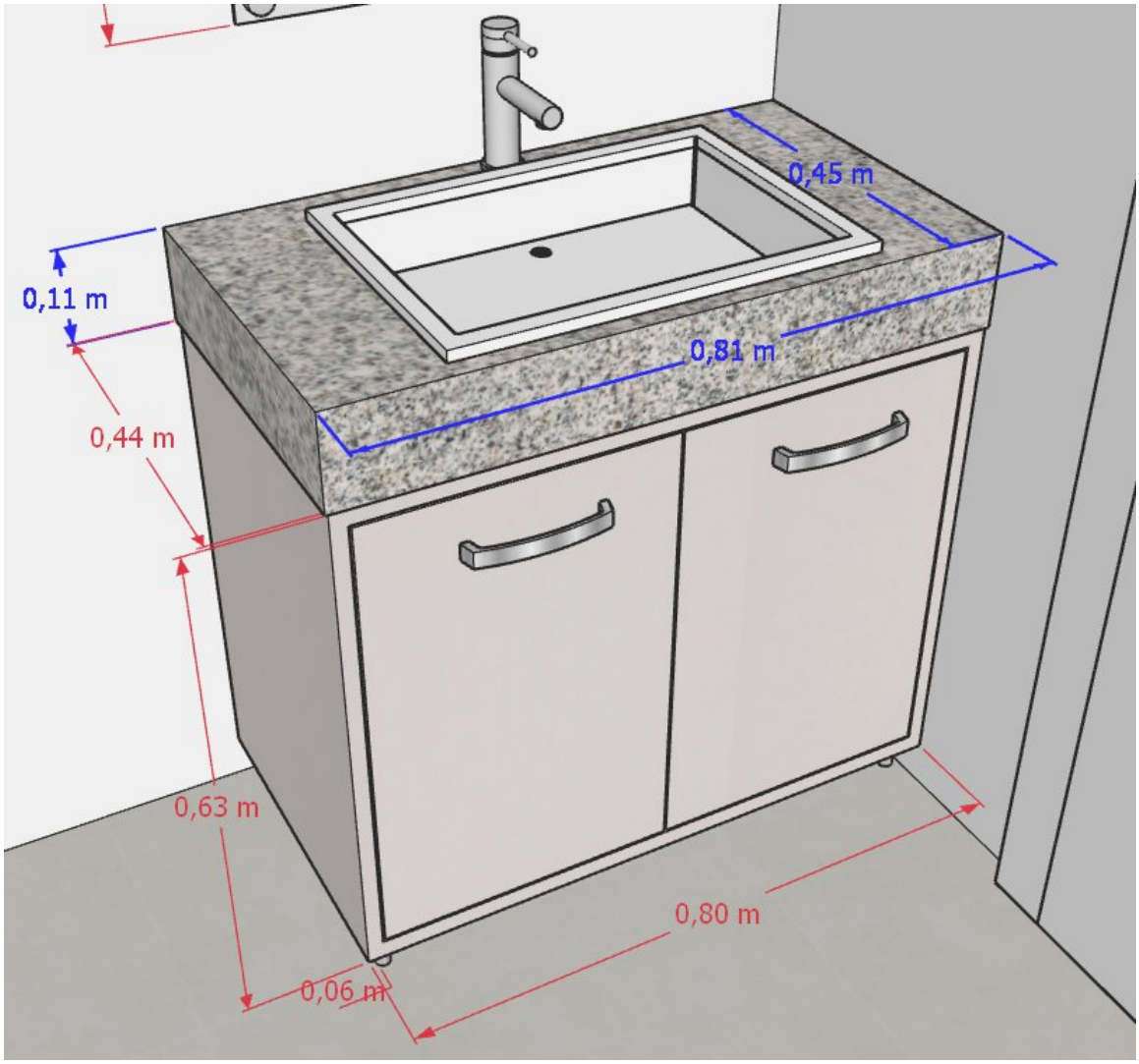

Detalhamento do balcão – Móvel 13

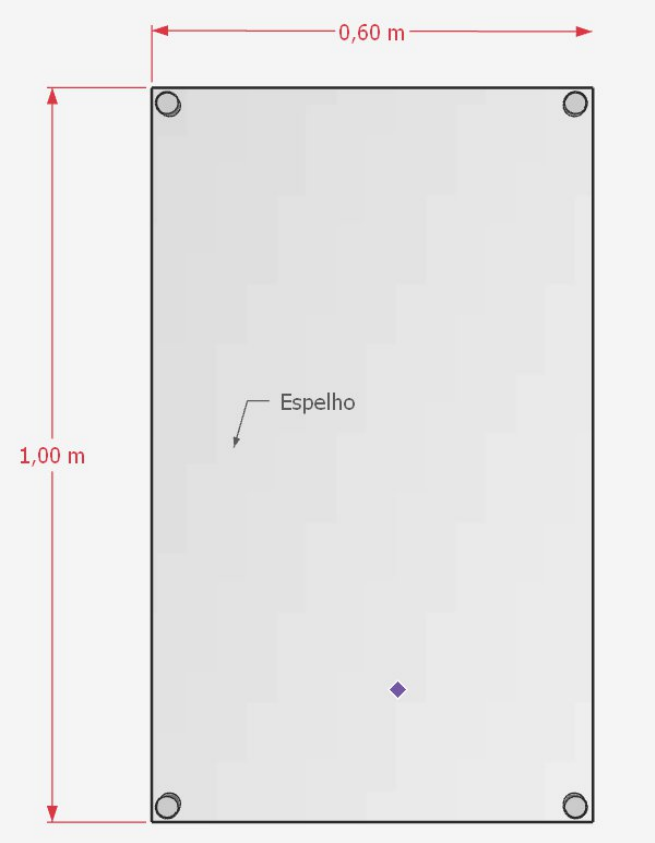

Detalhamento do espelho – Móvel 13

COZINHA

MÓVEL 14 – BALCÃO DE COZINHA COM GAVETEIRO E NICHO PARA MICRO-ONDAS

Descrição: Balcão com 3 portas e gaveteiro, bancada em granito Branco Minas, cuba em inox e torneira metálica de bica alta. Prever nicho aéreo para micro-ondas com prateleira inferior, conforme desenho.

Execução: Prever todos os recortes e furações necessários às instalações da cuba e torneira. Antes da fabricação do nicho, conferir as dimensões do micro-ondas, posição da tomada, passagem do cabo e necessidade de ventilação do equipamento.

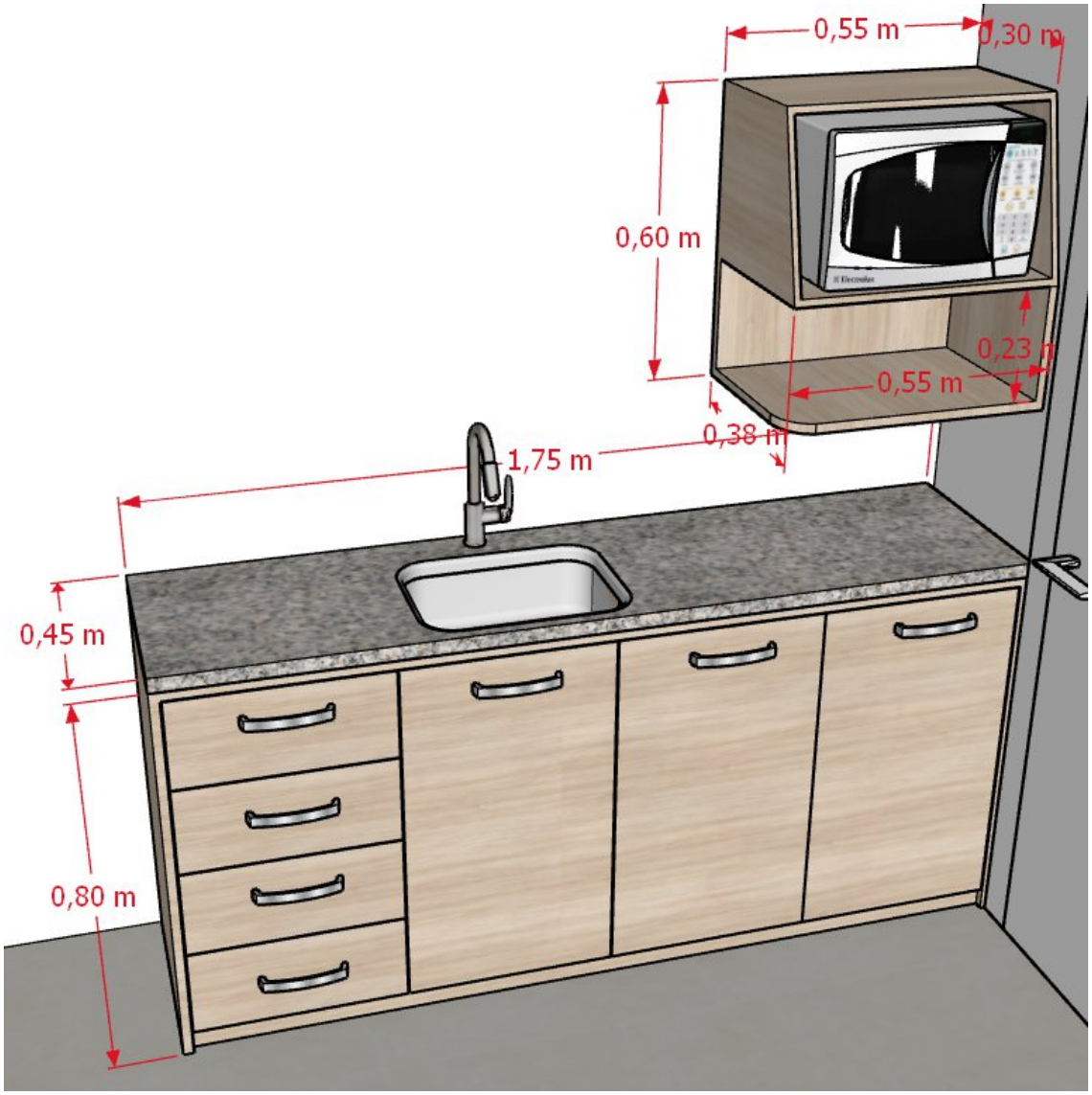

Detalhamento dimensional – Móvel 14

SALA DE ESTERILIZAÇÃO

MÓVEL 15 – ARMÁRIO ALTO E BALCÃO COM LAVATÓRIO

Descrição: Conjunto composto por armário alto com 5 prateleiras internas e balcão inferior com 2 portas, cuba e bancada em granito Branco Minas.

Execução: Prever recortes, furações e espaço para torneira, cuba, sifão, engates e manutenção. Compatibilizar o conjunto com os pontos hidráulicos existentes.

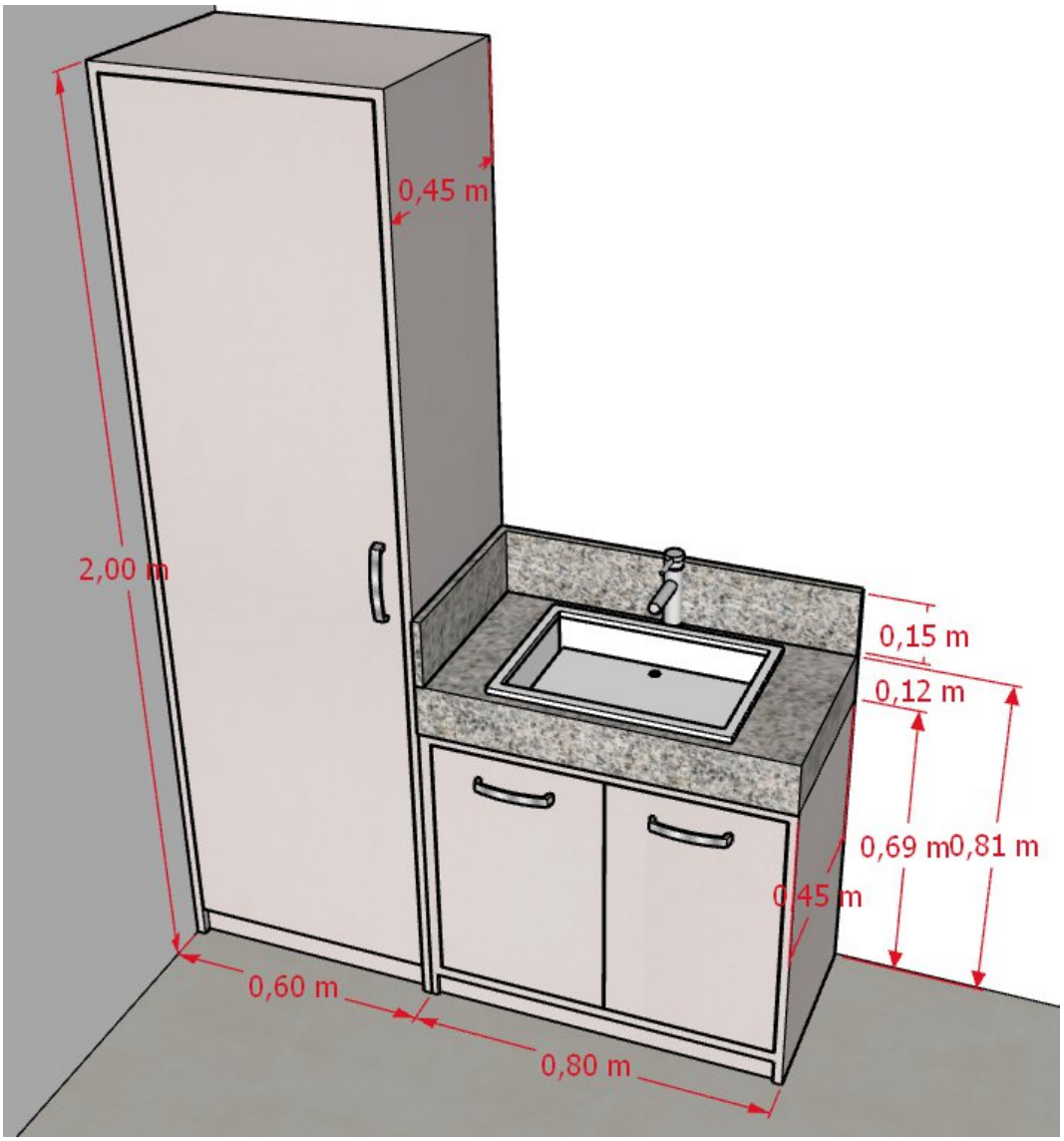

Detalhamento dimensional – Móvel 15

MÓVEL 16 – BALCÃO DE 5 PORTAS COM BANCADA AUXILIAR

Descrição: Balcão linear com 5 portas de giro e prateleira intermediária interna, associado a bancada auxiliar lateral conforme desenho.

Execução: Fixar a bancada auxiliar à parede por mãos francesas adequadas à carga e ao substrato. Garantir rigidez, nivelamento e acabamento uniforme das bordas aparentes.

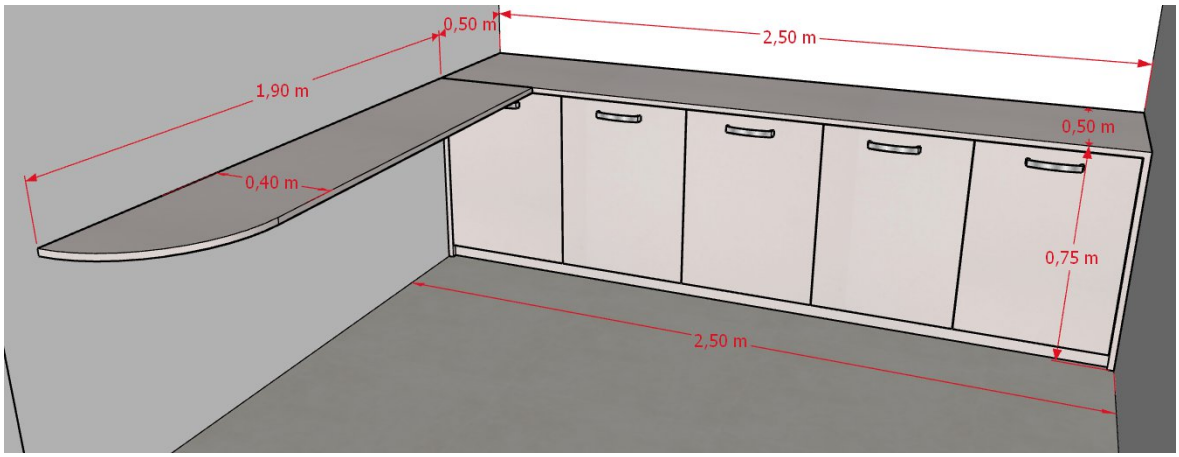

Detalhamento dimensional – Móvel 16

AMBULATÓRIO

MÓVEL 17 – BALCÃO DE CANTO

Descrição: Balcão com 5 portas de giro e prateleira intermediária interna.

Execução: Garantir união rígida entre os elementos, estabilidade do tampo e acabamento uniforme em todas as faces aparentes.

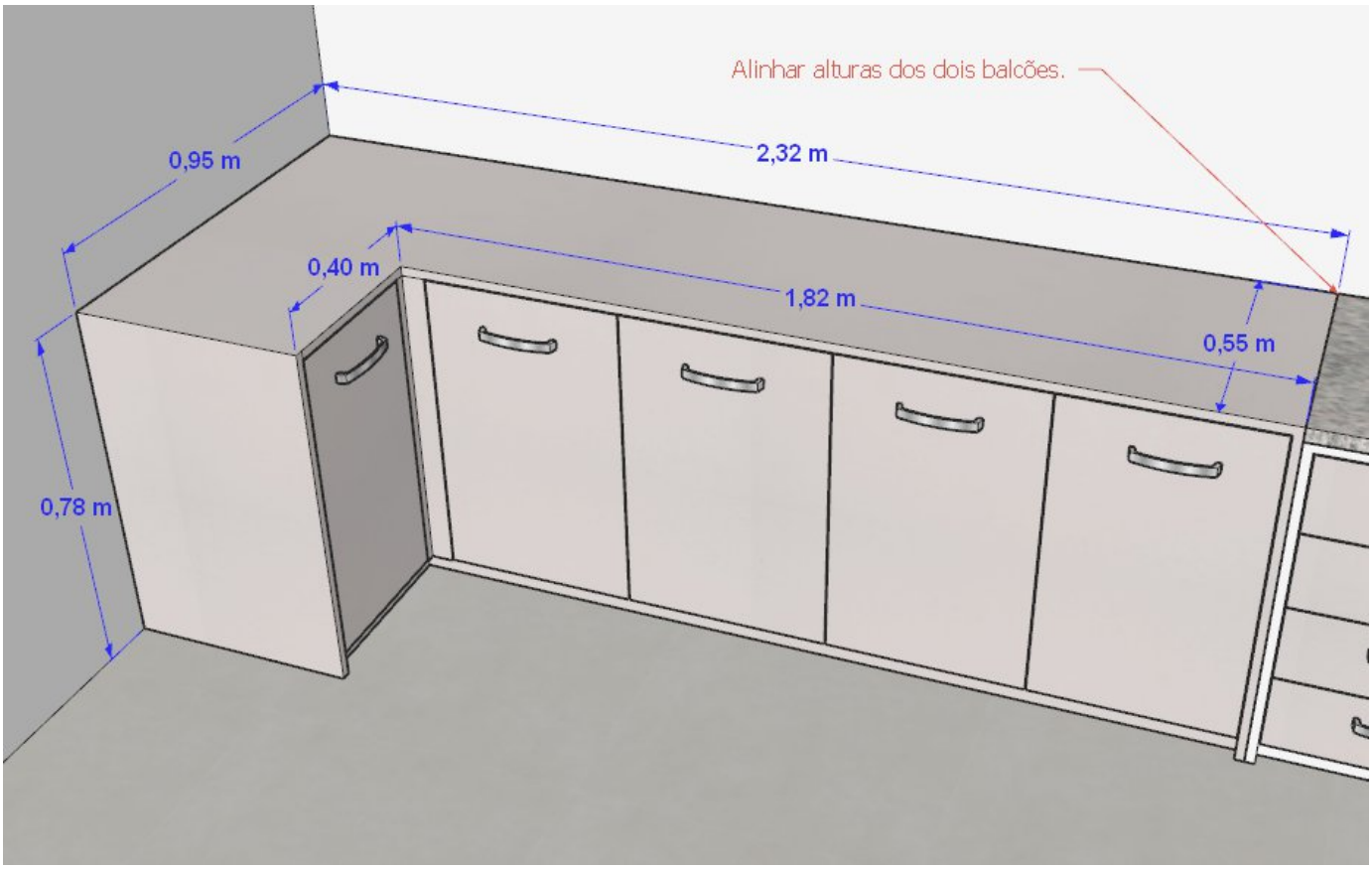

Detalhamento frontal – Móvel 17

MÓVEL 18 – MACA EM MDF COM ESCADA

Descrição: Maca em MDF com 3 portas de giro e 2 gavetas, acompanhada de escada independente com 2 degraus. Utilizar puxadores perfil tipo gola. Colchonete em courino verde(a definir)

Execução: Garantir rigidez e estabilidade compatíveis com o uso. O tampo superior deverá seguir a representação gráfica; para o acolchoamento/revestimento, o material deverá ser definido antes da fabricação.

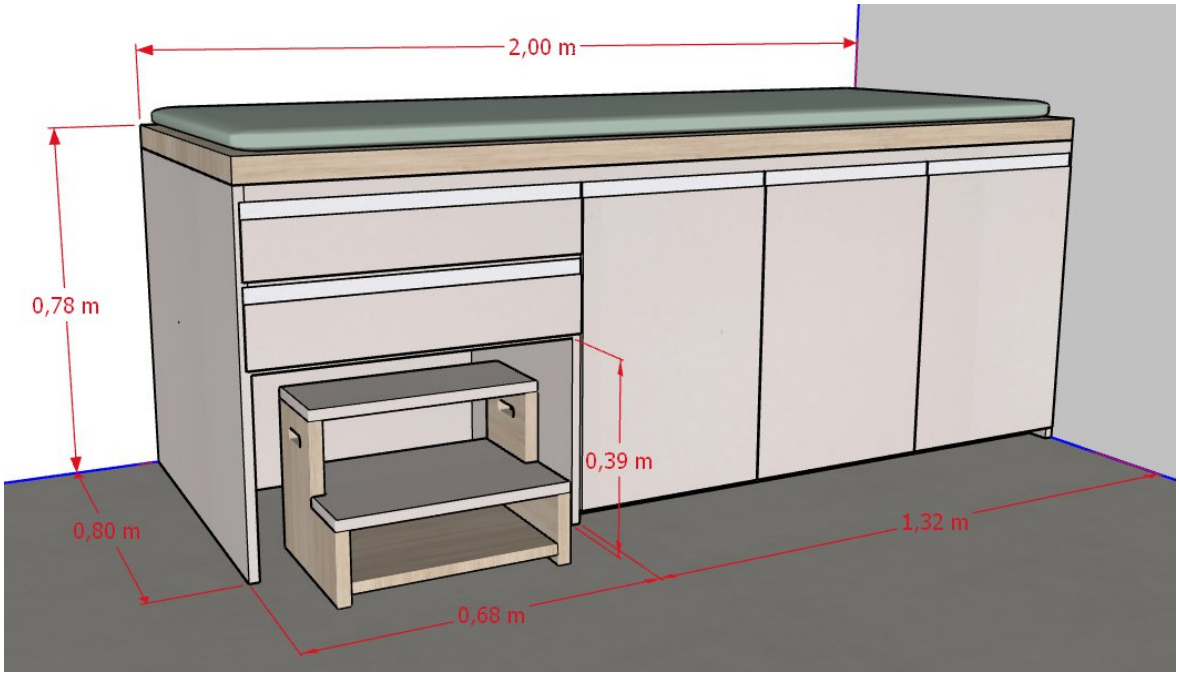

Detalhamento geral – Móvel 18

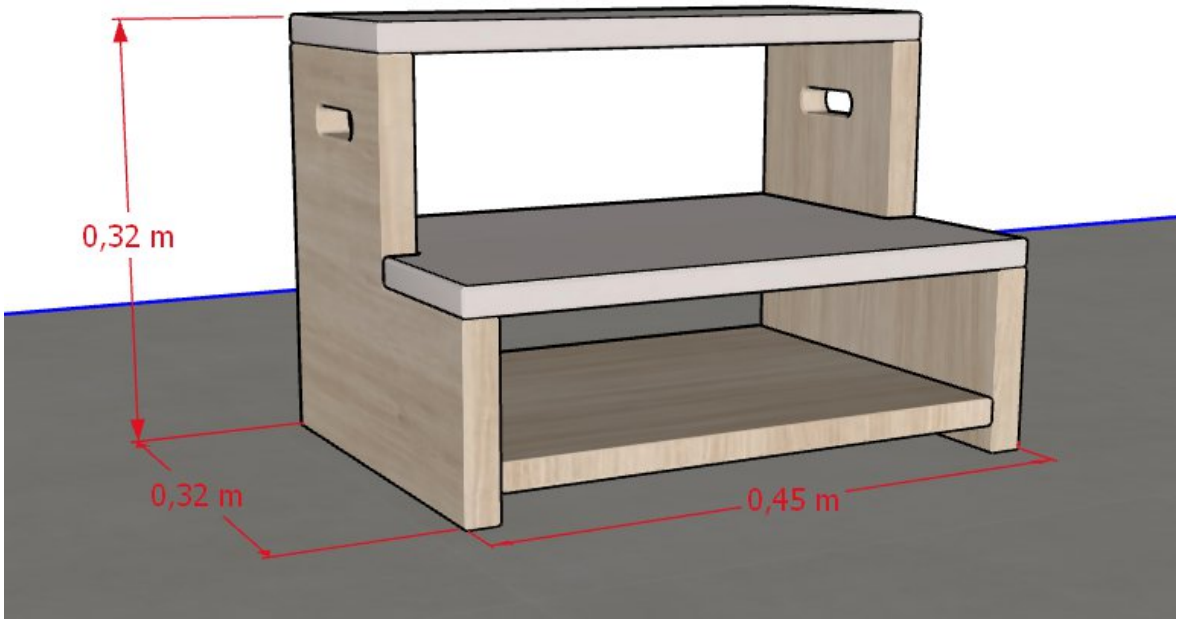

Detalhamento da escada – Móvel 18

MÓVEL 19 – REFORMA DO BALCÃO EXISTENTE

Descrição: Reforma do balcão existente, mantendo a configuração geral indicada no desenho. Substituir portas, frentes de gavetas, pés metálicos e ferragens existentes por componentes novos e compatíveis com o padrão do conjunto. PORTAS E FRENTES DE GAVETA NA COR FRAPÊ.

Execução: Antes da fabricação das novas peças, conferir em obra as medidas reais, o estado da caixaria, esquadro e nivelamento do balcão. Ajustar frentes e ferragens às condições verificadas no local.

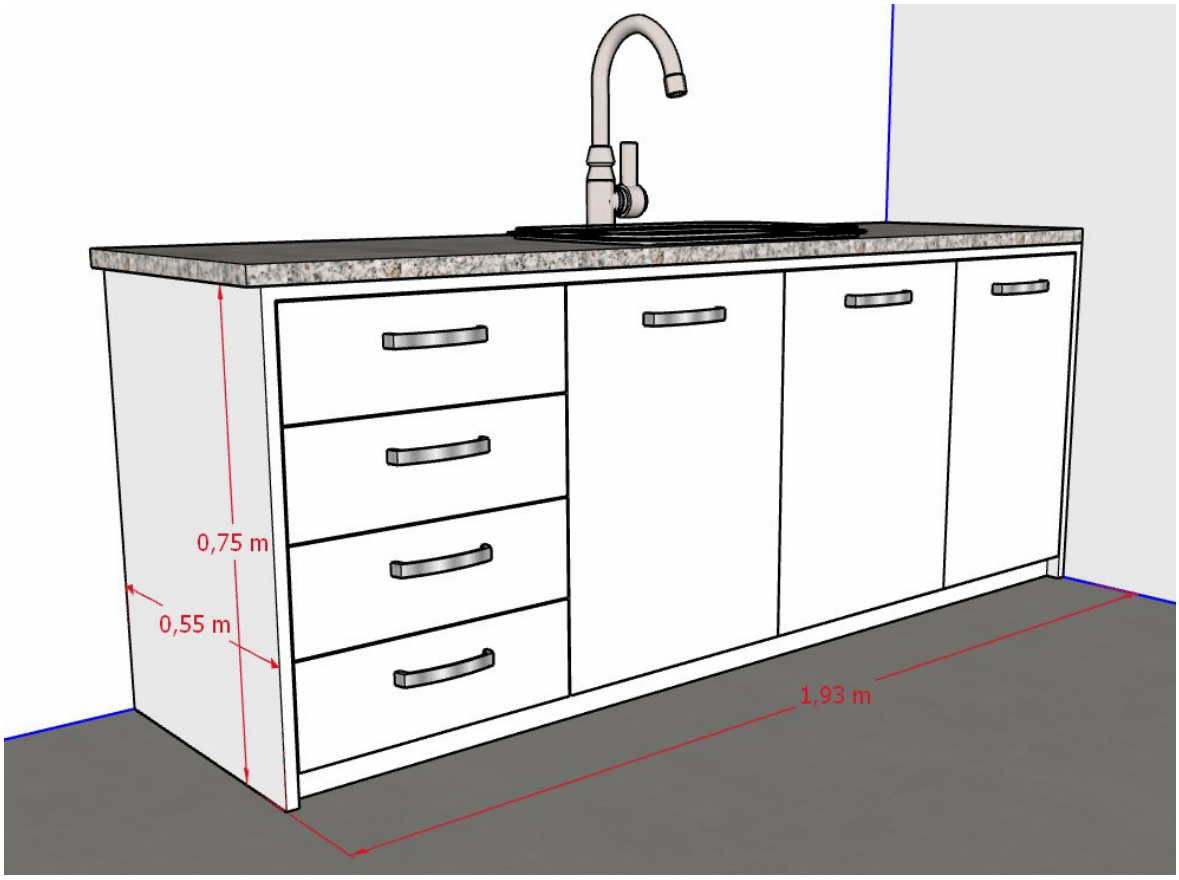

Referência do balcão existente – Móvel 19

RECEPÇÃO

Móvel 20 – PAINEL.

Descrição: Painel decorativo para fixação das placas de inauguração e reinauguração. **Execução:** o painel deve ser fixado diretamente na parede, garantindo a fixação compatível com o uso.

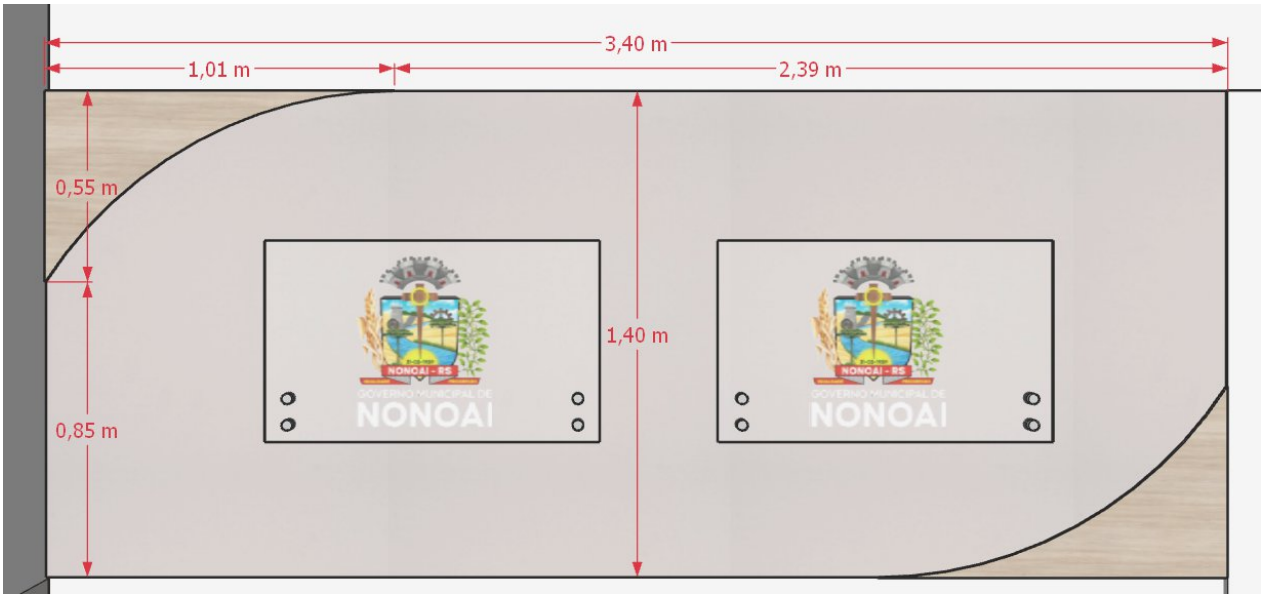

Referência Painel – Móvel 22

Móvel 21 – PAINEL TV.

Descrição: Painel para fixação da TV, deverá ter afastamento da parede para passagem, da fiação. **Execução:** O painel deve ser fixado na parede, garantindo a fixação compatível com o uso, pode ser realizado o encaixe em 45º, para futura manutenção e acesso a fiação.

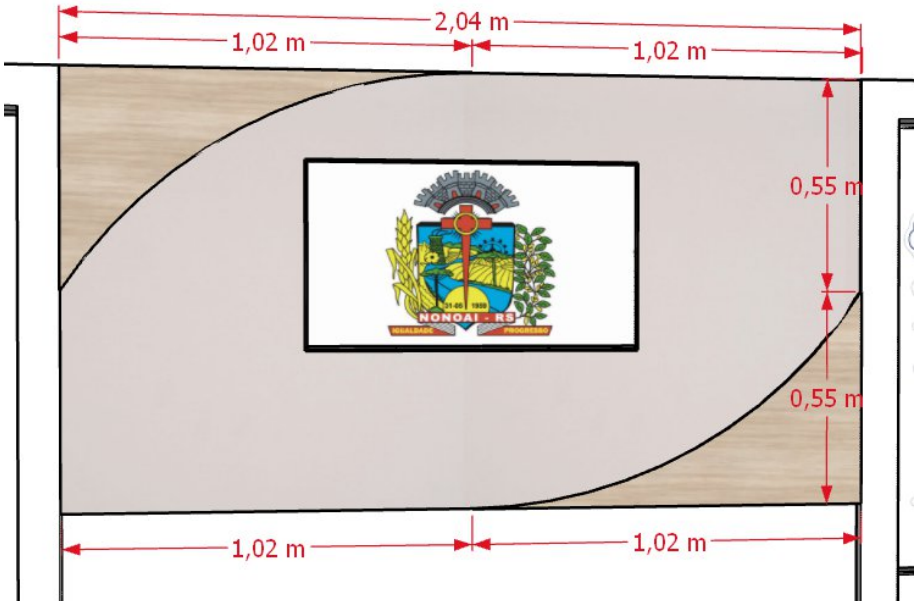

Referência Painel TV – Móvel 23

MÓVEL 22 – BALCÃO COM LAVATÓRIO E ESPELHO (4 UNIDADES IGUAIS)

Descrição: Balcão com 2 portas e prateleira intermediária interna, com pés metálicos de 5 a 7 cm de altura. Espelho fixado com botões fixadores. Bancada em granito Branco Minas ou similar; cuba cerâmica de embutir 40 x 35cm ou equivalente; torneira metálica de bica baixa.

Execução: Prever recortes, furações e espaço para instalações hidráulicas e manutenção. Conferir em obra as alturas finais considerando pés, caixaria e espessura da pedra.

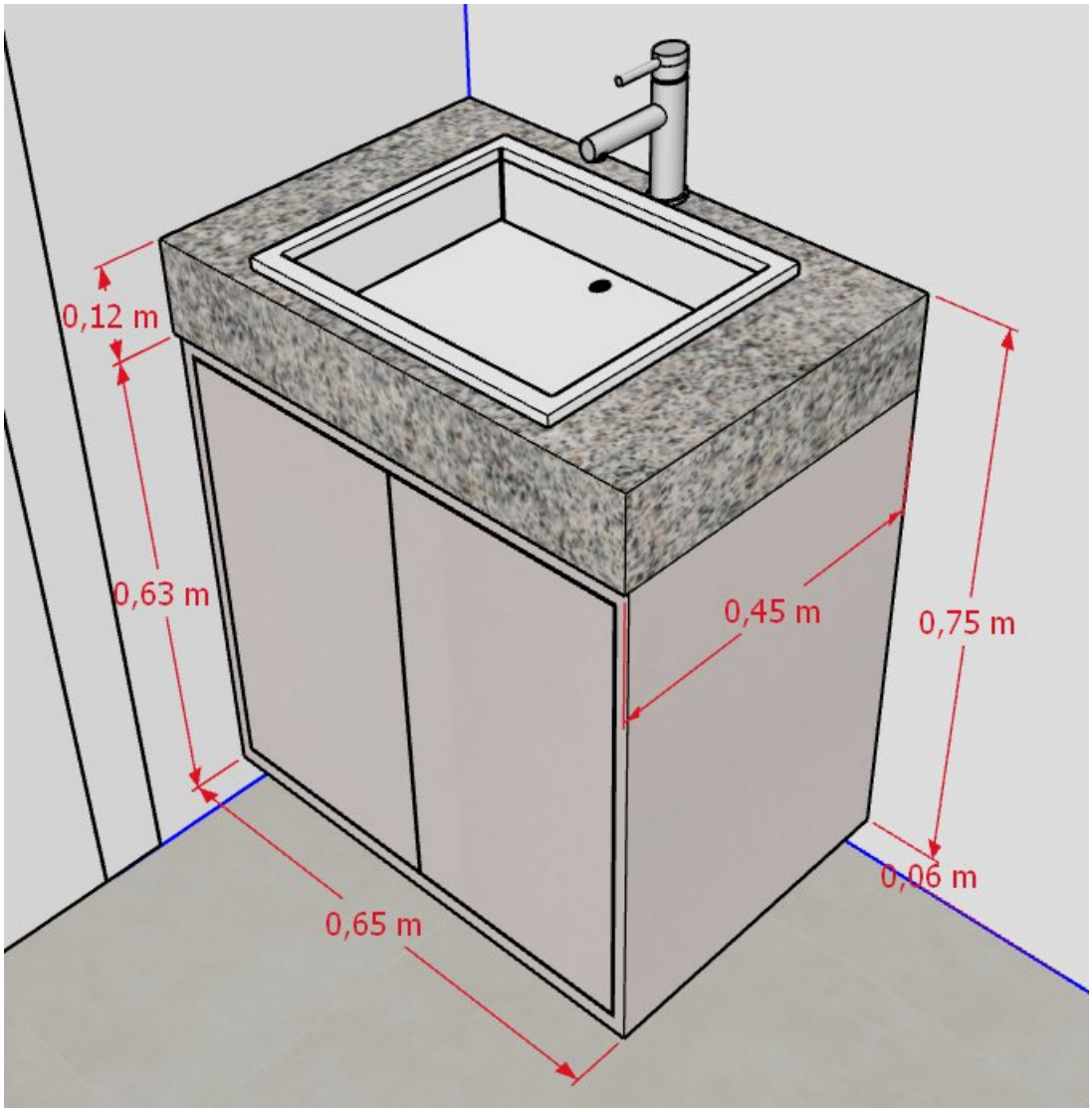

Detalhamento do balcão – Móvel 22

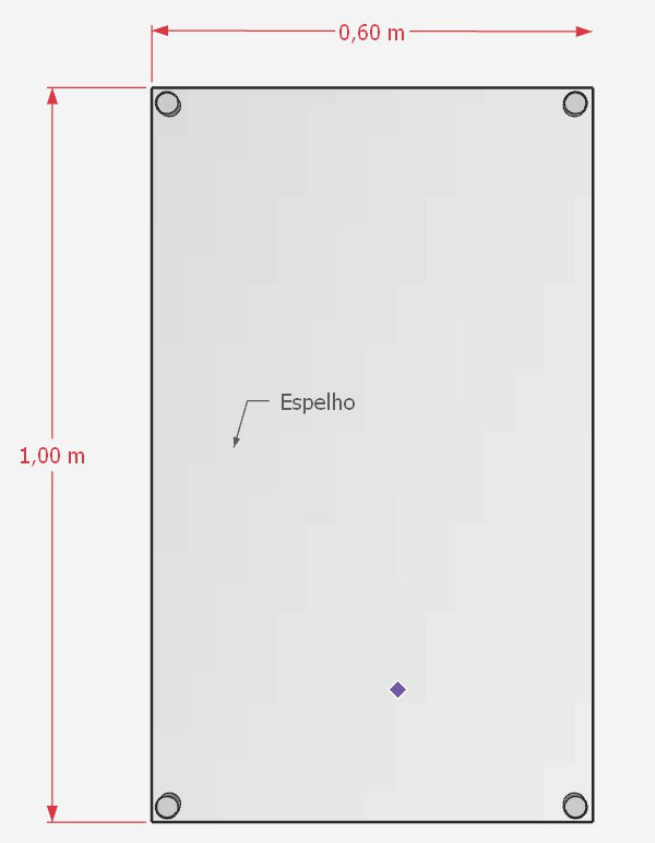

Detalhamento do espelho – Móvel 22

FARMÁCIA

Móvel 23 – Prateleiras.

Descrição: Prateleiras duplas para medicamentos, com vista frontal de 2cm para delimitar os medicamentos. **Execução:** Prever fixação com pino invisível, e se necessário fixar vista inferior, para apoio.

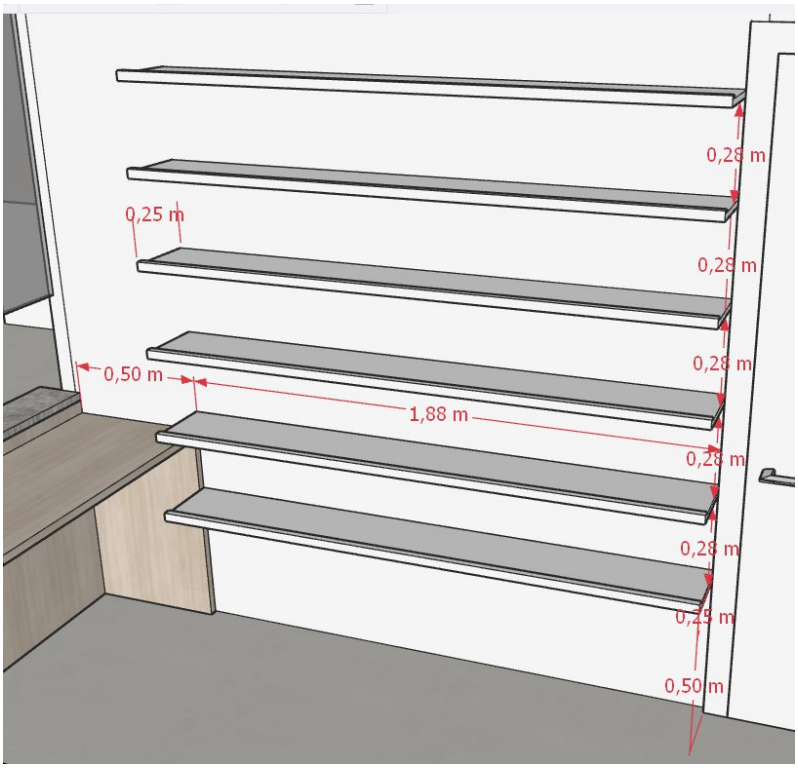

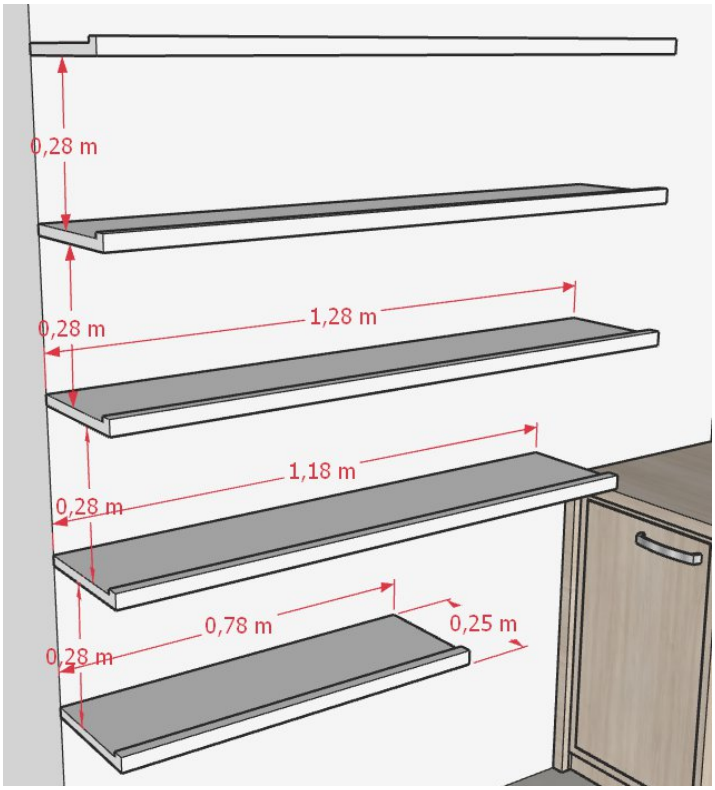

Móvel 24 - MESA E BALCÃO.

Descrição: Mesa de trabalho com balcão lateral, e prateleira intermediária. A porta deverá possuir chave.

Execução: Prever 1 tomada dupla embutida no tampo da mesa e passador de cabos. Garantir alinhamento, estabilidade e livre movimentação no vão de uso.

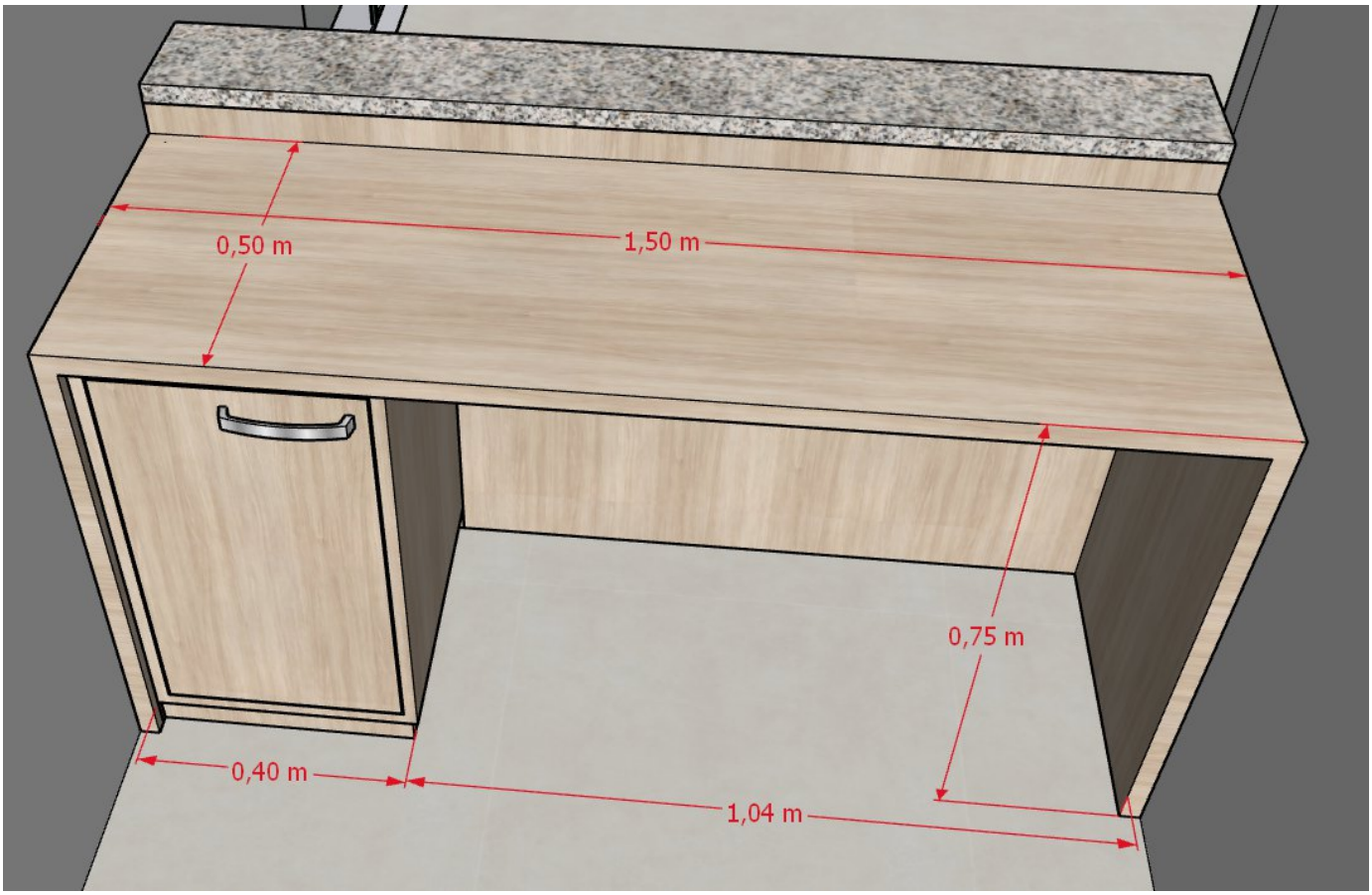

Referência Mesa – Móvel 24

Móvel 25 - ARMÁRIO ALTO 2 PORTAS

Descrição: Armário alto com 2 portas de DESLISANTES e 5 prateleiras internas. Puxador GOLA.

Execução: Garantir estabilidade do conjunto, alinhamento das portas e distribuição das prateleiras conforme desenho.

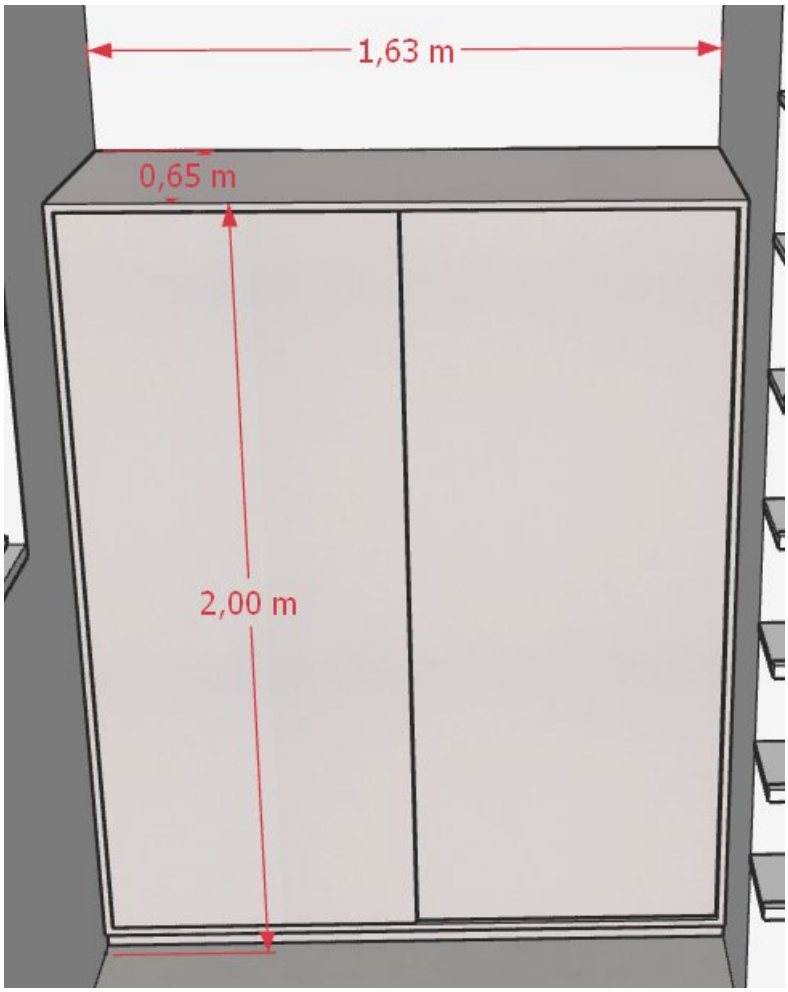

Referência Armário – Móvel 25

NOTA FINAL DE EXECUÇÃO

A fabricação deverá iniciar somente após conferência das medidas em obra e compatibilização com paredes, rodapés, pontos elétricos, hidráulicos, equipamentos e demais interferências. Em caso de divergência entre desenho, medida local e memorial, consultar a projetista/fiscalização antes da execução.

Carolina Dario – CAU 155857-9

ANEXOS



Recepção



Triagem



Sala da Dentista



Consultório

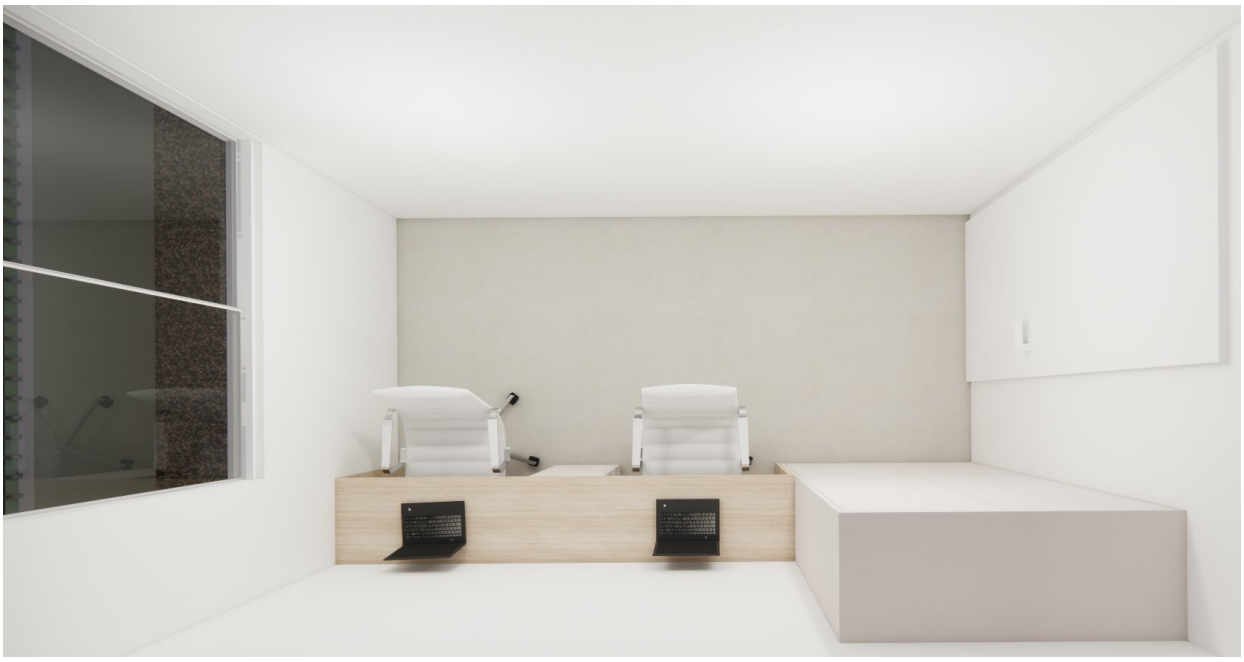

Sala dos Agentes de Saúde



Sala de enfermagem



Cozinha



Ambulatório



Esterilização



Farmácia