EMATER/RS ASCAR

GOVERNO DO ESTADO
RIO GRANDE DO SUL
SECRETARIA DA AGRICULTURA, PECUÁRIA, PRODUÇÃO SUSTENTÁVEL E IRRIGAÇÃO

1ª VIA - EMATER

Registro de Orientações Técnicas e ATERS e Termo de Compromisso

AVANÇAR NA AGROPECUÁRIA E NO DESENVOLVIMENTO RURAL – EIXO ESTRATÉGICO IRRIGA + RS – CISTERNAS – DEPARTAMENTO DE INFRAESTRUTURA RURAL, IRRIGAÇÃO E USOS MÚLTIPLOS DA ÁGUA – DINFRA (Contrato SEAPDR/RS e EMATER/RS)

1 – Entidade Executora

Nome	CNPJ
Associação Riograndense de Empreendimentos de Assistência Técnica e Extensão Rural - EMATER/RS	**89.161.475/0001-73**
Unidade de Serviço/Núcleo Operacional **Escritório Municipal de Paverama**	ESREG Lajeado

2 – Técnico (a)

Nome	CFTA
Aldacir Pretto	40218635087

3 – Local de Realização da Atividade

Estado	Município	Localidade
RS	Paverama	Pedra Grande

4 – Agricultor (a) assistido (a)

Nome	CPF
LADIMIR PEREIRA DE VARGAS	530.105.230-68

5 – Serviço

Projeto técnico, acompanhamento técnico do serviço, Laudo de Conclusão da cisterna, orientações técnicas de manejo inicial e manutenção.

6 – Recomendações técnicas ao beneficiário

6.1 – Assegurar que a cisterna esteja completamente vedada;
6.2 – Restringir o acesso dos animais e pessoas na estrutura instalada;
6.3 – Não plantar árvores de grande porte no raio de 20 metros da instalação;
6.4 – Realizar vistorias e limpezas conforme necessário (calhas e pré-filtro – mensal, reservatório – semestral;
6.5 – A água acumulada no reservatório não é indicada para o consumo humano ou de animais domésticos

7 – Recomendações complementares

As recomendações técnicas citadas no Quadro 6 deste documento foram repassadas ao beneficiário por escrito e de forma verbal durante as fases de elaboração do projeto técnico (levantamento de Campo), execução e conclusão da obra. Na referida data estamos realizando o registo das recomendações.

8 – Data da Execução da Visita

Paverama, 11 de julho de 2025.

9 – Assinaturas

Aldacir Pretto
ERNM I - Agropecuário
Téc. em Agropecuária
CFTA Nº 4021863508-7
ASCAR/EMATER-RS
Técnico (a)

Beneficiário (a)

PROJETO DE CISTERNA ESCAVADA

Escritório Municipal da Emater: PAVERAMA

Endereço do escritório municipal: Rua 4 de Julho, 7098 Centro

Data da elaboração do projeto: 11/07/2025 Telefone: (51)997496139

Profissional responsável pelo projeto: Aldacir Pretto

Número de registro no CREA: 40218635087 Formação técnica: Técnico Agrícola

1. Localização e Propriedade

Nome do proprietário: LADIMIR PEREIRA DE VARGAS CPF/CNPJ 530.105.230-68

Telefone: (51)981870695

Localidade do imóvel: Pedra Grande

Município sede do imóvel: Paverama

Finalidade do projeto: Irrigaçao de videira

SAD 69	Grau (°)	Min (')	Seg (")
Latitude:	29	37	39.42
Longitude:	51	45	04.11

2. Dados obtidos com levantamento das estruturas de captação (Telhados + Outras Fontes)

Dados das instalações exixtentes (aviário, pociga, galpão e etc.)

Comprimento 13 m

Largura 9 m

Largura do beiral 0,6 m

Captação Duas Água

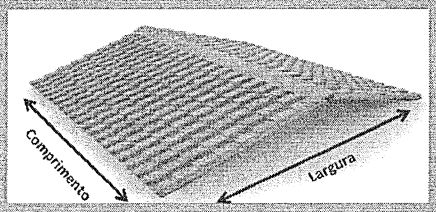

Área de captação

133 m²

Características climáticas

Município correspondente Taquari

Opção de definição Município correspondente

Precipitação pluviométrica média anual 119 mm

Precipitação pluviométrica média mensal mm

Contribuição de outras fontes de captação 0 litros/minuto

Volume acumulado de outras fontes de captação 0 m³ (30 dias)

Volume total dágua acumulado 13 m³

Característica do solo

Textura de solo Arenoso

Profundidade da cisterna 2 m

Escolher a profundidade da cisterna segundo textura:
Arenosos: 0 até 2,0 metros
Argilosos: 0 até 3,0 metros
Franco: 0 até 2,5 metros

3. Dados da cisterna

Largura da cisterna 6 metros

Número de vãos da cobertura da cisterna 5

Cada vão da cobertura da cisterna tem 1,5m de comprimento

ESTÁ CORRETO

4. Dados do projeto

Comprimento da cisterna área superior	8,5 m
Comprimento da cisterna área inferior	4,5 m
Largura da cisterna área superior	6 m
Largura da cisterna área inferior	2 m
Profundidade cisterna	2 m
Volume total calculado	60 m³
Volume total de água acumulado	13 m³

Área da geomenbrana

Área total da lona inferior	118 m²
Área total da lona superior	82 m²

PROJETO DE CISTERNA ESCAVADA

Escritório Municipal da Emater de: PAVERAMA
Endereço do escritório: Rua 4 de Julho, 7098 Centro
Técnico responsável pelo projeto: Aldacir Pretto
Número de registro no Crea: 40218635087
Data: 11/07/2025

MEMORIAL DESCRITIVO

1. Localização e propriedade:

Proprietário: LADIMIR PEREIRA DE VARGAS
Localidade: Pedra Grande
Município: Paverama
CPF: 530.105.230-68
Finalidade: Irrigaçao de videira

Latitude (S):	29	37	39.42
Longitude (WO):	51	45	04.11

2. Dados da cisterna:

Profundidade: 2,00 m

	Largura	Comprimento
Dimensões superiores:	6,00 m	8,50 m
Dimensões inferiores:	2,00 m	4,50 m
Volume total:	60 m³	

3. Área da geomembrana:

Lona inferior: 118 m²
Lona superior: 82 m²

4. Número de vãos de cobertura com **6,00** metros de largura: **5** Peças

5. Materiais dos blocos de concreto para chumbar as ferragens da cobertura:

Concreto: Traço 1:2,5:3 Volume: 0,29 m³

Número de blocos: 16 unidades

Dimensões dos blocos: 20x20x40

Cimento:	94 kg
Areia:	0,21 m³
Brita 1:	0,10 m³
Brita 2:	0,10 m³

Paverama 11/07/2025

Proprietário _____
LADIMIR PEREIRA DE VARGAS
CPF 530.105.230-68

Técnico _____
Aldacir Pretto
Crea 40218635087

6. PLANTA BAIXA

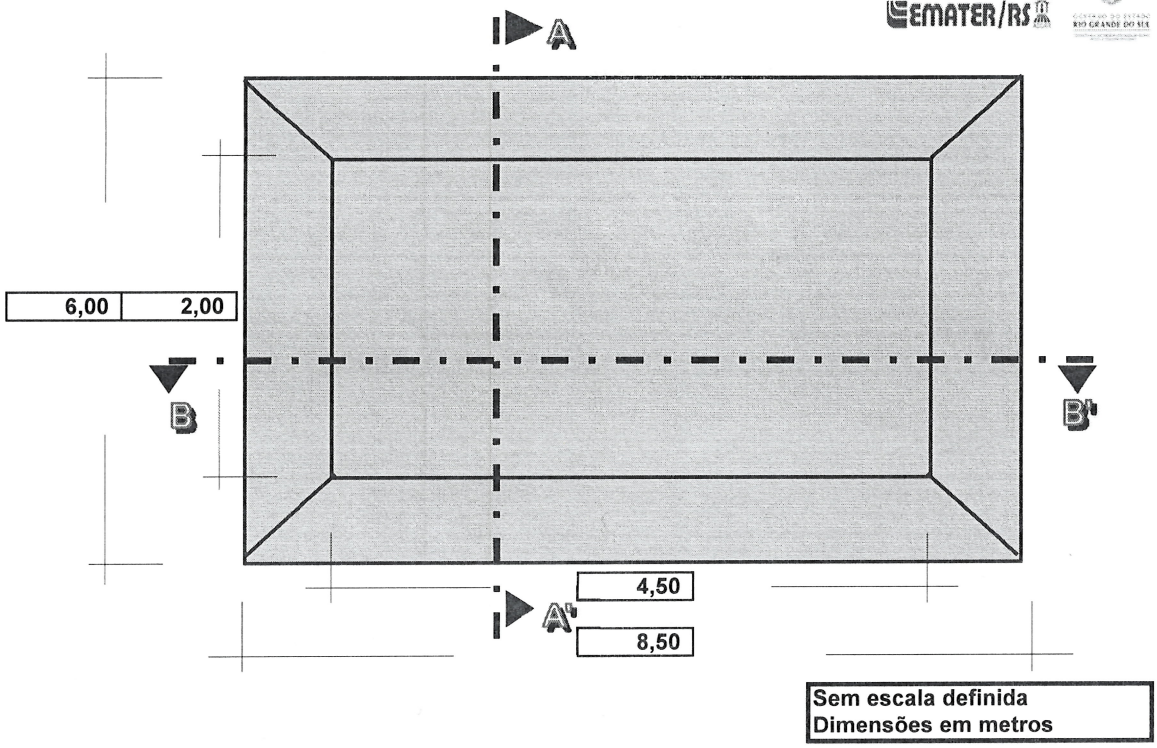

7. CORTE: B-B'

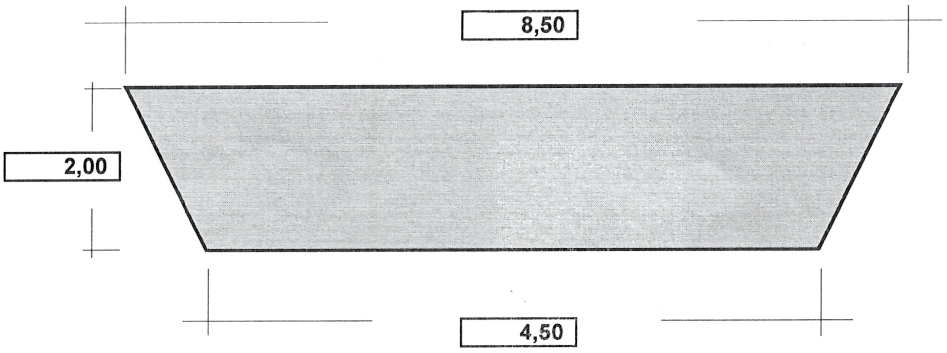

8. CORTE: A-A'

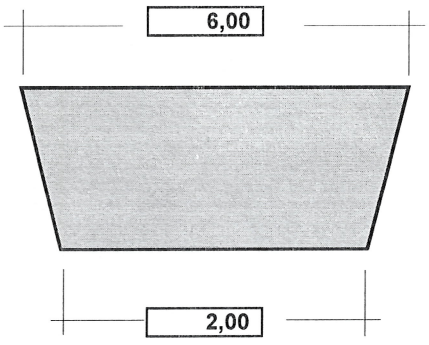

Paverama 11/07/2025

Proprietário _____
LADIMIR PEREIRA DE VARGAS
CPF 530.105.230-68

Técnico _____
Aldacir Pretto
Crea 40218635087

Orçamento

Execução de uma (01) cisterna com capacidade para 60.000 litros (60m³), com geomembrana de PEAD 0,8mm na parte inferior e na cobertura, estrutura da cobertura em aço galvanizado de 38,00mm x 1,25mm, parafusos de aço inox, com porta de acesso, instalação de ladrão e entrada e saída de água; Blocos de concreto para fixar a ferragem da cobertura; Bomba Elétrica d'água submersa de 0,5 CV; Cabo elétrico bi-isolado 1/3" 100 metros; Disjuntor Termomagnético de 15A;Tubo Polietileno 1/2", 100m de comprimento; Pré filtro para retirada de impurezas de áreas superiores a 200m² (para cano de 100mm de diâmetro).

DIMENSÕES DA CISTERNA CFE. PROJETO ANEXO

Valor da R$ da Cisterna:

Município e data:

EMATER/RS ASCAR

GOVERNO DO ESTADO
RIO GRANDE DO SUL
SECRETARIA DA AGRICULTURA, PECUÁRIA, PRODUÇÃO SUSTENTÁVEL E IRRIGAÇÃO

1ª VIA - EMATER

Registro de Orientações Técnicas e ATERS e Termo de Compromisso

AVANÇAR NA AGROPECUÁRIA E NO DESENVOLVIMENTO RURAL – EIXO ESTRATÉGICO IRRIGA + RS – CISTERNAS – DEPARTAMENTO DE INFRAESTRUTURA RURAL, IRRIGAÇÃO E USOS MÚLTIPLOS DA ÁGUA – DINFRA (Contrato SEAPDR/RS e EMATER/RS)

1 – Entidade Executora

Nome	CNPJ
Associação Riograndense de Empreendimentos de Assistência Técnica e Extensão Rural - EMATER/RS	**89.161.475/0001-73**
Unidade de Serviço/Núcleo Operacional **Escritório Municipal de Paverama**	ESREG Lajeado

2 – Técnico (a)

Nome	CFTA
Aldacir Pretto	40218635087

3 – Local de Realização da Atividade

Estado	Município	Localidade
RS	Paverama	Boa Esperança

4 – Agricultor (a) assistido (a)

Nome	CPF
LUÃ FELIPE GRILEITOV DE SOUZA	016.508.770-64

5 – Serviço

Projeto técnico, acompanhamento técnico do serviço, Laudo de Conclusão da cisterna, orientações técnicas de manejo inicial e manutenção.

6 – Recomendações técnicas ao beneficiário

6.1 – Assegurar que a cisterna esteja completamente vedada;
6.2 – Restringir o acesso dos animais e pessoas na estrutura instalada;
6.3 – Não plantar árvores de grande porte no raio de 20 metros da instalação;
6.4 – Realizar vistorias e limpezas conforme necessário (calhas e pré-filtro – mensal, reservatório – semestral;
6.5 – A água acumulada no reservatório não é indicada para o consumo humano ou de animais domésticos

7 – Recomendações complementares

As recomendações técnicas citadas no Quadro 6 deste documento foram repassadas ao beneficiário por escrito e de forma verbal durante as fases de elaboração do projeto técnico (levantamento de Campo), execução e conclusão da obra. Na referida data estamos realizando o registo das recomendações.

8 – Data da Execução da Visita

Paverama, 06 de março de 2026.

9 – Assinaturas

Aldacir Pretto
ER/MI I - Agropecuário
Téc. em Agropecuária
CFTA Nº 40218635908-7
ASCAR/EMATER-RS

Técnico (a)

Beneficiário (a)

PROJETO DE CISTERNA ESCAVADA

Escritório Municipal da Emater: PAVERAMA

Endereço do escritório municipal: Rua 4 de Julho, 7098 Centro

Data da elaboração do projeto: 06/03/2026 Telefone: (51)997496139

Profissional responsável pelo projeto: Aldacir Pretto

Número de registro no CREA: 40218635087 Formação técnica: Técnico Agrícola

1. Localização e Propriedade

Nome do proprietário: LUÃ FELIPE GRILEITOV DE SOUZA CPF/CNPJ 016.508.770-64

Telefone: (519) 9777 9119

Localidade do imóvel: Boa Esperança Baixa

Município sede do imóvel: Paverama

Finalidade do projeto: Irrigação de morango

SAD 69	Grau (°)	Min (')	Seg (")
Latitude:	29	36	31.80
Longitude:	51	44	41.02

2. Dados obtidos com levantamento das estruturas de captação (Telhados + Outras Fontes)

Dados das instalações exixtentes (aviário, pocilga, galpão e etc.)

Comprimento 40 m

Largura 5 m

Largura do beiral 0 m

Captação Meia Água

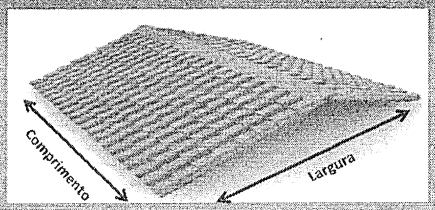

Área de captação

100 m²

Características climáticas

Município correspondente Taquari

Opção de definição Município correspondente

Precipitação pluviométrica média anual 119 mm

Precipitação pluviométrica média mensal 169 mm

Contribuição de outras fontes de captação 0 litros/minuto

Volume acumulado de outras fontes de captação 0 m³ (30 dias)

Volume total dágua acumulado 9 m³

Característica do solo

Textura de solo Arenoso

Profundidade da cisterna 2 m

Escolher a profundidade da cisterna segundo textura:
Arenosos: 0 até 2,0 metros
Argilosos: 0 até 3,0 metros
Franco: 0 até 2,5 metros

3. Dados da cisterna

Largura da cisterna 6 metros

Número de vãos da cobertura da cisterna 5

Cada vão da cobertura da cisterna tem 1,5m de comprimento

ESTÁ CORRETO

4. Dados do projeto

Comprimento da cisterna área superior	8,5 m
Comprimento da cisterna área inferior	4,5 m
Largura da cisterna área superior	6 m
Largura da cisterna área inferior	2 m
Profundidade cisterna	2 m
Volume total calculado	60 m³
Volume total de água acumulado	9 m³

Área da geomenbrana

Área total da lona inferior	118 m²
Área total da lona superior	82 m²

PROJETO DE CISTERNA ESCAVADA

Escritório Municipal da Emater de: PAVERAMA
Endereço do escritório: Rua 4 de Julho, 7098 Centro
Técnico responsável pelo projeto: Aldacir Pretto
Número de registro no Crea: 40218635087
Data: 06/03/2026

MEMORIAL DESCRITIVO

1. Localização e propriedade:

Proprietário: LUÃ FELIPE GRILEITOV DE SOUZA
Localidade: Boa Esperança Baixa
Município: Paverama
CPF: 016.508.770-64
Finalidade: Irrigação de morango

Latitude (S):	29	36	31.80
Longitude (WO):	51	44	41.02

2. Dados da cisterna:

Profundidade: 2,00 m

	Largura	Comprimento
Dimensões superiores:	6,00 m	8,50 m
Dimensões inferiores:	2,00 m	4,50 m
Volume total:	60 m³	

3. Área da geomembrana:

Lona inferior: 118 m²
Lona superior: 82 m²

4. Número de vãos de cobertura com **6,00** metros de largura: **5** Peças

5. Materiais dos blocos de concreto para chumbar as ferragens da cobertura:

Concreto: Traço 1:2,5:3 Volume: 0,29 m³

Número de blocos: 16 unidades

Dimensões dos blocos: 20x20x40

Cimento:	94 kg
Areia:	0,21 m³
Brita 1:	0,10 m³
Brita 2:	0,10 m³

Paverama 06/03/2026

Proprietário _____
LUÃ FELIPE GRILEITOV DE SOUZA
CPF 016.508.770-64

Técnico _____
Aldacir Pretto
Crea 40218635087

6. PLANTA BAIXA

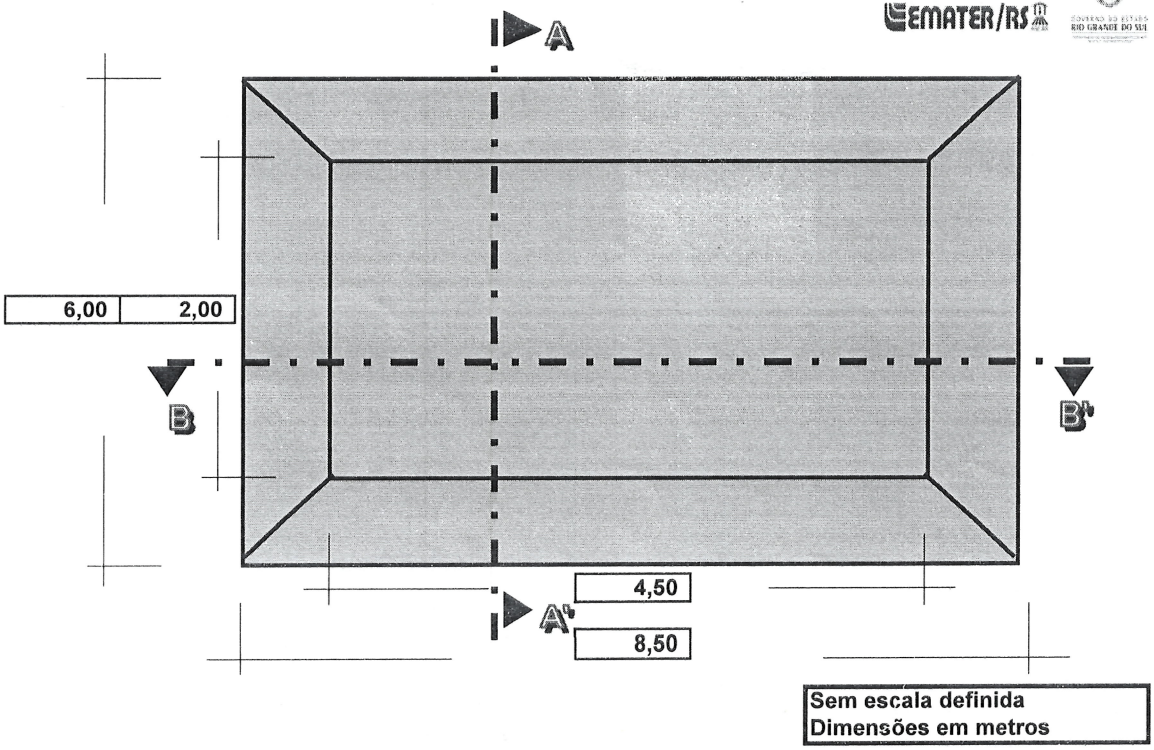

7. CORTE: B-B'

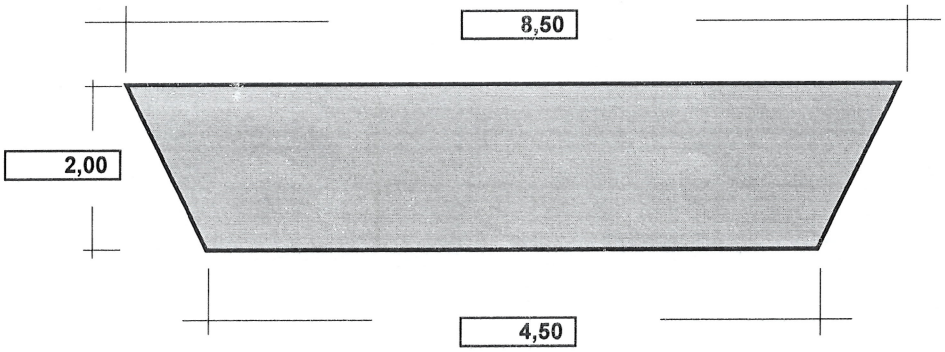

8. CORTE: A-A'

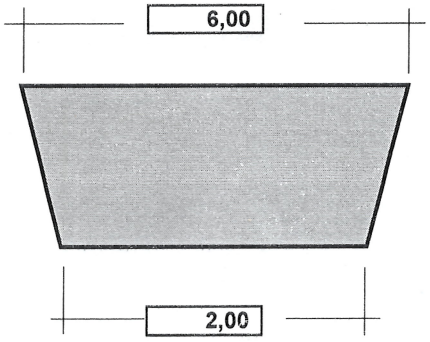

Paverama 06/03/2026

Proprietário _____
LUÃ FELIPE GRILEITOV DE SOUZA
CPF 016.508.770-64

Técnico _____
Aldacir Prefto
Crea 40218635087

Orçamento

Execução de uma (01) cisterna com capacidade para 60.000 litros (60m³), com geomembrana de PEAD 0,8mm na parte inferior e na cobertura, estrutura da cobertura em aço galvanizado de 38,00mm x 1,25mm, parafusos de aço inox, com porta de acesso, instalação de ladrão e entrada e saída de água; Blocos de concreto para fixar a ferragem da cobertura; Bomba Elétrica d'água submersa de 0,5 CV; Cabo elétrico bi-isolado 1/3" 100 metros; Disjuntor Termomagnético de 15A;Tubo Polietileno 1/2", 100m de comprimento; Pré filtro para retirada de impurezas de áreas superiores a 200m² (para cano de 100mm de diâmetro).

DIMENSÕES DA CISTERNA CFE. PROJETO ANEXO

Valor da R$ da Cisterna:

Município e data:

EMATER/RS ASCAR

GOVERNO DO ESTADO RIO GRANDE DO SUL
SECRETARIA DA AGRICULTURA, PECUÁRIA, PRODUÇÃO SUSTENTÁVEL E IRRIGAÇÃO

1ª VIA - EMATER

Registro de Orientações Técnicas e ATERS e Termo de Compromisso

AVANÇAR NA AGROPECUÁRIA E NO DESENVOLVIMENTO RURAL – EIXO ESTRATÉGICO IRRIGA + RS – CISTERNAS – DEPARTAMENTO DE INFRAESTRUTURA RURAL, IRRIGAÇÃO E USOS MÚLTIPLOS DA ÁGUA – DINFRA (Contrato SEAPDR/RS e EMATER/RS)

1 – Entidade Executora

Nome	CNPJ
Associação Riograndense de Empreendimentos de Assistência Técnica e Extensão Rural - EMATER/RS	**89.161.475/0001-73**
Unidade de Serviço/Núcleo Operacional **Escritório Municipal de Paverama**	ESREG Lajeado

2 – Técnico (a)

Nome	CFTA
Aldacir Pretto	40218635087

3 – Local de Realização da Atividade

Estado	Município	Localidade
RS	Paverama	Morro Bonito

4 – Agricultor (a) assistido (a)

Nome	CPF
ORACI RODRIGUES DE NEPOMUCENO	224.837.300-78

5 – Serviço

Projeto técnico, acompanhamento técnico do serviço, Laudo de Conclusão da cisterna, orientações técnicas de manejo inicial e manutenção.

6 – Recomendações técnicas ao beneficiário

6.1 – Assegurar que a cisterna esteja completamente vedada;
6.2 – Restringir o acesso dos animais e pessoas na estrutura instalada;
6.3 – Não plantar árvores de grande porte no raio de 20 metros da instalação;
6.4 – Realizar vistorias e limpezas conforme necessário (calhas e pré-filtro – mensal, reservatório – semestral;
6.5 – A água acumulada no reservatório não é indicada para o consumo humano ou de animais domésticos

7 – Recomendações complementares

As recomendações técnicas citadas no Quadro 6 deste documento foram repassadas ao beneficiário por escrito e de forma verbal durante as fases de elaboração do projeto técnico (levantamento de Campo), execução e conclusão da obra. Na referida data estamos realizando o registo das recomendações.

8 – Data da Execução da Visita

Paverama, 06 de março 2026.

9 – Assinaturas

Aldacir Pretto
ERMM I - Agropecuário
Téc. em Agropecuária
CFTA Nº 40218635087-7
ASCAR/EMATER-RS
Técnico (a)

Beneficiário (a)

PROJETO DE CISTERNA ESCAVADA

Escritório Municipal da Emater: PAVERAMA

Endereço do escritório municipal: Rua 4 de Julho, 7098 Centro

Data da elaboração do projeto: 06/03/2026 Telefone: (51)997496139

Profissional responsável pelo projeto: Aldacir Pretto

Número de registro no CREA: 40218635087 Formação técnica: Técnico Agrícola

1. Localização e Propriedade

Nome do proprietário: ORACI RODRIGUES DE NEPOMUCENO CPF/CNPJ 224.837.300-78

Telefone: (519) 9688 2722

SAD 69	Grau (°)	Min (')	Seg (")
Latitude:	29	35	23.17
Longitude:	51	44	16.69

Localidade do imóvel: Morro Bonito

Município sede do imóvel: Paverama

Finalidade do projeto: Irrigaçao de videira

2. Dados obtidos com levantamento das estruturas de captação (Telhados + Outras Fontes)

Dados das instalações exixtentes (aviário, pocilga, galpão e etc.)

Comprimento 20 m

Largura 5 m

Largura do beiral 0 m

Captação Duas Água

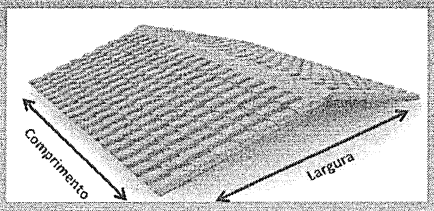

Área de captação

100 m²

Características climáticas

Município correspondente Taquari

Opção de definição Município correspondente

Precipitação pluviométrica média anual 119 mm

Precipitação pluviométrica média mensal 169 mm

Contribuição de outras fontes de captação 0 litros/minuto

Volume acumulado de outras fontes de captação 0 m³ (30 dias)

Volume total dágua acumulado 9 m³

Característica do solo

Textura de solo Arenoso

Profundidade da cisterna 2 m

Escolher a profundidade da cisterna segundo textura:
Arenosos: 0 até 2,0 metros
Argilosos: 0 até 3,0 metros
Franco: 0 até 2,5 metros

3. Dados da cisterna

Largura da cisterna 6 metros

Número de vãos da cobertura da cisterna 5

Cada vão da cobertura da cisterna tem 1,5m de comprimento

ESTÁ CORRETO

4. Dados do projeto

Comprimento da cisterna área superior	8,5 m
Comprimento da cisterna área inferior	4,5 m
Largura da cisterna área superior	6 m
Largura da cisterna área inferior	2 m
Profundidade cisterna	2 m
Volume total calculado	60 m³
Volume total de água acumulado	9 m³

Área da geomenbrana

Área total da lona inferior	118 m²
Área total da lona superior	82 m²

PROJETO DE CISTERNA ESCAVADA

EMATER/RS

Escritório Municipal da Emater de: PAVERAMA
Endereço do escritório: Rua 4 de Julho, 7098 Centro
Técnico responsável pelo projeto: Aldacir Pretto
Número de registro no Crea: 40218635087
Data: 06/03/2026

MEMORIAL DESCRITIVO

1. Localização e propriedade:

Proprietário: ORACI RODRIGUES DE NEPOMUCENO
Localidade: Morro Bonito
Município: Paverama
CPF: 224.837.300-78
Finalidade: Irrigaçao de videira

Latitude (S):	29	35	23.17
Longitude (WO):	51	44	16.69

2. Dados da cisterna:

Profundidade: 2,00 m

	Largura	Comprimento
Dimensões superiores:	6,00 m	8,50 m
Dimensões inferiores:	2,00 m	4,50 m
Volume total:	60 m³	

3. Área da geomembrana:

Lona inferior: 118 m²
Lona superior: 82 m²

4. Número de vãos de cobertura com **6,00** metros de largura: **5** Peças

5. Materiais dos blocos de concreto para chumbar as ferragens da cobertura:

Concreto: Traço 1:2,5:3 Volume: 0,29 m³

Número de blocos: 16 unidades

Dimensões dos blocos: 20x20x40

Cimento:	94 kg
Areia:	0,21 m³
Brita 1:	0,10 m³
Brita 2:	0,10 m³

Paverama 06/03/2026

Proprietário Oraci R de Nepomuceno
ORACI RODRIGUES DE NEPOMUCENO
CPF 224.837.300-78

Técnico Aldacir Pretto
Aldacir Pretto
Crea 40218635087

Orçamento

Execução de uma (01) cisterna com capacidade para 60.000 litros (60m³), com geomembrana de PEAD 0,8mm na parte inferior e na cobertura, estrutura da cobertura em aço galvanizado de 38,00mm x 1,25mm, parafusos de aço inox, com porta de acesso, instalação de ladrão e entrada e saída de água; Blocos de concreto para fixar a ferragem da cobertura; Bomba Elétrica d'água submersa de 0,5 CV; Cabo elétrico bi-isolado 1/3" 100 metros; Disjuntor Termomagnético de 15A;Tubo Polietileno 1/2", 100m de comprimento; Pré filtro para retirada de impurezas de áreas superiores a 200m² (para cano de 100mm de diâmetro).

DIMENSÕES DA CISTERNA CFE. PROJETO ANEXO

Valor da R$ da Cisterna:

Município e data: