DEPARTAMENTO MUNICIPAL DE ÁGUA E ESGOTOS
COORDENAÇÃO DE ELABORAÇÃO E APOIO AOS EDITAIS - GLIC/D-ADM/DMAE

PROCESSO ADMINISTRATIVO 26.10.000016635-7
EDITAL

PREGÃO ELETRÔNICO Nº 245/2026

O DEPARTAMENTO MUNICIPAL DE ÁGUA E ESGOTOS DO MUNICÍPIO DE PORTO ALEGRE, através da Gerência de Licitações e Contratos GLIC, sita na Rua Gastão Rhodes, 222, 1º andar, nesta Capital, torna público para conhecimento de todos os interessados que no dia e hora abaixo indicados será realizada licitação na modalidade **PREGÃO ELETRÔNICO**, que será regido pela Lei Federal n.º 14.133/2021, pela Lei Complementar 123/2006, pela Lei Complementar n.º 101/2000, pelo Código de Defesa do Consumidor, instituído pela Lei Federal n.º 8.078/90 e suas alterações, pela Lei Complementar Municipal n.º 881/2020, e pela Lei Municipal n.º 12.827/2021, Decretos Municipais 22.800/2024 e n.º 21.859/2023, pelas Normatizações Técnicas do DMAE, Instruções DG 591/2023, 592/2024, 594/2024, e subsidiariamente, pela Instrução Normativa SEGES/ME n. 73/2022, bem como pela legislação complementar vigente e pertinente à matéria, e pelas condições estabelecidas no presente Edital e seus anexos.

OBJETO: Uniformes para guarda municipal

VALOR ESTIMADO: SIGILOSO CONFORME IDG 594/2024

ABERTURA DAS PROPOSTAS: às 08h30min do dia 03/12/2026

INÍCIO DA FASE DE LANCES: às 9h do dia 03/12/2026

CRITÉRIO DE JULGAMENTO: MENOR PREÇO POR ITENS

MODO DE DISPUTA: ABERTO

BENEFÍCIO ME/EPP: DESEMPATE

Os documentos que integram o Edital serão disponibilizados nos seguintes locais:

a) **Portal Nacional de Contratações Públicas (PNCP)** - https://www.gov.br/pncp/pt-br

b) Portal de Compras Públicas (PCP) - https://www.portaldecompraspublicas.com.br

1. **DO OBJETO**

1.1. O presente Pregão Eletrônico tem por objeto a aquisição de ***Uniformes para guarda municipal*****,** de acordo com as especificações e os detalhamentos constantes neste edital e em seus Anexos.

1.2. A licitação será dividida em itens, conforme tabela anexa ao edital, facultando-se ao licitante a participação em quantos itens forem de seu interesse.

2. DA PARTICIPAÇÃO NA LICITAÇÃO.

2.1. Poderão participar deste Pregão os interessados que estiverem previamente credenciados no Portal de Compras Públicas

2.1.1 O cadastramento deverá ser feito no sítio https://portaldecompraspublicas.com.br .

2.1.2. A obtenção dos benefícios a que se refere o caput do art. 4º da Lei nº 14.133/2021 fica limitada às microempresas e às empresas de pequeno porte que, no ano - calendário de realização da licitação, ainda não tenham celebrado contratos com a Administração Pública cujos valores somados extrapolem a receita bruta máxima admitida para fins de enquadramento como empresa de pequeno porte (conforme art. 4º, §2, da Lei nº 14.133/2021).

2.1.3 O licitante responsabiliza-se exclusiva e formalmente pelas transações efetuadas em seu nome, assume como firmes e verdadeiras suas propostas e seus lances, inclusive os atos praticados diretamente ou por seu representante, excluída a responsabilidade do provedor do sistema ou do órgão ou entidade promotora da licitação por eventuais danos decorrentes de uso indevido das credenciais de acesso, ainda que por terceiros.

2.1.4. É de responsabilidade do cadastrado conferir a exatidão dos seus dados cadastrais e mantê-los atualizados junto aos órgãos responsáveis pela informação, devendo proceder, imediatamente, à correção ou à alteração dos registros tão logo identifique incorreção ou aqueles se tornem desatualizados.

2.1.5 A não observância do disposto no item anterior poderá ensejar desclassificação no momento da habilitação.

2.1.6. A participação no Pregão Eletrônico se dará por meio da digitação da senha pessoal e intransferível do representante credenciado e subsequente encaminhamento da proposta de preços, exclusivamente por meio do sistema eletrônico, observando data, horário e limites estabelecidos.

2.1.7. O envio da proposta vinculará o licitante ao cumprimento de todas as condições e obrigações inerentes ao certame.

2.1.8. Caberá ao licitante acompanhar todas as operações no sistema eletrônico durante a sessão pública do pregão, bem como as mensagens disponibilizadas através do site, desde a data da publicação do Edital até a sua homologação, ficando a Administração isenta de quaisquer responsabilidades diante da inobservância das mensagens emitidas pelo sistema ou da desconexão deste.

2.2. Não poderão disputar esta licitação:

2.2.1. Aquele que não atenda às condições deste Edital e seu(s) anexo(s);

2.2.2. Autor do anteprojeto, do projeto básico ou do projeto executivo, pessoa física ou jurídica, quando a licitação versar sobre serviços ou fornecimento de bens a ele relacionados;

2.2.3. Empresa, isoladamente ou em consórcio, responsável pela elaboração do projeto básico ou do projeto executivo, ou empresa da qual o autor do projeto seja dirigente, gerente, controlador, acionista ou detentor de mais de 5% (cinco por cento) do capital com direito a voto, responsável técnico ou subcontratado, quando a licitação versar sobre serviços ou fornecimento de bens a ela necessários;

2.2.4. Pessoa física ou jurídica que se encontre, ao tempo da licitação, impossibilitada de participar da licitação em decorrência de sanção que lhe foi imposta;

2.2.5. Aquele que mantenha vínculo de natureza técnica, comercial, econômica, financeira, trabalhista ou civil com dirigente do órgão ou entidade contratante ou com agente público que desempenhe função na licitação ou atue na fiscalização ou na gestão do contrato, ou que deles seja cônjuge, companheiro ou parente em linha reta, colateral ou por afinidade, até o terceiro grau;

2.2.6. Empresas controladoras, controladas ou coligadas, nos termos da Lei nº 6.404, de 15 de dezembro de 1976, concorrendo entre si;

2.2.6.1. Também é vedada a participação de licitantes que tenham um mesmo procurador ou representante legal ou credenciado representando licitantes distintos, bem como tenham em sua composição societária sócios, gerentes ou diretores em comum, concorrendo entre si.

2.2.7. Pessoa física ou jurídica que, nos 5 (cinco) anos anteriores à divulgação do edital, tenha sido condenada judicialmente, com trânsito em julgado, por exploração de trabalho infantil, por submissão de trabalhadores a condições análogas às de escravo ou por contratação de adolescentes nos casos vedados pela legislação trabalhista;

2.2.8. Agente público do órgão ou entidade licitante;

2.2.9**.** Organizações da Sociedade Civil de Interesse Público - OSCIP, atuando nessa condição (Acórdão nº 746/2014-TCU-Plenário);

Nota explicativa: A vedação para a participação de consórcios deve ser justificada, na forma do art. 15 da Lei 14.133/2021

2.2.10. Não poderá participar, direta ou indiretamente, da licitação ou da execução do contrato agente público do órgão ou entidade contratante, devendo ser observadas as situações que possam configurar conflito de interesses no exercício ou após o exercício do cargo ou emprego, nos termos da legislação que disciplina a matéria, conforme § 1º do art. 9º da Lei n.º 14.133, de 2021.

2.2.11. Licitantes que realizaram doações em dinheiro, ou bem estimáveis em dinheiro, para partido político ou campanha eleitoral de candidato a cargo eletivo, a contar do dia 02 de outubro de 2015;

2.2.12. Licitantes que estiverem em regime de falência, insolvência civil, dissolução, liquidação ou concurso de credores;

2.2.13. sociedade que desempenhe atividade incompatível com o objeto da licitação;

2.2.14. empresas estrangeiras que não tenham representação legal no Brasil com poderes expressos para receber citação e responder administrativamente e judicialmente.

2.2.13. Pessoas jurídicas reunidas em consórcio.

2.3. O impedimento de que trata o item 2.2.4 será também aplicado ao licitante que atue em substituição a outra pessoa, física ou jurídica, com o intuito de burlar a efetividade da sanção a ela aplicada, inclusive a sua controladora, controlada ou coligada, desde que devidamente comprovado o ilícito ou a utilização fraudulenta da personalidade jurídica do licitante.

2.4. Em licitações e contratações realizadas no âmbito de projetos e programas parcialmente financiados por agência oficial de cooperação estrangeira ou por organismo financeiro internacional com recursos do financiamento ou da contrapartida nacional, não poderá participar pessoa física ou jurídica que integre o rol de pessoas sancionadas por essas entidades ou que seja declarada inidônea nos termos da Lei Federal nº 14.133/2021.

2.5. A vedação de que trata o item 2.2.8 estende-se a terceiro que auxilie a condução da contratação na qualidade de integrante de equipe de apoio, profissional especializado ou funcionário ou representante de empresa que preste assessoria técnica.

3. DA APRESENTAÇÃO DA PROPOSTA INICIAL

3.1. Na presente licitação, a fase de habilitação sucederá as fases de apresentação de propostas e lances e de julgamento.

3.2. Os licitantes encaminharão, exclusivamente por meio do sistema eletrônico, a proposta com o preço ou o percentual de desconto e descrição do objeto ofertado, conforme o critério de julgamento adotado neste Edital, até a data e o horário estabelecidos para abertura da sessão pública.

3.2.1. A etapa de envio da documentação supracitada será encerrada com a abertura da sessão pública.

3.3. No cadastramento da proposta inicial, o licitante declarará, em campo próprio do sistema, que :

3.3.1. está ciente e concorda com as condições contidas no edital e seus anexos, bem como de que a proposta apresentada compreende a integralidade dos custos para atendimento dos direitos trabalhistas assegurados na Constituição Federal, nas leis trabalhistas, nas normas infralegais, nas convenções coletivas de trabalho e nos termos de ajustamento de conduta vigentes na data de sua entrega em definitivo e que cumpre plenamente os requisitos de habilitação definidos no instrumento convocatório;

3.3.2. inexistem fatos impeditivos para a sua participação no certame;

3.3.3. não emprega menor de 18 (dezoito) anos em trabalho noturno, perigoso ou insalubre e não emprega menor de 16 (dezesseis) anos, salvo menor, a partir de 14 (quatorze) anos, na condição de aprendiz, nos termos do artigo 7°, XXXIII, da Constituição;

3.3.4. não possui, em sua cadeia produtiva, empregados executando trabalho degradante ou forçado, observando o disposto nos incisos III e IV do art. 1º e no inciso III do art. 5º da Constituição Federal;

3.3.5. cumpre as exigências de reserva de cargos para pessoa com deficiência e para reabilitado da Previdência Social, previstas em lei e em outras normas específicas;

3.4 O licitante organizado em cooperativa deverá declarar, ainda, em campo próprio do sistema eletrônico, que cumpre os requisitos estabelecidos no artigo 16 da Lei nº 14.133, de 2021

3.5. O fornecedor enquadrado como microempresa, empresa de pequeno porte ou sociedade cooperativa deverá declarar, ainda, que cumpre os requisitos estabelecidos no artigo 3° da Lei Complementar nº 123, de 2006, estando apto a usufruir do tratamento favorecido estabelecido em seus arts. 42 a 49, observado o disposto nos §§ 1º ao 3º do art. 4º, da Lei n.º 14.133, de 2021.

3.5.1. A falta da declaração de enquadramento da licitante como microempresa ou empresa de pequeno porte não conduzirá ao seu afastamento da licitação, mas tão somente dos benefícios da Lei Complementar nº 123, de 2006 , exceto nos itens exclusivos para participação de microempresas os empresas de pequeno porte, cuja falta acarretará o afastamento da licitação.

3.6. A falsidade da declaração de que trata os itens 3.3. e 3.5. sujeitará o licitante às sanções previstas na Lei nº 14.133, de 2021, e neste Edital.

3.7. Os licitantes poderão deixar de apresentar os documentos de habilitação que constem no Sistema de Cadastramento Unificado de Fornecedores -

SICAF (**exceto Qualificação Técnica),** assegurado aos demais licitantes o direito de acesso aos dados constantes dos sistemas.

3.8. As Microempresas e Empresas de Pequeno Porte deverão encaminhar a documentação de habilitação, ainda que haja alguma restrição de regularidade fiscal e trabalhista, nos termos do artigo 43° da Lei Complementar nº 123, de 2006 .

3.9. Os licitantes poderão retirar ou substituir a proposta ou, na hipótese de a fase de habilitação anteceder as fases de apresentação de propostas e lances e de julgamento, os documentos de habilitação anteriormente inseridos no sistema, até a abertura da sessão pública.

3.10. Não haverá ordem de classificação na etapa de apresentação da proposta, o que ocorrerá somente após os procedimentos de abertura da sessão pública e da fase de envio de lances.

3.11. Serão disponibilizados para acesso público os documentos que compõem a proposta dos licitantes convocados para apresentação de propostas, após a fase de envio de lances.

3.12. Caberá ao licitante interessado em participar da licitação acompanhar as operações no sistema eletrônico durante o processo licitatório e se responsabilizar pelo ônus decorrente da perda de negócios diante da inobservância de mensagens emitidas pela Administração ou de sua desconexão.

3.13. O licitante deverá comunicar imediatamente **ao provedor do sistema** qualquer acontecimento que possa comprometer o sigilo ou a segurança, para imediato bloqueio de acesso.

4. DO PREENCHIMENTO DA PROPOSTA

4.1. O licitante deverá enviar sua proposta mediante o preenchimento, no sistema eletrônico, dos seguintes campos:

4.1.1. Valor do **ITEM**, correspondente ao VALOR TOTAL da execução do objeto.

4.1.2. Os licitantes deverão apresentar proposta de MENOR PREÇO utilizando 2 (duas) casas depois da vírgula.

4.1.3. Descrição do objeto;

4.1.4. Unidade de Fornecimento;

4.1.5. Quantidade.

4.1.6.A Marca ofertada deverá ser obrigatoriamente especificada, na falta desta o nome do fabricante, podendo ser ofertada mais de uma marca, mantendo preço único;

4.1.6.1. Qualquer elemento que possa identificar a licitante importa na desclassificação da proposta, sem prejuízo das sanções previstas nesse Edital.

4.1.6.1.1. Quando da inserção da proposta no portal, atentar para que o campo marca/fabricante não seja preenchido com a denominação social da empresa (Ltda, S/A, Eireli, ME, EPP), a fim de evitar a identificação do licitante.

4.1.7. Atender: Anexo - Termo de Referência/Especificações Técnicas

4.1.8. Quando da apresentação da proposta final indicar:

4.1.8.1. Endereço eletrônico para fins de envio de correspondências e solicitações de entrega dos produtos.

4.1.8.2. Os preços deverão ser informados em moeda corrente nacional, devendo o valor proposto corresponder à quantidade e unidade de medida solicitada;

4.1.8.3. Poderão ser anexados catálogos e demais informações técnicas do objeto da licitação junto à proposta do licitante.

4.2. Todas as especificações do objeto contidas na proposta vinculam o licitante.

4.2.1. O licitante **NÃO PODERÁ** oferecer proposta em quantitativo inferior ao máximo previsto para a contratação.

4.2.2. O objeto desta contratação deverá ser executado em conformidade com o **ANEXO – Termo de Referência**, integrante do presente Edital.

4.3. Nos valores propostos estarão inclusos todos os custos operacionais, encargos previdenciários, trabalhistas, tributários, comerciais e quaisquer outros que incidam direta ou indiretamente na execução do objeto.

4.4. Os preços ofertados, tanto na proposta inicial, quanto na etapa de lances, serão de exclusiva responsabilidade do licitante, não lhe assistindo o direito de pleitear qualquer alteração, sob alegação de erro, omissão ou qualquer outro pretexto.

4.5. Se o regime tributário da empresa implicar o recolhimento de tributos em percentuais variáveis, a cotação adequada será a que corresponde à média dos efetivos recolhimentos da empresa nos últimos doze meses.

4.6. Independentemente do percentual de tributo inserido na planilha, no pagamento serão retidos na fonte os percentuais estabelecidos na legislação vigente.

4.7. A apresentação das propostas implica obrigatoriedade do cumprimento das disposições nelas contidas, em conformidade com o que dispõe o Termo de Referência, assumindo o proponente o compromisso de executar o objeto licitado nos seus termos, bem como de fornecer os materiais, equipamentos, ferramentas e utensílios necessários, em quantidades e qualidades adequadas à perfeita execução contratual, promovendo, quando requerido, sua substituição.

4.8. O DEPARTAMENTO é considerado consumidor final, sendo que o licitante deverá obedecer ao fixado no art. 155, § 2º, inciso VII da Constituição Federal.

4.9. O prazo de validade da proposta não será inferior a 90 (noventa) dias consecutivos, a contar da data de sua apresentação.

4.10. O descumprimento das regras supramencionadas pela Administração por parte dos contratados pode ensejar a responsabilização pelo Tribunal de Contas competente e, após o devido processo legal, gerar as seguintes consequências: assinatura de prazo para a adoção das medidas necessárias ao exato cumprimento da lei, nos termos do art. 71, inciso IX, da Constituição, ou condenação dos agentes públicos responsáveis e da empresa contratada ao pagamento dos prejuízos ao erário, caso verificada a ocorrência de superfaturamento por sobrepreço na execução do contrato.

5. DA ABERTURA DA SESSÃO, CLASSIFICAÇÃO DAS PROPOSTAS E FORMULAÇÃO DOS LANCES.

5.1. A abertura da presente licitação dar-se-á em sessão pública, por meio de sistema eletrônico, na data, horário e local indicados no Aviso de Abertura.

5.2. Os licitantes poderão retirar ou substituir a proposta ou os documentos de habilitação, quando for o caso, anteriormente inseridos no sistema, até a abertura da sessão pública.

5.2.1. Será desclassificada a proposta que identifique o licitante.

5.2.2. A desclassificação será sempre fundamentada e registrada no sistema, com acompanhamento em tempo real por todos os participantes.

5.2.3. A não desclassificação da proposta não impede o seu julgamento definitivo em sentido contrário, levado a efeito na fase de aceitação.

5.3. O sistema ordenará automaticamente as propostas classificadas, sendo que somente estas participarão da fase de lances.

5.4. O sistema disponibilizará campo próprio para troca de mensagens entre o Pregoeiro e os licitantes.

5.5. Iniciada a etapa competitiva, os licitantes deverão encaminhar lances exclusivamente por meio de sistema eletrônico, sendo imediatamente informados do seu recebimento e do valor consignado no registro.

5.6. O critério de julgamento adotado, na presente licitação, é o de **MENOR PREÇO POR ITEM.**

5.7. Será adotado para o envio de lances no pregão eletrônico o modo de disputa **ABERTO.**

5.8. Os licitantes poderão oferecer lances sucessivos, observando o horário fixado para abertura da sessão e as regras estabelecidas no Edital.

5.9. O licitante somente poderá oferecer lance de valor inferior ou percentual de desconto superior ao último por ele ofertado e registrado pelo sistema.

5.10. O intervalo mínimo de diferença de valores ou percentuais entre os lances, que incidirá tanto em relação aos lances intermediários quanto em relação à proposta que cobrir a melhor oferta deverá ser R$ 0,01 (um centavo).

5.11. O procedimento seguirá de acordo com o modo de disputa adotado.

5.12. Caso seja adotado para o envio de lances no pregão eletrônico o modo de disputa “aberto”, os licitantes apresentarão lances públicos e sucessivos, com prorrogações.

5.12.1. A etapa de lances da sessão pública terá duração de dez minutos e, após isso, será prorrogada automaticamente pelo sistema quando houver lance ofertado nos últimos dois minutos do período de duração da sessão pública.

5.12.2. A prorrogação automática da etapa de lances, de que trata o subitem anterior, será de dois minutos e ocorrerá sucessivamente sempre que houver lances enviados nesse período de prorrogação, inclusive no caso de lances intermediários.

5.12.3. Não havendo novos lances na forma estabelecida nos itens anteriores, a sessão pública encerrar-se-á automaticamente, e o sistema ordenará e divulgará os lances conforme a ordem final de classificação.

5.12.4. Definida a melhor proposta, se a diferença em relação à proposta classificada em segundo lugar for de pelo menos 5% (cinco por cento), o pregoeiro, auxiliado pela equipe de apoio, poderá admitir o reinício da disputa aberta, para a definição das demais colocações.

5.12.5. Após o reinício previsto no item supra, os licitantes serão convocados para apresentar lances intermediários.

5.13. Caso seja adotado para o envio de lances no pregão eletrônico o modo de disputa “aberto e fechado”, os licitantes apresentarão lances públicos e sucessivos, com lance final e fechado.

5.13.1. A etapa de lances da sessão pública terá duração inicial de quinze minutos. Após esse prazo, o sistema encaminhará aviso de fechamento iminente dos lances, após o que transcorrerá o período de tempo de até dez minutos, aleatoriamente determinado, findo o qual será automaticamente encerrada a recepção de lances.

5.13.2. Encerrado o prazo previsto no subitem anterior, o sistema abrirá oportunidade para que o autor da oferta de valor mais baixo e os das ofertas com preços até 10% (dez por cento) superiores àquela possam ofertar um lance final e fechado em até cinco minutos, o qual será sigiloso até o encerramento deste prazo.

5.13.3. No procedimento de que trata o subitem supra, o licitante poderá optar por manter o seu último lance da etapa aberta, ou por ofertar melhor lance.

5.13.4. Não havendo pelo menos três ofertas nas condições definidas neste item, poderão os autores dos melhores lances subsequentes, na ordem de classificação, até o máximo de três, oferecer um lance final e fechado em até cinco minutos, o qual será sigiloso até o encerramento deste prazo.

5.13.5. Após o término dos prazos estabelecidos nos subitens anteriores, o sistema ordenará e divulgará os lances segundo a ordem crescente de valores.

5.14. Caso seja adotado para o envio de lances no pregão eletrônico o modo de disputa “fechado e aberto”, poderão participar da etapa aberta somente os licitantes que apresentarem a proposta de menor preço/ maior percentual de desconto e os das propostas até 10% (dez por cento) superiores/inferiores àquela, em que os licitantes apresentarão lances públicos e sucessivos, até o encerramento da sessão e eventuais prorrogações.

5.14.1. Não havendo pelo menos 3 (três) propostas nas condições definidas no item 5.14, poderão os licitantes que apresentaram as três melhores propostas, consideradas as empatadas, oferecer novos lances sucessivos.

5.14.2. A etapa de lances da sessão pública terá duração de dez minutos e, após isso, será prorrogada automaticamente pelo sistema quando houver lance ofertado nos últimos dois minutos do período de duração da sessão pública.

5.14.3. A prorrogação automática da etapa de lances, de que trata o subitem anterior, será de dois minutos e ocorrerá sucessivamente sempre que houver lances enviados nesse período de prorrogação, inclusive no caso de lances intermediários.

5.14.4. Não havendo novos lances na forma estabelecida nos itens anteriores, a sessão pública encerrar-se-á automaticamente, e o sistema ordenará e divulgará os lances conforme a ordem final de classificação.

5.14.5. Definida a melhor proposta, se a diferença em relação à proposta classificada em segundo lugar for de pelo menos 5% (cinco por cento), o pregoeiro, auxiliado pela equipe de apoio, poderá admitir o reinício da disputa aberta, para a definição das demais colocações.

5.14.6. Após o reinício previsto no subitem supra, os licitantes serão convocados para apresentar lances intermediários.

5.15. Após o término dos prazos estabelecidos nos subitens anteriores, o sistema ordenará e divulgará os lances segundo a ordem crescente de valores

5.16. Não serão aceitos dois ou mais lances de mesmo valor, prevalecendo aquele que for recebido e registrado em primeiro lugar.

5.17. Durante o transcurso da sessão pública, os licitantes serão informados, em tempo real, do valor do menor lance registrado, vedada a identificação do licitante.

5.18. A manifestação de desistência do lance durante a fase de disputa deverá ser enviada exclusivamente pelo site da disputa e será analisada pelo Pregoeiro.

5.19. No caso de desconexão com o Pregoeiro, no decorrer da etapa competitiva do Pregão, o sistema eletrônico poderá permanecer acessível aos licitantes para a recepção dos lances, retomando o Pregoeiro, quando possível, sua atuação no certame, sem prejuízos dos atos realizados.

5.20. Quando a desconexão persistir por tempo superior a dez minutos, a sessão do Pregão Eletrônico será suspensa e reiniciada somente decorridas vinte e quatro horas após a comunicação do fato aos participantes, no sítio eletrônico utilizado para divulgação.

5.21. Caso o licitante não apresente lances, concorrerá com o valor de sua proposta.

5.22. Após a etapa de envio de lances, o sistema identificará as microempresas e empresas de pequeno porte participantes, procedendo à comparação com os valores da primeira colocada, se esta for empresa de maior porte, assim como das demais classificadas, para o fim de aplicar-se o disposto nos arts. 44 e 45 da LC nº 123, de 2006.

5.22.1. As propostas de microempresas e empresas de pequeno porte que se encontrarem na faixa de até 5% (cinco por cento) acima da melhor proposta ou melhor lance serão consideradas empatadas com a primeira colocada.

5.22.2. A mais bem classificada nos termos do subitem anterior terá o direito de encaminhar uma última oferta para desempate, obrigatoriamente em valor inferior ao da primeira colocada, no prazo de 5 (cinco) minutos controlados pelo sistema, contados após a comunicação automática para tanto.

5.22.3. Caso a microempresa ou a empresa de pequeno porte melhor classificada desista ou não se manifeste no prazo estabelecido, serão convocadas as demais licitantes microempresa e empresa de pequeno porte que se encontrem naquele intervalo de 5% (cinco por cento), na ordem de classificação, para o exercício do mesmo direito, no prazo estabelecido no subitem anterior.

5.22.4. No caso de equivalência dos valores apresentados pelas microempresas e empresas de pequeno porte que se encontrem nos intervalos estabelecidos nos subitens anteriores, será realizado sorteio entre elas para que se identifique aquela que primeiro poderá apresentar melhor oferta.

5.23. Caso a licitação seja exclusiva para participação de Microempresa e Empresa de Pequeno Porte, não se aplica o previsto nos itens 5.22.1 a 5.22.4.

5.24. Havendo eventual empate entre propostas ou lances, o critério de desempate será aquele previsto no art. 60 da Lei nº 14.133, de 2021, nesta ordem:

5.24.1. Disputa final, hipótese em que os licitantes empatados poderão apresentar nova proposta em ato contínuo à classificação;

5.24.2. Avaliação do desempenho contratual prévio dos licitantes, para a qual deverão preferencialmente ser utilizados registros cadastrais para efeito de atesto de cumprimento de obrigações previstos nesta Lei;

5.24.3. Desenvolvimento pelo licitante de ações de equidade entre homens e mulheres no ambiente de trabalho, conforme regulamento;

5.24.4. Desenvolvimento pelo licitante de programa de integridade, conforme orientações dos órgãos de controle.

5.25. Persistindo o empate, será assegurada preferência, sucessivamente, aos bens e serviços produzidos ou prestados por:

5.25.1. Empresas estabelecidas no território do Estado ou do Distrito Federal do órgão ou entidade da Administração Pública estadual ou distrital licitante ou, no caso de licitação realizada por órgão ou entidade de Município, no território do Estado em que este se localize;

5.25.2. Empresas brasileiras;

5.25.3. Empresas que invistam em pesquisa e no desenvolvimento de tecnologia no País;

5.25.4. Empresas que comprovem a prática de mitigação, nos termos da Lei nº 12.187, de 29 de dezembro de 2009.

5.26. Encerrada a etapa de envio de lances da sessão pública, na hipótese da proposta do primeiro colocado permanecer acima do preço máximo ou inferior ao desconto definido para a contratação, o pregoeiro poderá negociar condições mais vantajosas, após definido o resultado do julgamento.

5.27. A negociação poderá ser feita com os demais licitantes, segundo a ordem de classificação inicialmente estabelecida, quando o primeiro colocado, mesmo após a negociação, for desclassificado em razão de sua proposta permanecer acima do preço máximo definido pela Administração.

5.28. A negociação será realizada por meio do sistema, podendo ser acompanhada pelos demais licitantes.

5.29. O resultado da negociação será divulgado a todos os licitantes e anexado aos autos do processo licitatório

5.30. O pregoeiro solicitará ao licitante mais bem classificado que, no prazo de 04 (quatro) horas contados de sua solicitação, envie a proposta adequada ao último lance ofertado após a negociação realizada, acompanhada, se for o caso, dos documentos complementares, quando necessários à confirmação daqueles exigidos neste Edital e já apresentados.

5.31. É facultado ao pregoeiro prorrogar o prazo estabelecido, a partir de solicitação fundamentada feita no chat pelo licitante, antes de findo o prazo.

5.32. Após a negociação do preço, o Pregoeiro iniciará a fase de aceitação e julgamento da proposta.

5.33. Da sessão, o sistema gerará ata circunstanciada, na qual estarão registrados todos os atos do procedimento e as ocorrências relevantes

6. DA FASE DE JULGAMENTO DA PROPOSTA VENCEDORA.

6.1. Encerrada a etapa de negociação, o pregoeiro verificará se o licitante provisoriamente classificado em primeiro lugar atende às condições de participação no certame, conforme previsto no art. 14 da Lei nº 14.133/2021, legislação correlata e no item 3.5 do edital, especialmente quanto à existência de sanção que impeça a participação no certame ou a futura contratação, mediante às seguintes consultas:

6.1.1 Sistema de Cadastramento Unificado de Fornecedores - SICAF (https://www3.comprasnet.gov.br/sicaf-web/index.jsf).

6.1.2. Cadastro Nacional de Empresas Inidôneas e Suspensas - CEIS, mantido pela Controladoria-Geral da União (https://www.portaltransparencia.gov.br/sancoes/ceis);

6.1.3. Cadastro Nacional de Empresas Punidas – CNEP, mantido pela Controladoria-Geral da União (https://www.portaltransparencia.gov.br/sancoes/cnep;

6.1.4. Relação de Inidôneos, mantida pelo Tribunal de Contas da União - TCU (https://contas.tcu.gov.br/ords/f?p=1660:3:0);

6.2. A consulta aos cadastros será realizada em nome da empresa licitante e de seu sócio majoritário, por força do artigo 12 da Lei n° 8.429, de 1992.

6.3. As consultas de licitantes pessoa jurídica indicadas nas letras do item 6.1.2, 6.1.3. e 6.1.4. poderá ser substituída pela Consulta Consolidada de Pessoa Jurídica do TCU.

6.4. A tentativa de burla será verificada por meio dos vínculos societários, linhas de fornecimento similares, dentre outros, conforme disposto na Instrução Normativa nº 3/2018 do Governo Federal.

6.5. O licitante será convocado para manifestação previamente a uma eventual desclassificação, conforme disposto na Instrução Normativa nº 3/2018 do Governo Federal.

6.6. Constatada a existência de sanção, o licitante será reputado inabilitado, por falta de condição de participação.

6.7. Na hipótese de inversão das fases de habilitação e julgamento, caso atendidas as condições de participação, será iniciado o procedimento de habilitação.

6.8. Caso o licitante provisoriamente classificado em primeiro lugar tenha se utilizado de algum tratamento favorecido às ME/EPPs, o pregoeiro verificará se faz jus ao benefício, em conformidade com os itens 2.8.1 e 3.3.2 deste edital.

6.9. Verificadas as condições de participação e de utilização do tratamento favorecido, o pregoeiro examinará a proposta classificada em primeiro lugar quanto à adequação ao objeto e à compatibilidade do preço em relação ao máximo estipulado para contratação neste Edital e em seus anexos.

6.10. Será desclassificada a proposta vencedora que:

6.10.1. contiver vícios insanáveis;

6.10.2. não obedecer às especificações técnicas;

6.10.3. apresentar preços inexequíveis ou permanecerem acima do preço máximo definido para a contratação;

6.10.4. não tiverem sua exequibilidade demonstrada, quando exigido pela Administração;

6.10.5. apresentar desconformidade com quaisquer outras exigências deste Edital, de seus anexos, ou da legislação em vigor, desde que insanável.

6.11. No caso de bens e serviços em geral, é indício de inexequibilidade das propostas valores inferiores a 50% (cinquenta por cento) do valor orçado pela Administração, conforme art. 34 da Instrução Normativa 73/2022 do Governo Federal.

6.11.1. A inexequibilidade, na hipótese de que trata o caput, só será considerada após diligência do pregoeiro, que comprove:

6.11.1.1. que o custo do licitante ultrapassa o valor da proposta; e

6.11.1.2. inexistirem custos de oportunidade capazes de justificar o vulto da oferta.

6.12. Se houver indícios de inexequibilidade da proposta de preço, ou em caso da necessidade de esclarecimentos complementares, poderão ser efetuadas diligências, para que a empresa comprove a exequibilidade da proposta.

6.13. Os valores unitários da proposta não poderão ser superiores aos valores unitários constantes da planilha de custos.

6.14. Para fins de análise da proposta quanto ao cumprimento das especificações do objeto, poderá ser colhida a manifestação escrita do setor requisitante ou da área especializada no objeto.

6.15. Caso o custo global estimado do objeto licitado tenha sido decomposto em seus respectivos custos unitários por meio de Planilha de Custos e Formação de Preços elaborada pela Administração, o licitante classificado em primeiro lugar será convocado para apresentar Planilha por ele elaborada, com os respectivos valores adequados ao valor final da sua proposta, sob pena de não aceitação da proposta.

6.16. Erros no preenchimento da planilha não constituem motivo para a desclassificação da proposta. A planilha poderá ser ajustada pelo fornecedor, no prazo indicado pelo sistema, desde que não haja majoração do preço.

6.16.1. O ajuste de que trata este dispositivo se limita a sanar erros ou falhas que não alterem a substância das propostas.

6.17. Se a proposta ou lance vencedor for desclassificado, o Pregoeiro examinará a proposta ou lance subsequente, e, assim sucessivamente, na ordem de classificação.

6.18. Fica facultado à Administração solicitar amostra dos produtos cotados, que deverá ser apresentada no prazo máximo de 03 (três) dias úteis contados da solicitação pelo Pregoeiro, podendo ser prorrogado a critério do Departamento.

6.18.1. No caso de não haver entrega da amostra ou ocorrer atraso na entrega, sem justificativa aceita pelo Pregoeiro, ou havendo entrega de amostra fora das especificações previstas neste Edital, a proposta do licitante será recusada.

6.19. Os resultados das avaliações serão divulgados por meio de mensagem no sistema.

6.20. Se a(s) demonstração(ões) apresentada(s) pelo primeiro classificado não for(em) aceita(s), o Pregoeiro analisará a aceitabilidade da proposta ou lance ofertado pelo segundo colocado classificado. Seguir-se-á com a verificação da(s) demonstração(ões) e assim, sucessivamente, até a verificação de uma que atenda às especificações constantes no termo de referência.

6.21. As amostras aprovadas pelo Departamento ficarão retidas até o recebimento definitivo do material, podendo ser incorporada ao lote a ser entregue.

6.21.1. A devolução da amostra deverá ser ajustada diretamente com o pregoeiro responsável pela licitação, contato pelo endereço eletrônico: julgamento@dmae.prefpoa.com.br.

6.21.2. As amostras reprovadas deverão ser retiradas em até 15 dias úteis após o resultado da análise, caso não sejam retiradas, no prazo informado, o Departamento providenciará o descarte do material.

6.21.3. Para a retirada das amostras deverá ser realizado contato junto ao pregoeiro através do endereço eletrônico: julgamento@dmae.prefpoa.com.br.

6.21.4. As amostras entregues poderão ser testadas/utilizadas e sofrer danos, não havendo, nestes casos ressarcimento ao fornecedor.

6.22. Quando o proponente indicar mais de uma marca para o produto ofertado, o DMAE se reserva o direito de escolher a que melhor lhe convier, por ocasião da elaboração do julgamento.

6.23. Poderá ser solicitada comprovação de que o material não altera a qualidade da água e não oferece risco à saúde, conforme Legislação vigente, nas aquisições de materiais que entram em contato com a água.

7. DA HABILITAÇÃO

7.1. Encerrada a fase de julgamento das propostas, o licitante vencedor deverá apresentar os documentos de habilitação, através de sistema eletrônico no prazo de 4 (quatro) horas, a partir da convocação do pregoeiro. Na hipótese de a fase de habilitação anteceder a fase de apresentação de propostas e lances, os licitantes encaminharão, por meio do sistema, simultaneamente os documentos de habilitação e a proposta com o preço ou o percentual de desconto.

7.1.1. A documentação exigida para fins de habilitação jurídica, fiscal, social e trabalhista e econômico-financeira (exceto Qualificação Técnica) poderá ser substituída pelo registro cadastral no SICAF.

7.1.2. Os documentos de habilitação não abrangidos pelo registro cadastral deverão ser enviados conforme previsão do item 7.1 deste Edital.

7.2. Somente haverá a necessidade de comprovação do preenchimento de requisitos mediante apresentação dos documentos originais não-digitais quando houver dúvida em relação à integridade do documento digital ou quando a lei expressamente o exigir.

7.3. As empresas estrangeiras que não funcionem no País deverão apresentar documentos equivalentes, na forma de regulamento previsto no art. 70, parágrafo único, da Lei Federal nº 14.133/2021.

7.4. Se os Certificados, Declarações, Registros e Certidões não tiverem prazo de validade declarado no próprio documento, da mesma forma que não conste previsão em legislação específica, os referidos documentos deverão ter sido emitidos há, no máximo, 180 (cento e oitenta) dias consecutivos, contados até a data da realização da licitação.

7.5. Os documentos exigidos para fins de habilitação poderão ser apresentados em original ou cópia.

7.6. A verificação pelo pregoeiro, em sítios eletrônicos oficiais de órgãos e entidades emissores de certidões constitui meio legal de prova, para fins de habilitação.

7.7. É de responsabilidade do licitante conferir a exatidão dos seus dados cadastrais e mantê-los atualizados junto aos órgãos responsáveis pela informação, devendo proceder, imediatamente, à correção ou à alteração dos registros tão logo identifique incorreção ou aqueles se tornem desatualizados.

7.7.1. A não observância do disposto no item anterior poderá ensejar desclassificação no momento da habilitação.

7.8. A verificação no registro cadastral ou a exigência dos documentos nele não contidos somente será feita em relação ao licitante vencedor.

7.8.1. Os documentos relativos à regularidade fiscal somente serão exigidos, em qualquer caso, em momento posterior ao julgamento das propostas, e apenas do licitante mais bem classificado.

7.9.2. Respeitada a exceção do subitem anterior, relativa à regularidade fiscal, quando a fase de habilitação anteceder as fases de apresentação de propostas e lances e de julgamento, a verificação ou exigência do presente subitem ocorrerá em relação a todos os licitantes.

7.10**.** Após a entrega dos documentos de habilitação, não será admitida a substituição ou a apresentação de novos documentos, salvo em sede de diligência, na forma do art. 64 da Lei 14.133/2021, para:

7.10.1. complementação de informações acerca dos documentos já apresentados pelos licitantes e desde que necessária para apurar fatos existentes à época da abertura do certame; e

7.10.2. atualização de documentos cuja validade tenha expirado após a data de recebimento da proposta.

7.11. Não serão aceitos como documentação hábil a suprir exigências deste Edital pedidos de inscrição, protocolos, cartas ou qualquer outro documento que visem a substituir os exigidos, exceto nos casos admitidos pela legislação.

7.12. Na análise dos documentos de habilitação, a comissão de contratação poderá sanar erros ou falhas, que não alterem a substância dos documentos e sua validade jurídica, mediante decisão fundamentada, registrada em ata e acessível a todos, atribuindo-lhes eficácia para fins de habilitação e classificação.

7.13. Na hipótese de o licitante não atender às exigências para habilitação, o pregoeiro examinará a proposta subsequente e assim sucessivamente, na ordem de classificação, até a apuração de uma proposta que atenda ao presente edital.

7.14. Somente serão disponibilizados para acesso público os documentos de habilitação do licitante cuja proposta atenda ao edital de licitação, após concluídos os procedimentos de que trata o subitem anterior.

7.15. A comprovação de regularidade fiscal e trabalhista das microempresas e das empresas de pequeno porte somente será exigida para efeito de contratação, e não como condição para participação na licitação (art. 42 da LC 123/2006).

7.16. Quando a fase de habilitação anteceder a de julgamento e já tiver sido encerrada, não caberá exclusão de licitante por motivo relacionado à habilitação, salvo em razão de fatos supervenientes ou só conhecidos após o julgamento.

7.17. Constatado o atendimento às exigências estabelecidas no edital, o licitante será declarado vencedor.

7.18. Serão inabilitadas as licitantes que não atenderam as exigências para habilitação contidas neste edital.

7.19. Os documentos necessários e suficientes para demonstrar a capacidade do licitante de realizar o objeto da licitação, exigidos para fins de habilitação, nos termos dos arts. 62 a 70 da Lei Federal nº 14.133, de 2021, estão arrolados no **ANEXO I - DOCUMENTOS DE HABILITAÇÃO.**

7.20. Será verificado se o licitante apresentou declaração de que atende aos requisitos de habilitação, respondendo pela veracidade das informações prestadas, na forma da lei (art. 63, I, da Lei nº 14.133/2021).

7.21. Será verificado se o licitante apresentou no sistema, sob pena de inabilitação, a declaração de que cumpre as exigências de reserva de cargos para pessoa com deficiência e para reabilitado da Previdência Social, previstas em lei e em outras normas específicas.

7.22. O licitante deverá apresentar, sob pena de desclassificação, declaração de que suas propostas econômicas compreendem a integralidade dos custos para atendimento dos direitos trabalhistas assegurados na Constituição Federal, nas leis trabalhistas, nas normas infralegais, nas convenções coletivas de trabalho e nos termos de ajustamento de conduta vigentes na data de entrega das propostas.

8. DOS RECURSOS

8.1. A interposição de recurso referente ao julgamento das propostas, à habilitação ou inabilitação de licitantes, à anulação ou revogação da licitação, observará o disposto no art. 165 da Lei nº 14.133, de 2021.

8.2. O prazo recursal é de 3 (três) dias úteis, contados da data de intimação ou de lavratura da ata.

8.3. Quando o recurso apresentado impugnar o julgamento das propostas ou o ato de habilitação ou inabilitação do licitante:

8.3.1. O prazo para a manifestação da intenção de recorrer não será inferior a 30 (trinta) minutos.

8.3.2. O prazo para apresentação das razões recursais será iniciado na data de intimação ou de lavratura da ata de habilitação ou inabilitação;

8.3.3. Na hipótese de adoção da inversão de fases prevista no § 1º do art. 17 da Lei nº 14.133/, de 2021, o prazo para apresentação das razões recursais será iniciado na data de intimação da ata de julgamento.

8.4. Os recursos deverão ser encaminhados em campo próprio do sistema.

8.5. O recurso será dirigido à autoridade que tiver editado o ato ou proferido a decisão recorrida, a qual poderá reconsiderar sua decisão no prazo de 3 (três) dias úteis, ou, nesse mesmo prazo, encaminhar recurso para a autoridade superior, a qual deverá proferir sua decisão no prazo de 10 (dez) dias úteis, contado do recebimento dos autos.

8.6. Os recursos interpostos fora do prazo não serão conhecidos.

8.7. O prazo para apresentação de contrarrazões ao recurso pelos demais licitantes será de 3 (três) dias úteis, contados da data da intimação ou da divulgação da interposição do recurso, assegurada a vista imediata dos elementos indispensáveis à defesa de seus interesses.

8.8. O recurso e o pedido de reconsideração terão efeito suspensivo do ato ou da decisão recorrida até que sobrevenha decisão final da autoridade competente.

8.9. O acolhimento do recurso invalida tão somente os atos insuscetíveis de aproveitamento.

9. DA ADJUDICAÇÃO E HOMOLOGAÇÃO

9.1. Encerradas as fases de julgamento e habilitação, e exauridos os recursos administrativos, o processo licitatório será encaminhado à autoridade superior para adjudicar o objeto e homologar o procedimento, observado o disposto no art. 71 da Lei nº 14.133, de 2021.

10. DA DOTAÇÃO ORÇAMENTÁRIA

10.1 Os recursos necessários para suporte do contrato, onerarão a dotação nº **4000-2526-339030230000-1.501.400**, vínculo orçamentário 400.

10.2 A dotação relativa aos exercícios financeiros subsequentes será indicada após aprovação da Lei Orçamentária respectiva e liberação dos créditos correspondentes, mediante apostilamento.

11. DO CONTRATO OU INSTRUMENTO EQUIVALENTE

11.1. As obrigações decorrentes do fornecimento de bens a serem firmadas entre a Administração e o fornecedor, serão formalizadas através de contrato ou nota de empenho/instrumento equivalente, observando-se as condições estabelecidas neste Edital, seus anexos e na legislação vigente.

11.2. A Administração poderá substituir o instrumento de contrato por outro instrumento hábil nos casos de compras com entrega imediata e integral dos bens adquiridos e dos quais não resultem obrigações futuras, inclusive quanto a assistência técnica, independentemente de seu valor, na forma do

art. 95 da Lei 14.133, de 2021 .

11.3. Nas situações em que a formalização da contratação se der por meio de instrumento equivalente, o licitante vencedor receberá o mesmo pelo e-mail informado na proposta.

11.4. Será facultado à Administração, quando o convocado não assinar o termo de contrato ou não aceitar o instrumento equivalente, no prazo e nas condições estabelecidas, convocar os licitantes remanescentes, na ordem de classificação, para a celebração do contrato nas condições propostas pelo licitante vencedor.

11.4.1. Caso nenhum dos licitantes aceite a contratação nos termos do item anterior, a Administração, observados o valor estimado e sua eventual atualização, nos termos do edital, poderá:

a) convocar os licitantes remanescentes para negociação, na ordem de classificação, com vistas à obtenção de preço melhor, mesmo que acima do preço do adjudicatário;

b) adjudicar e celebrar o contrato nas condições ofertadas pelos licitantes remanescentes, atendida a ordem classificatória, quando frustrada a negociação de melhor condição.

11.5. A adjudicatária deverá comprovar, no momento da assinatura do Contrato ou do recebimento do instrumento equivalente, a manutenção das condições demonstradas para habilitação no Edital.

11.5.1. Caso não haja a manutenção de tais condições, aplicável o procedimento estipulado no item 11.6.

11.6. O objeto contratual poderá ser acrescido ou reduzido de acordo com o disposto no art. 125 da Lei Federal nº 14.133/2021.

11.7. Explicitamente emitir decisão sobre todas as solicitações e reclamações relacionadas à execução do presente Contrato, ressalvados os requerimentos manifestamente impertinentes, meramente protelatórios ou de nenhum interesse para a boa execução do ajuste;

11.7.1. A Administração terá o prazo de 60 (sessenta) dias úteis a contar da data do requerimento para decidir, admitida a prorrogação motivada, por igual período.

11.8. Farão parte integrante do contrato ou do instrumento equivalente todos os elementos apresentados pelo licitante vencedor que tenham servido de base à licitação, bem como as condições estabelecidas neste Edital e seus anexos.

11.9**.** Demais disposições contratuais constam no Termo de Referência.

12. DA ENTREGA

12.1. O material deverá ser entregue dentro do prazo e no endereço que consta na nota de empenho ou instrumento equivalente, mediante a apresentação da cópia do empenho, juntamente com a nota fiscal correspondente à respectiva entrega.

12.1.1. Os locais para entrega serão todos no Município de Porto Alegre - RS.

12.1.2. O recebimento dos materiais será em dias úteis, de segunda-feira a sexta-feira, das 8h30min às 11h30min e das 13h30min às 16h30min.

12.1.3. Não serão aceitas entregas de produtos via Empresa de Correios e Telégrafos (ECT).

12.2. O objeto da presente licitação deverá ser entregue conforme especificações constantes nos anexos deste Edital.

12.2.1. A definição dos tamanhos e disponibilização da logotipia deverão ser solicitadas à área demandante, através do telefone (51) 3289-9888, e-mail: castanho@dmae.prefpoa.com.br, com Marco Castanho.

12.3**.** O **prazo de entrega do quantitativo total da mercadoria deverá ser em até 30 dias** consecutivos **após a entrega do empenho.**

12.4. O prazo de entrega se iniciará a contar do dia útil seguinte ao envio da nota de empenho por e-mail ao **FORNECEDOR**, independente de manifestação sobre o seu recebimento;

12.4.1. O prazo de entrega poderá ser prorrogado, quando solicitado pelo **FORNECEDOR**, desde que requerido antes da data limite para o respectivo fornecimento e condicionada à ocorrência de motivo justificado, devidamente comprovado e aceito pela Administração, de acordo com a legislação vigente.

12.4.1.1. A solicitação de prorrogação de prazo deverá ser encaminhada ao e-mail que consta na nota de empenho.

12.4.2. Para as compras com entrega imediata, na forma do art. 6 inciso X da Lei Federal nº 14.133/2021, o prazo total da entrega não poderá ser superior ao prazo de até 30 (trinta) dias da ordem de fornecimento.

12.4.3. O licitante vencedor deverá responsabilizar-se pelo transporte, carga e descarga do(s) material(is) até o local de entrega indicado na nota de empenho ou instrumento hábil, dentro do Município de Porto Alegre.

12.5. O **FORNECEDOR** é responsável por garantir as condições necessárias para o recebimento, por meio eletrônico, da(s) nota(s) de empenho ou outro instrumento substituto, devendo manter atualizado seu endereço eletrônico junto ao **DEPARTAMENTO**.

12.6. O recebimento provisório deverá efetuado no prazo de 5 (cinco) dias úteis, a contar da entrega do material, de forma sumária, pelo servidor responsável por seu acompanhamento e fiscalização, para efeito de posterior verificação de sua conformidade com as especificações constantes no Termo de Referência e na Proposta, observado o disposto na alínea “a” do inciso II do art. 140 da Lei Federal nº 14.133/2021.

12.7. O recebimento definitivo será efetuado pelo servidor responsável ou comissão designada no prazo de 15 (quinze) dias úteis, a contar do recebimento provisório, após a verificação da qualidade e quantidade do material e consequente aceitação mediante termo detalhado que comprove o atendimento das exigências do termo de referência e as especificações técnicas, observado o disposto na alínea “b” do inciso II do art. 140 da Lei Federal nº 14.133/2021.

12.7.1. O prazo para recebimento definitivo poderá ser excepcionalmente prorrogado, de forma justificada, por igual período, quando houver necessidade de diligências para a aferição do atendimento das exigências contratuais.

12.8. Os bens poderão ser rejeitados, no todo ou em parte, quando em desacordo com as especificações constantes no Termo de Referência e na proposta, devendo ser substituídos no prazo de 5 (cinco) dias úteis, a contar da notificação ao **FORNECEDOR**, às suas custas, sem prejuízo das cominações previstas no Ato Convocatório, na Lei Federal nº 14.133/2021 e alterações posteriores e no Código de Defesa do Consumidor e da aplicação das penalidades.

12.9. Por ocasião do recebimento dos produtos, o **DEPARTAMENTO** se reserva o direito de inspeção por laboratório externo de reconhecida competência técnica, as suas expensas, conforme norma da ABNT, e especificações do **DEPARTAMENTO**, constante no Edital;

12.9.1. Caso os produtos não sejam aprovados, as despesas decorrentes dessa inspeção deverão ser ressarcidas pelo **FORNECEDOR**.

12.9.2. Quando os produtos forem entregues desmontados, estes deverão ser montados sob a responsabilidade e ônus da contratada, no prazo de até 05 (cinco) dias úteis após a solicitação do **DEPARTAMENTO**.

12.10. No caso de controvérsia sobre a execução do objeto, quanto à dimensão, qualidade e quantidade, deverá ser observado o teor do art. 143 da Lei

Federal nº 14.133, de 2021, comunicando-se o **FORNECEDOR** para emissão de Nota Fiscal referente à parcela incontroversa da execução do objeto, para efeito de liquidação e pagamento.

12.11. O prazo para a solução, pelo **FORNECEDOR**, de inconsistências na execução do objeto ou de saneamento da nota fiscal ou de instrumento de cobrança equivalente, verificadas pela Administração durante a análise prévia à liquidação de despesa, não será computado para os fins do recebimento definitivo.

12.12. O recebimento provisório ou definitivo não excluirá a responsabilidade civil pela solidez e pela segurança do serviço nem a responsabilidade ético-profissional pela perfeita execução do contrato.

12.13. O(s) material(is) têm garantia pelo período indicado no termo de referência, durante o qual o licitante vencedor compromete-se a substituir, sem qualquer ônus para o **DEPARTAMENTO**, todas as partes e/ou componentes que vierem a apresentar defeito comprovadamente de fabricação.

13. DA FISCALIZAÇÃO

13.1. A fiscalização do contrato será exercida por servidor(es) designado(s) pelo **DEPARTAMENTO**, conforme as normas e os procedimentos determinados na Decreto Municipal n.º 23.743/2026 e suas alterações posteriores.

13.2. A fiscalização deverá observar e fazer cumprir as legislações pertinentes e relativas à matéria, especialmente a Lei Municipal nº 12.827, de 2021 e suas alterações.

13.2.1. Compete à fiscalização disponibilizar todas as informações sobre a quantidade e a qualidade dos produtos/materiais/equipamentos enviados pelo **FORNECEDOR** por meio de arquivos eletrônicos de modo transparente e objetivo, na *internet*, para que a sociedade possa auxiliar no controle e na fiscalização do objeto contratado.

13.3. O órgão ou entidade contratante terá pleno poder para fiscalizar e acompanhar o fornecimento dos produtos/materiais/equipamentos, diretamente através dos fiscais de contrato, objetivando:

13.3.1. Sustar o fornecimento dos produtos/materiais/equipamentos contratados, total ou parcialmente, bem como diligenciar para que sejam aplicadas aos **FORNECEDORES** as penalidades previstas em cláusula contratual e;

13.3.2. Constatar que as providências requeridas ao **FORNECEDOR**, estão sendo cumpridas.

13.4. A fiscalização de que trata esta cláusula não exclui nem reduz a responsabilidade do **FORNECEDOR**, inclusive perante terceiros, por qualquer irregularidade, ainda que resultante de imperfeições técnicas, vícios redibitórios, etc. e na ocorrência desta, não implica em corresponsabilidade do órgão contratante ou de seus agentes e prepostos, de conformidade com o art. 120 da Lei 14.133, de 2021.

14. DO PAGAMENTO

14.1. Os pagamentos deverão ser efetuados após a regular liquidação da despesa, observado o art. 63 da Lei Federal nº 4.320, de 1964 e os arts. 141 a 146 da Lei 14.133, de 2021, até a última quarta ou sexta-feira anterior ao 30º (trigésimo) dia, contados a partir do recebimento da respectiva nota fiscal ou instrumento de cobrança equivalente pelo **DEPARTAMENTO**.

14.1.1 Consideram-se efetivamente realizados, na forma da Lei Municipal nº 12.827/2021, e suas alterações, os serviços e bens efetivamente executados e atestados pela fiscalização;

14.2. O pagamento somente será liberado mediante apresentação da nota fiscal ou instrumento de cobrança equivalente com a descrição detalhada do objeto, com a execução devidamente atestada pela fiscalização designada pelo órgão demandante, acompanhada de qualquer obrigação acessória e/ou necessária, ainda que não especificada no Edital;

14.3. A nota fiscal ou instrumento de cobrança equivalente com defeitos ou vícios, ou que não cumprir com o disposto acima, deverá ser retificada/substituída/complementada, reiniciando-se o prazo de pagamento após a regularização, sem quaisquer ônus para o **DEPARTAMENTO**.

14.4. A nota fiscal deverá ser apresentada constando:

14.4.1. O número do Cadastro Nacional de Pessoa Jurídica (CNPJ) fornecido na fase de habilitação da licitação;

14.4.2. O número da nota de empenho ou do contrato que a demanda se refere;

14.4.3. O número da licitação;

14.4.4. Se é optante pelo Regime Especial Unificado de Arrecadação de Tributos e Contribuições devidos pelas Microempresas e Empresas de Pequeno Porte (Simples Nacional), entregando o comprovante de adesão a esse regime;

14.4.5. O nome e o número do banco, número da agência bancária e o número da conta corrente onde deverá ser realizado o pagamento.

14.4.6. Dados do **DEPARTAMENTO para faturamento (a entrega deverá ser realizada no endereço constante na nota de empenho)**

· Departamento Municipal de Água e Esgotos

· CNPJ: 92.924.901/0001-98

· Inscrição Estadual: não contribuinte

· Inscrição Municipal: 038058-24

· Endereço: Rua Vinte e Quatro de Outubro, 200.

· Bairro: Moinhos de Vento – CEP 90510-000 – Porto Alegre/RS

14.5. Não serão realizados pagamentos diretamente a terceiros contratados pelo licitante vencedor, nos termos da Lei Federal nº 4.320, de 1964.

14.6. Se o vencimento do prazo para pagamento ocorrer em feriado, final de semana ou em dia sem expediente no **DEPARTAMENTO**, este dar-se-á no primeiro dia útil subsequente ao vencido.

14.7. Por ocasião do pagamento serão procedidas às retenções cabíveis na forma da legislação vigente.

14.8. Os pagamentos serão efetuados mediante crédito em conta corrente, conforme os dados fornecidos na nota fiscal (número do banco, da agência e da conta corrente).

14.9. O **FORNECEDOR** tem direito ao pagamento de correção monetária incidente sobre os valores das parcelas pagas com atraso, imputável exclusivamente ao **DEPARTAMENTO**, com base na variação do **IPCA** – Índice Nacional de Preços ao Consumidor Amplo, calculado pelo Instituto Brasileiro de Geografia e Estatística, ou índice oficial que venha a substituí-lo, a ser calculado “pro rata die”, desde o dia do vencimento do pagamento, conforme o Calendário de Pagamento, até o dia do seu efetivo pagamento.

14.10. Quando do pagamento, será efetuada a retenção tributária prevista na legislação aplicável.

14.11. O fornecimento deve ser mantido caso o atraso de pagamento não seja superior a 02 (dois) meses, contados da emissão da nota fiscal, nos termos do disposto no inciso IV do § 2º do art. 137 da Lei Federal nº 14.1337, de 2021, sob pena de aplicação das sanções cabíveis na hipótese de seu descumprimento.

14.12. A nota fiscal ou instrumento de cobrança equivalente deverá ser obrigatoriamente acompanhado da comprovação da regularidade fiscal mediante consulta aos sítios eletrônicos oficiais ou à documentação mencionada no art. 68 da Lei Federal nº 14.133/2021.

14.12.1. Constatando-se a situação de irregularidade do licitante vencedor, será providenciada sua notificação, por escrito, para que, no prazo de 5 (cinco) dias úteis, regularize sua situação ou, no mesmo prazo, apresente sua defesa. O prazo poderá ser prorrogado uma vez, por igual período, a critério do órgão/entidade requisitante do material.

14.12.2. Não havendo regularização ou sendo a defesa considerada improcedente, os órgãos ou as entidades demandantes deverão comunicar ao setor responsável pelo pagamento quanto à inadimplência do **FORNECEDOR**, bem como quanto à existência de pagamento a ser efetuado, a fim de que sejam acionados os meios pertinentes e necessários para garantir o recebimento de seus créditos, dando ciência da situação ao órgão gerenciador;

14.12.3. Persistindo a irregularidade, o requisitante do material deverá adotar as medidas necessárias para extinção contratual nos autos do processo administrativo correspondente, assegurado ao **FORNECEDOR** a ampla defesa.

14.12.4. Havendo a efetiva execução do objeto, os pagamentos serão realizados normalmente, até que se decida pela extinção contratual, caso o **FORNECEDOR** não regularize sua situação.

15. REAJUSTE

15.1. Os preços inicialmente contratados são fixos e irreajustáveis no prazo de 01 (um) ano contado da data do orçamento estimado, observada a Lei Federal 14.133, de 1º de abril de 2021.

15.2. Após o interregno de um ano, os preços iniciais serão reajustados, mediante a aplicação, pelo **DEPARTAMENTO** do **IPCA** – Índice Nacional de Preços ao Consumidor Amplo, calculado pelo Instituto Brasileiro de Geografia e Estatística, ou índice oficial que venha a substituí-lo.

15.3. Nos reajustes subsequentes ao primeiro, o interregno mínimo de um ano será contado a partir dos efeitos financeiros do último reajuste.

15.4. No caso de atraso ou não divulgação do(s) índice (s) de reajustamento, o **DEPARTAMENTO** pagará ao **FORNECEDOR** a importância calculada pela última variação conhecida, liquidando a diferença correspondente tão logo seja(m) divulgado(s) o(s) índice(s) definitivo(s).

15.5. Nas aferições finais, o(s) índice(s) utilizado(s) para reajuste será(ão), obrigatoriamente, o(s) definitivo(s).

15.6. Caso o(s) índice(s) estabelecido(s) para reajustamento venha(m) a ser extinto(s) ou de qualquer forma não possa(m) mais ser utilizado(s), será(ão) adotado(s), em substituição, o(s) que vier(em) a ser determinado(s) pela legislação então em vigor.

15.7. Na ausência de previsão legal quanto ao índice substituto, as partes elegerão novo índice oficial, para reajustamento do preço do valor remanescente, por meio de termo aditivo.

15.8. O reajuste será realizado por apostilamento.

15.9. Para a obtenção do reajuste o **FORNECEDOR** deverá formalizar a solicitação.

15.10. O **FORNECEDOR** poderá requerer reequilíbrio econômico-financeiro ao **DEPARTAMENTO**, conforme artigo 124, II, "d" da Lei Federal nº 14.133/21, durante a vigência do Contrato, mediante solicitação formal acompanhada de documentos que comprovem a procedência do pedido.

16. DAS SANÇÕES ADMINISTRATIVAS

16.1. Em razão das condutas previstas no art. 155 da Lei 14.133/2021, o(a) CONTRATANTE poderá, sem prejuízo responsabilidade civil e criminal que couber, aplicar as seguintes sanções, previstas no art. 156 da Lei Federal n.º 14.133/2021 e no Decreto Municipal n.º 23.564/2025:

(a) Advertência;

(b) Multa;

(c) Impedimento de licitar e contratar, pelo prazo de até 3 (três) anos;

(d) Declaração de inidoneidade para licitar ou contratar.

16.2. A aplicação da sanção prevista na alínea "b" observará os seguintes parâmetros:

16.2.1. Para multa:

1) 0,3% (três décimos por cento) por dia de atraso sobre o valor total da aquisição, contratação ou saldo remanescente não entregue, do 1º (primeiro) ao 5º (quinto) dia de atraso e ocorrência injustificada;

2) 0,5% (cinco décimos por cento) por dia de atraso sobre o valor total da aquisição, contratação ou saldo remanescente não entregue, do 1º (primeiro) ao 10º (décimo) dia de atraso e ocorrência injustificada, quando o atraso for superior a 5 (cinco) dias;

3) 1,5% (um inteiro e cinco décimos por cento) por dia de atraso sobre o valor total da aquisição, contratação ou saldo remanescente não entregue, a partir do primeiro dia de atraso e ocorrência injustificada, quando o atraso for superior a 10 (dez) dias, limitada a incidência a 30% (trinta por cento);

4) 0,07% (sete centésimos por cento) do valor do Contrato por dia útil de atraso na apresentação da garantia (seja para reforço ou por ocasião de prorrogação), observado o máximo de 2% (dois por cento). O atraso superior a 25 (vinte e cinco) dias úteis autorizará o CONTRATANTE a promover a rescisão do Contrato.

16.2.1.1. A critério da Administração, no caso de execução com atraso, poderá ocorrer a não aceitação do objeto, de forma a configurar, nessa hipótese, inexecução total da obrigação assumida, sem prejuízo da rescisão unilateral da avença.

16.2.2. As penalidades de multa decorrentes de fatos diversos serão consideradas independentes entre si.

16.2.3. A multa sancionatória não poderá ser inferior a 0,5% (cinco décimos por cento) nem superior a 30% (trinta por cento) do valor do contrato licitado ou celebrado com contratação direta e será aplicada ao responsável por qualquer das infrações administrativas previstas no art. 155, da Lei Federal 14.133/2021.

16.2.4. Será aplicada a multa de 0,08% (zero vírgula zero oito por cento) por dia, incidente sobre o valor atualizado do Contrato/instrumento equivalente, limitado a 10% (dez por cento) do valor atualizado do Contrato/instrumento equivalente, pelo descumprimento das exigências do Programa de Integridade, nos termos do art. 36 e seguintes da Lei Municipal n.º 12.827/2021;

16.3. As sanções de advertência, impedimento de licitar e contratar e declaração de inidoneidade para licitar ou contratar poderão ser aplicadas cumulativamente com a multa.

16.3.1. Antes da aplicação da multa será facultada a defesa do interessado no prazo de 15 (quinze) dias úteis, contado da data de sua intimação (art. 157, da Lei Federal nº 14.133/2021).

16.3.2. Se a multa aplicada e as indenizações cabíveis forem superiores ao valor do pagamento eventualmente devido pela Administração à Licitante ou Contratada, além da perda desse valor, a diferença será descontada da garantia prestada ou será cobrada judicialmente (art. 156, §8º, da Lei Federal nº 14.133/2021).

16.3.3. Previamente ao encaminhamento à cobrança judicial, a multa poderá ser recolhida administrativamente no prazo máximo de 30 (trinta) dias, a

contar da data do recebimento da comunicação enviada pela autoridade competente.

16.4. Na aplicação das sanções serão considerados (art. 156, §1º, da Lei Federal nº 14.133/2021):

a) a natureza e a gravidade da infração cometida;

b) as peculiaridades do caso concreto;

c) as circunstâncias agravantes ou atenuantes;

d) os danos que dela provierem para o Contratante;

e) a implantação ou o aperfeiçoamento de programa de integridade, conforme normas e orientações dos órgãos de controle.

16.5. A aplicação das sanções realizar-se-á em processo administrativo que assegure o contraditório e a ampla defesa à CONTRATADA, observando-se o procedimento previsto no caput e parágrafos do art. 158 da Lei Federal nº 14.133/2021, para as penalidades de impedimento de licitar e contratar e de declaração de inidoneidade para licitar ou contratar.

16.5.1. A sanção de impedimento de licitar e contratar será aplicada ao responsável em decorrência das infrações administrativas relacionadas nos incisos II, III, IV, V, VI e VII do art. 155 da Lei Federal nº 14.133/2021, quando não se justificar a imposição de penalidade mais grave, e impedirá o responsável de licitar e contratar no âmbito da Administração Pública direta e indireta do município de Porto Alegre, pelo prazo máximo de 3 (três) anos.

16.5.2. Poderá ser aplicada ao responsável a sanção de declaração de inidoneidade para licitar ou contratar, em decorrência da prática das infrações dispostas nos incisos VIII, IX, X, XI e XII do art. 155 da Lei Federal nº 14.133/2021, bem como pelas infrações administrativas previstas nos incisos II, III, IV, V, VI e VII do mesmo artigo que justifiquem a imposição de penalidade mais grave que a sanção de impedimento de licitar e contratar no âmbito da Administração Pública direta e indireta do município de Porto Alegre, cuja duração observará o prazo previsto no art. 156, §5º, da Lei n.º 14.133/2021.

16.5.3. A recusa injustificada do adjudicatário em assinar o contrato ou a ata de registro de preço, ou em aceitar ou retirar o instrumento equivalente no prazo estabelecido pela Administração, caracterizará o descumprimento total da obrigação assumida e o sujeitará às penalidades e à imediata perda da garantia de proposta em favor do órgão ou entidade promotora da licitação, nos termos do art. 90, § 5º da Lei 14.133/2021.

16.5.4. A apuração de responsabilidade relacionadas às sanções de impedimento de licitar e contratar e de declaração de inidoneidade para licitar ou contratar demandará a instauração de processo de responsabilização a ser conduzido por comissão composta por 2 (dois) ou mais servidores estáveis, que avaliará fatos e circunstâncias conhecidos e intimará o licitante ou o adjudicatário para, no prazo de 15 (quinze) dias úteis, contado da data de sua intimação, apresentar defesa escrita e especificar as provas que pretenda produzir, observando-se o procedimento previsto no caput e parágrafos do art. 158 da Lei nº 14.133, de 2021 e no no caput e parágrafos do Art. 16-A da Lei Municipal 12.827/2021.

16.5.5. Caberá recurso no prazo de 15 (quinze) dias úteis da aplicação das sanções de advertência, multa e impedimento de licitar e contratar, contado da data da intimação, o qual será dirigido à autoridade que tiver proferido a decisão recorrida, que, se não a reconsiderar no prazo de 5 (cinco) dias úteis, encaminhará o recurso com sua motivação à autoridade superior, que deverá proferir sua decisão no prazo máximo de 20 (vinte) dias úteis, contado do recebimento dos autos.

16.5.6. Caberá a apresentação de pedido de reconsideração da aplicação da sanção de declaração de inidoneidade para licitar ou contratar no prazo de 15 (quinze) dias úteis, contado da data da intimação, e decidido no prazo máximo de 20 (vinte) dias úteis, contado do seu recebimento.

16.5.7. O recurso e o pedido de reconsideração terão efeito suspensivo do ato ou da decisão recorrida até que sobrevenha decisão final da autoridade competente.

16.5.8. As sanções de impedimento de licitar e contratar e declaração de inidoneidade para licitar ou contratar são passíveis de reabilitação na forma do art. 163 da Lei Federal nº 14.133, de 2021.

16.5.9. A aplicação das sanções previstas neste edital não exclui, em hipótese alguma, a obrigação de reparação integral dos danos causados.

16.6. Os atos previstos como infrações administrativas na Lei Federal nº 14.133/2021, ou em outras leis de licitações e contratos da Administração Pública que também sejam tipificados como atos lesivos na Lei nº 12.846, de 2013, serão apurados e julgados conjuntamente, nos mesmos autos, observados o rito procedimental e autoridade competente definidos na referida Lei.

16.7. A personalidade jurídica da Licitante ou Contratada poderá ser desconsiderada sempre que utilizada com abuso do direito para facilitar, encobrir ou dissimular a prática dos atos ilícitos previstos no Contrato ou para provocar confusão patrimonial, e, nesse caso, todos os efeitos das sanções aplicadas à pessoa jurídica serão estendidos aos seus administradores e sócios com poderes de administração, à pessoa jurídica sucessora ou à empresa do mesmo ramo com relação de coligação ou controle, de fato ou de direito, com a Licitante ou Contratada, observados, em todos os casos, o contraditório, a ampla defesa e a obrigatoriedade de análise jurídica prévia (art. 160, da Lei Federal nº 14.133/2021).

16.8. A Administração ou órgão Contratante deverá, no prazo máximo 15 (quinze) dias úteis, contado da data de aplicação da sanção, informar e manter atualizados os dados relativos às sanções por ela aplicadas, para fins de publicidade no Cadastro Nacional de Empresas Inidôneas e Suspensas (CEIS) e no Cadastro Nacional de Empresas Punidas (CNEP), instituídos no âmbito do Poder Executivo Federal, conforme o art. 161, da Lei Federal nº 14.133/2021, e suas alterações.

16.9. Os débitos da Licitante ou Contratada para com a Administração ou órgão Contratante e, resultantes de multa administrativa e/ou indenizações, não inscritos em dívida ativa, poderão ser compensados, total ou parcialmente, com os créditos devidos pelo referido órgão decorrentes deste mesmo contrato ou de outros contratos administrativos que a Licitante ou Contratada possua com a Administração ou órgão Contratante.

17. DA IMPUGNAÇÃO AO EDITAL E DO PEDIDO DE ESCLARECIMENTO

17.1. Qualquer pessoa é parte legítima para impugnar este Edital por irregularidade na aplicação da Lei nº 14.133, de 2021, ou para solicitar esclarecimento sobre os seus termos, devendo protocolar o pedido até 3 (três) dias úteis antes da data da abertura do certame.

17.2. A resposta à impugnação ou ao pedido de esclarecimento será divulgado em sítio eletrônico oficial no prazo de até 3 (três) dias úteis, limitado ao último dia útil anterior à data da abertura do certame.

17.3. A impugnação e o pedido de esclarecimento deverão ser realizados por forma eletrônica, por meio de campo próprio do sistema do Portal de Compras Públicas.

17.4. As impugnações e pedidos de esclarecimentos não suspendem os prazos previstos no certame.

17.5. A concessão de efeito suspensivo à impugnação é medida excepcional e deverá ser motivada pelo Pregoeiro, nos autos do processo de licitação.

17.6. Acolhida a impugnação, será definida e publicada nova data para a realização do certame.

18. DAS OBRIGAÇÕES DO FORNECEDOR

18.1. Fornecer e manter atualizado e-mail e telefone para contato e encaminhamento da nota de empenho ou da autorização de compra.

18.2. Submeter-se à fiscalização do órgão responsável pelo recebimento do(s) material(is) contratado(s).

18.3. Cumprir os prazos e obrigações estabelecidos neste instrumento.

18.4. Assumir responsabilidades legais, administrativas e técnicas pela execução do fornecimento dos bens adquiridos pelo **DEPARTAMENTO**.

18.5. Pagar todos os tributos devidos, referentes à execução contratual.

18.6. Responsabilizar-se, civil e/ou criminalmente, por todos os atos e omissões que seus empregados direta ou indiretamente, cometerem na área de fornecimento do objeto contratado, indenizando, se for o caso, a parte prejudicada.

18.7. Providenciar as autorizações que se fizerem necessárias às atividades do fornecimento, junto aos órgãos competentes.

18.8. Aceitar, nas mesmas condições contratuais, os acréscimos ou supressões do objeto contratado que se fizerem necessários, no limite de 25% (vinte e cinco por cento) do total da contratação.

18.9. Acatar prontamente as exigências e observações da fiscalização do órgão municipal competente.

18.10. Consultar o órgão fiscalizador, com antecedência, quando houver necessidade de verificação de qualquer situação, a fim de não causar transtorno ou atraso quando da entrega do(s) material(is).

18.11. Responsabilizar-se pela qualificação do(s) material(is) a serem fornecidos.

18.12. Fornecer o objeto contratado dentro do melhor padrão técnico aplicável no intuito de sua perfeita execução e em atendimento às disposições deste instrumento, ao projeto, às especificações do **DEPARTAMENTO**, ao edital, ao processo de licitação da contratação e à proposta apresentada, documentos estes que integram o presente, independentemente de transcrição.

18.13. Substituir, às suas expensas, no total ou em parte, do(s) material(is) em que se verificar vícios, defeitos ou incorreções que por ventura não tenham sido identificados no período de testes.

18.14. Cumprir fielmente as obrigações deste instrumento, sendo vedada qualquer transferência.

18.15. Cumprir, durante todo o período de execução do contrato, a reserva de cargos prevista em lei para pessoa com deficiência, para reabilitado da Previdência Social ou para aprendiz, bem como as reservas de cargos previstas na legislação (art. 116, da Lei n.º 14.133/2021);

18.16. Comprovar a reserva de cargos a que se refere a cláusula acima, no prazo fixado pelo fiscal do contrato, com a indicação dos empregados que preencheram as referidas vagas (art. 116, parágrafo único, da Lei n.º 14.133/2021);

18.17. Fica estabelecida a obrigatoriedade de implementação do Programa de Integridade pelo **FORNECEDOR**, nas hipóteses previstas no *caput* e § 1º do art. 29 da Lei Municipal nº 12.827/2021, e suas alterações, e Decreto Municipal 22.800/2024.

1) A exigência do Programa de Integridade, quando cabível, dar-se-á a partir da celebração do CONTRATO, devendo o **FORNECEDOR** apresentar, até a data de sua assinatura, o relatório de perfil e relatório de conformidade do Programa por ela instituído.

2) Os custos e as despesas com a implantação e manutenção do Programa de Integridade ficarão a cargo do **FORNECEDOR**, não cabendo ao **DEPARTAMENTO** o seu ressarcimento.

3) O Programa de Integridade será avaliado, quanto à sua existência, aplicação e efetividade, pela Controladoria-Geral do Município, na forma estabelecida na Instrução Normativa nº 005/2024, e suas alterações, da Controladoria-Geral do Município, sujeitando-se o **FORNECEDOR** às sanções previstas na Lei Municipal nº 12.827/2021 e suas alterações, em caso de descumprimento, e Decreto Municipal 22.800/2024.

4) Maiores informações sobre o Programa de Integridade poderão ser obtidas no site: https://prefeitura.poa.br/smtc/programa-de-integridade ou pelo e-mail: integridadecgm@portoalegre.rs.gov.br.

18.18. Emitir e apresentar os documentos fiscais eletrônicos em conformidade com a legislação tributária vigente, observando, quando aplicável, o correto preenchimento dos campos relativos ao Imposto sobre Bens e Serviços (IBS) e à Contribuição sobre Bens e Serviços (CBS) e demais informações exigidas para autorização do documento fiscal.

18.19**.** Acondicionar os produtos a serem entregues em embalagens adequadas para suportar riscos de carregamento, transporte, descarga e armazenamento e individualizadas, por empenho, constando externamente o número deste empenho, a quantidade e a descrição do material nelas contido.

18.20**.** Arcar com as despesas de transportes, carga e descarga, preenchendo na nota fiscal ou fatura o campo relativo ao frete, destacando-se a responsabilidade do **FORNECEDOR** pelo pagamento do frete, inclusive no caso de utilização de assistência técnica durante o prazo de garantia.

18.21. Ressarcir o **DEPARTAMENTO** de todas as despesas decorrentes de títulos protestados indevidamente, sem prejuízo das sanções previstas neste Edital.

18.22. Nas descargas deverão ser obrigatoriamente observadas as normas de manuseio e segurança, bem como todo o pessoal envolvido no descarregamento deverá estar equipado com os EPIs indicados e necessários.

18.23. Fornecer o produto/equipamento, acompanhado das recomendações para carga e descarga, normas do fabricante para adequada armazenagem, bem como, a data de fabricação e prazo de validade, quando for o caso.

18.24**.** Agendar treinamento com a Área Técnica, quando da entrega do material, se for o caso.

18.25. Demais obrigações específicas previstas no DUDAB - Documento Único de Demanda para a Aquisição de Bens.

18.26**.** Prestar assistência técnica durante o período de garantia, sem ônus para o **DEPARTAMENTO**, se for o caso.

18.27**.** Indicar o e-mail para o qual o **DEPARTAMENTO** deverá remeter as solicitações de assistência técnica do objeto contratado, devendo o **DEPARTAMENTO** ser informado imediatamente no caso de alteração.

19. DAS OBRIGAÇÕES DO DEPARTAMENTO

19.1. Atender às solicitações de esclarecimentos do **FORNECEDOR**.

19.2. Inspecionar a execução do fornecimento e a qualificação do objeto contratado, conforme especificações do ato convocatório.

19.3. Inspecionar, periodicamente, os locais de acondicionamento do objeto contratado para verificar, em especial, o cumprimento das rotinas estabelecidas e das solicitações de providências.

19.4. Manter registro escrito de todas as ordens de serviços e/ou comunicações entre as partes contratantes a fim de que produzam todos os efeitos.

19.5. Providenciar a publicação do Extrato de Contrato e de seus Termos Aditivos no Portal Nacional de Compras Públicas e no Diário Oficial de Porto Alegre (DOPA), nos termos do art. 54 da Lei Federal nº 14.133/2021.

19.6. Fiscalizar o efetivo cumprimento do Programa de Integridade, nas hipóteses em que sua implementação é exigida, quanto à sua existência, aplicação e efetividade, tomando as providências necessárias para a abertura do procedimento sancionatório previsto na Lei Municipal 12.827/2021, em caso de descumprimento.

19.7. Comunicar a empresa para emissão de Nota Fiscal no que concerne à parcela incontroversa da execução do objeto, para efeito de liquidação e pagamento, quando houver controvérsia sobre a execução do objeto, quanto à dimensão, qualidade e quantidade, conforme o art. 143, da Lei Federal nº 14.133/2021.

19.8. Aplicar ao **FORNECEDOR** as sanções previstas na lei e neste Contrato.

19.9. Explicitamente emitir decisão sobre todas as solicitações e reclamações relacionadas à execução do presente Contrato, ressalvados os requerimentos manifestamente impertinentes, meramente protelatórios ou de nenhum interesse para a boa execução do ajuste;

19.10. A Administração terá o prazo de 60 (sessenta) dias úteis, a contar da data do requerimento para decidir, admitida a prorrogação motivada, por igual período;

19.11. Responder eventuais pedidos de reestabelecimento do reequilíbrio econômico-financeiro feitos pelo **FORNECEDOR**, no prazo máximo de 60 (sessenta) dias úteis, a contar da data do requerimento, admitida a prorrogação motivada, por igual período.

20. DA SUBCONTRATAÇÃO

20.1. Não será admitida a subcontratação do objeto contratado.

21. DA EXTINÇÃO CONTRATUAL

21.1. O contrato se extingue quando cumpridas as obrigações de ambas as partes, ainda que isso ocorra antes do prazo estipulado para tanto.

21.2. O contrato pode ser extinto antes de cumpridas as obrigações nele estipuladas, ou antes do prazo nele fixado, por algum dos motivos previstos no artigo 137 da Lei Federal nº 14.133/21, bem como amigavelmente, assegurados o contraditório e a ampla defesa.

21.2.1. Nesta hipótese, aplicam-se também os artigos 138 e 139 da mesma Lei.

21.3. A alteração social ou a modificação da finalidade ou da estrutura da empresa não ensejará a rescisão se não restringir sua capacidade de concluir o contrato.

21.3.1. Se a operação implicar mudança da pessoa jurídica contratada, deverá ser formalizado termo aditivo para alteração subjetiva.

21.4. Extinto o Contrato, o **DEPARTAMENTO** assumirá imediatamente o seu objeto no local e no estado em que a sua execução se encontrar.

21.5. Na hipótese de extinção por culpa da contratada, o **FORNECEDOR**, além das demais sanções cabíveis, ficará sujeita à multa de até 30% calculada sobre o saldo reajustado do Contrato, ou, ainda, sobre o valor do Contrato.

21.5.1. A multa referida no parágrafo anterior não tem caráter compensatório e será descontada do valor da garantia. Se a garantia for insuficiente, o débito remanescente, inclusive o decorrente de penalidades anteriormente aplicadas, poderá ser compensado com eventuais créditos devidos pelo **DEPARTAMENTO**.

21.6. Nos casos de extinção com culpa exclusiva do **DEPARTAMENTO**, deverão ser promovidos:

21.6.1. a devolução da garantia;

21.6.2. os pagamentos devidos pela execução do Contrato até a data da extinção;

21.6.3. o pagamento do custo de desmobilização, caso haja;

21.6.4. o ressarcimento dos prejuízos comprovadamente sofridos.

21.7. Na hipótese de extinção do Contrato por culpa do **FORNECEDOR**, esta somente terá direito ao valor das faturas relativas às parcelas do objeto efetivamente adimplidas até a data da rescisão do Contrato, após a compensação prevista no parágrafo quarto desta Cláusula.

21.8. No caso de extinção amigável, esta será reduzida a termo, tendo o **FORNECEDOR** direito aos pagamentos devidos pela execução do Contrato e à devolução da garantia.

21.9. A extinção do contrato não configura óbice para o reconhecimento do desequilíbrio econômico-financeiro, hipótese em que será concedida indenização por meio de termo indenizatório (art. 131, caput, da Lei n.º 14.133, de 2021).

21.10. O contrato poderá ser extinto caso se constate que o contratado mantém vínculo de natureza técnica, comercial, econômica, financeira, trabalhista ou civil com dirigente do órgão ou entidade contratante ou com agente público que tenha desempenhado função na licitação ou atue na fiscalização ou na gestão do contrato, ou que deles seja cônjuge, companheiro ou parente em linha reta, colateral ou por afinidade, até o terceiro grau (art. 14, inciso IV, da Lei n.º 14.133, de 2021).

22. DAS ALTERAÇÕES

22.1. Eventuais alterações contratuais reger-se-ão pela disciplina dos arts. 124 e seguintes da Lei Federal n.º 14.133/2021.

22.2. O **FORNECEDOR** é obrigado a aceitar, nas mesmas condições contratuais, os acréscimos ou supressões que se fizerem necessários, até o limite de 25% (vinte e cinco por cento) do valor inicial atualizado do Contrato, conforme o art. 125, da Lei Federal n.º 14.133/2021.

22.2.1. Na hipótese do acréscimo, o **FORNECEDOR** deverá efetuar o fornecimento, respeitados os prazos de entrega fixados neste instrumento e no ato convocatório.

22.3. As alterações contratuais deverão ser promovidas mediante celebração de termo aditivo, submetido à prévia aprovação da consultoria jurídica do **DEPARTAMENTO**, salvo nos casos de justificada necessidade de antecipação de seus efeitos, hipótese em que a formalização do aditivo deverá ocorrer no prazo máximo de 1 (um) mês, conforme o art. 132, da Lei Federal n.º 14.133/2021.

22.4.Registros que não caracterizam alteração do Contrato podem ser realizados por simples apostila, dispensada a celebração de termo aditivo, na forma do art. 136 da Lei Federal n.º 14.133/2021.

22.5.Nenhuma modificação poderá ser introduzida, sem o consentimento prévio e expresso do **DEPARTAMENTO**, através do órgão demandante dos serviços.

23. DOS CASOS OMISSOS

23.1. Os casos omissos serão decididos pelo **DEPARTAMENTO**, segundo as disposições contidas na Lei Federal nº 14.133, de 2021, e demais normas federais aplicáveis e, subsidiariamente, segundo as disposições contidas na Lei nº 8.078, de 1990 – Código de Defesa do Consumidor – e normas e princípios gerais dos contratos.

24. DISPOSIÇÕES FINAIS

24.1. As normas disciplinadoras deste certame serão sempre interpretadas em favor da ampliação da disputa entre os interessados, desde que não comprometam o interesse da Administração, a finalidade e a segurança da contratação.

24.2. Os licitantes assumem todos os custos de preparação e apresentação de suas propostas e a Administração não será, em nenhum caso, responsável

por esses custos, independentemente da condução ou do resultado do processo licitatório

24.3. Na contagem dos prazos estabelecidos neste Edital e seus Anexos, excluir-se-á o dia do início e incluir-se-á o do vencimento. Só se iniciam e vencem os prazos em dias de expediente na Administração.

24.4. Todas as referências de tempo no Edital e durante a sessão pública observarão o horário de Brasília - DF.

24.5. A homologação do resultado desta licitação não implicará direito à contratação.

24.6. A participação nesta licitação implica em concordância tácita, por parte do licitante, com todos os termos e condições deste edital e das cláusulas contratuais já estabelecidas, bem como o pleno conhecimento do site Portal de Compras Públicas.

24.7. Em caso de divergências entre o edital e seus anexos, prevalecerá o Edital.

24.8. O desatendimento de exigências formais não essenciais não importará o afastamento do licitante, desde que seja possível o aproveitamento do ato, observados os princípios da isonomia e do interesse público.

24.9. O licitante é responsável, sob as penas da lei, pela fidelidade e legitimidade das informações e dos documentos apresentados em qualquer fase desta licitação.

24.10. Os resultados dos julgamentos serão publicados no Diário Oficial de Porto Alegre – DOPA, online, podendo ser consultados no endereço www.portoalegre.rs.gov.br/dopa, bem como no Portal Nacional de Contratações Públicas – PNCP.

24.11. A Administração reserva-se o direito de revogar a presente licitação por motivo de conveniência e oportunidade, ou anulá-la, no todo ou em parte, por ilegalidade insanável, de ofício ou mediante provocação, bem como adiá-la ou prorrogar o prazo para o recebimento e abertura das propostas, descabendo, em tais casos, qualquer reclamação ou direito à indenização pelos licitantes.

24.12. A anulação do procedimento licitatório induz à do contrato ou instrumento equivalente.

24.13. Fica eleito o foro da cidade de Porto Alegre, Rio Grande do Sul, para dirimir litígios deste instrumento convocatório.

24.14. Integram este Edital os seguintes documentos:

24.14.1. ANEXO I - Documentos de Habilitação.

24.14.2. ANEXO II - Instruções da Diretoria Geral do DMAE, Instrução Normativa 005/2024 da Controladoria-Geral do Município e Decreto Municipal 23.743/2026.

24.14.3. ANEXO III - Modelo de Declaração Unificada

24.14.4. ANEXO IV - Modelo de Declaração de Participação Societária.

24.14.5. ANEXO V - Declaração da Licitante da Inexistência de Entidade Profissional

24.14.6. ANEXO VI - Modelo de Proposta de Preços

24.14.7 ANEXO VII -Termo de Referência/Especificações Técnicas

Disponibilizados no Portal em separado do edital

24.14.7.1.- ANEXO VII-A - Especificações Detalhadas/desenho

24.14.8 ANEXO VIII - DUDAB - Documento Único de Demanda para a Aquisição de Bens (contendo o Documento de Formalização de Demanda, o Estudo Técnico Preliminar, a Análise de Risco e o Termo de Referência).

ANEXO I - DOCUMENTOS DE HABILITAÇÃO

HABILITAÇÃO JURÍDICA

1. Cédula de identidade e CPF dos sócios ou dos diretores;

2. Registro comercial, no caso de empresário individual;

3. Certificado da Condição de Microempreendedor Individual - CCMEI, no caso de MEI, cuja aceitação ficará condicionada à verificação da autenticidade no sítio https://www.gov.br/empresas-e-negocios/pt-br/empreendedor;

4. Ato constitutivo, Estatuto ou Contrato Social em vigor, devidamente registrado, em se tratando de sociedades empresárias, e, no caso de sociedades por ações, acompanhado de documentos de eleição de seus administradores;

5. Sociedade empresária estrangeira: portaria de autorização de funcionamento no Brasil, publicada no Diário Oficial da União e arquivada na Junta Comercial da unidade federativa onde se localizar a filial, agência, sucursal ou estabelecimento, a qual será considerada como sua sede, conforme Instrução Normativa DREI/ME n.º 77, de 18 de março de 2020.

6. Inscrição do ato constitutivo, no caso de sociedades simples, acompanhada de prova de diretoria em exercício;

7. Filial, sucursal ou agência de sociedade simples ou empresária: inscrição do ato constitutivo da filial, sucursal ou agência da sociedade simples ou empresária, respectivamente, no Registro Civil das Pessoas Jurídicas ou no Registro Público de Empresas Mercantis onde opera, com averbação no Registro onde tem sede a matriz.

8. Os documentos apresentados deverão estar acompanhados de todas as alterações ou da consolidação respectiva.

REGULARIDADE FISCAL E TRABALHISTA

1. Prova de inscrição no Cadastro Nacional de Pessoa Jurídica (CNPJ).

2. Prova de inscrição no Cadastro de Contribuintes Estadual ou Municipal, se houver, relativo ao domicílio ou sede do licitante, pertinente ao seu ramo de atividade e compatível com o objeto contratual.

3. Prova de regularidade abrangendo os Débitos relativos aos Tributos Federais e a Dívida Ativa da União (CND).

4. Prova de regularidade para com a Fazenda Estadual do domicílio ou sede do licitante, abrangendo todos os tributos administrados pelo ESTADO, mediante apresentação de certidão(ões) expedida(s) pelo órgão estadual competente.

4.1. Quando for emitida certidão relativamente a débitos tributários não inscritos na divida ativa, esta deverá ser apresentada (por exemplo, estado de São Paulo). Devendo ser inserida no portal em arquivo único, juntamente com a certidão item 4.

5. Prova de regularidade para com a Fazenda Municipal do domicílio ou sede do licitante, abrangendo todos os tributos administrados pelo MUNICÍPIO, mediante apresentação de certidão(ões) expedida(s) pelo órgão municipal competente.

5.1. Quando forem emitidas certidões diversas para tributos mobiliários e imobiliários, ambas deverão ser apresentadas.

6. Será inabilitada a empresa que estiver inscrita em Divida Ativa junto ao DMAE.

7. Prova de regularidade relativa ao Fundo de Garantia por Tempo de Serviço - FGTS, mediante certificado expedido pela Caixa Econômica Federal.

8. Prova de regularidade relativa aos Débitos Trabalhistas da Justiça do Trabalho – Lei Federal nº 12440/11 - Resolução Administrativa TST 1470/2011.

9. As Microempresa e Empresa de Pequeno Porte deverão apresentar os documentos, acima mencionados, mesmo que estes apresentem alguma restrição. (Lei Complementar Federal nº 123/06).

10. Havendo alguma restrição na comprovação da regularidade fiscal, será assegurado o prazo de 05 (cinco) dias úteis, cujo termo inicial corresponderá ao momento em que o proponente for declarado vencedor do certame, prorrogáveis por mais 05 (cinco) dias úteis a critério da Administração Pública.

11. A não - regularização da documentação, no prazo previsto no § 1º do Artigo 43 da Lei Complementar Federal nº 123/06, implicará decadência do direito à contratação, sendo facultado à Administração convocar os licitantes remanescentes, na ordem de classificação, para assinatura do contrato, ou revogar a licitação.

QUALIFICAÇÃO ECONÔMICO-FINANCEIRA

1. Certidão negativa de feitos sobre falência expedida pelo distribuidor da sede do licitante.

2. No caso de certidão positiva de recuperação judicial ou extrajudicial, o licitante deverá apresentar a comprovação de que o respectivo plano de recuperação foi acolhido judicialmente, na forma do art. 58, da Lei n.º 11.101, de 09 de fevereiro de 2005, sob pena de inabilitação, devendo, ainda, comprovar todos os demais requisitos de habilitação.

3. Se a licitante for cooperativa ou sociedade não empresária, a certidão mencionada no item 1.1. poderá ser substituída por certidão negativa de ações de insolvência civil.

4**. A**s **Microempresas e as Empresas de Pequeno Porte,** assim definidas em Lei, bem como as pessoas jurídicas a elas equiparadas, **caso não conste no SICAF o enquadramento**, deverão **apresentar prova de faturamento através dos meios de prova permitidos em direito** e julgados e aceitos pelo Pregoeiro: Declaração do Simples Nacional (Extrato do Simples Nacional); ou Declaração do Imposto de Renda Pessoa Jurídica; ou Demonstração do Resultado do Exercício do último exercício social, exigível e apresentada na forma da lei (registrado na Junta Comercial, conforme regulamentação vigente do Conselho Federal de Contabilidade), devidamente assinada pelo diretor ou representante legal da empresa e respectivo profissional de contabilidade responsável, regularmente habilitado pelo CRC, vedado a substituição por balancetes ou balanços provisórios, podendo ser atualizados por índices oficiais quando, encerrado há mais de três meses da data de apresentação da proposta, conforme **O.S. 001/2026** da Prefeitura Municipal de Porto Alegre - PMPA, integrante do presente Edital; ou Escrituração Contábil Digital - ECD, através do Sistema Público de Escrituração Digital - Sped, para fins de habilitação, os documentos: Recibo de entrega de livro digital e Demonstração do Resultado do Exercício;

DECLARAÇÕES

1. Apresentar Declaração Unificada conforme modelo anexo.

2. Apresentar Declaração de Participação Societária conforme modelo anexo.

QUALIFICAÇÃO TÉCNICA

1. Prova de registro da licitante na entidade de fiscalização profissional competente, **se couber.** Se não houver, deverá ser apresentado a Declaração da Licitante da Inexistência de Entidade Profissional (modelo anexo) .

ANEXO II

INSTRUÇÕES DA DIREÇÃO GERAL DO DMAE

Instrução DG nº 591 (Código de Ética) https://sesuite-dmae.procempa.com.br/se/generic/gn_linkshare/linkshare.php?key=1nDJF31rQGKP&cdisosystem=73

Instrução DG nº 592 (ESTABELECE O REGULAMENTO DA FASE PREPARATÓRIA DAS AQUISIÇÕES DE BENS (MATERIAIS), RELATIVOS AOS PROCESSOS DE LICITAÇÃO, DISPENSA E INEXIGIBILIDADE) - https://sesuite-dmae.procempa.com.br/se/generic/gn_linkshare/linkshare.php?key=ujoV41ErwOr&cdisosystem=73

Instrução DG nº 594 (REGULAMENTA AS HIPÓTESES DE SIGILO NAS CONTRATAÇÕES) -https://sesuite-dmae.procempa.com.br/se/generic/gn_linkshare/linkshare.php?key=1nnCiY1VxtkV&cdisosystem=73

O link direciona para o SE-Suite:
login: **Consulta**
Senha: **dmae2021**

Instrução Normativa 005/2024 da Controladoria-Geral do Município

Instrução Normativa 05/2024 da Controladoria Geral do Município

Decreto Municipal 23.743/2026

https://leismunicipais.com.br/a/rs/p/porto-alegre/decreto/2026/2375/23743/decreto-n-23743-2026-dispoe-sobre-as-normas-e-os-procedimentos-a-serem-adotados-pelos-gestores-de-contratos-fiscais-de-contratos-fiscais-de-servicos-comissoes-responsaveis-pelo-recebimento-de-compras-e-demais-servidores-municipais-nos-contratos-ou-instrumentos-equivalentes-firmados-pela-administracao-centralizada-e-autarquias-do-municipio-de-porto-alegre-e-revoga-a-ordem-de-servico-n-005-de-18-de-maio-de-2023?q=23743

ANEXO III - MODELO DE DECLARAÇÃO UNIFICADA

Eu, NOME DO REPRESENTANTE, CPF DO REPRESENTANTE, na qualidade de INDICAR REPRESENTAÇÃO, declaro, sob as penas da lei, que a PESSOA JURÍDICA XXX, inscrita no CNPJ sob o nº XXXX, com sede na ENDEREÇO (Logradouro, nº, complemento, Cidade – Estado):

1. não foi declarada INIDÔNEA para contratar com a Administração Pública, nos termos do **inciso IV, do art. 156 da Lei Federal n.º 14.133/2021** e de suas alterações posteriores, bem como não foi suspenso e limitado o direito de licitar e contratar com qualquer ente da federação incluindo autarquias, fundações, dentre outros.

2. que não realizou doação em dinheiro, ou bem estimável em dinheiro, para partido político ou campanha eleitoral de candidato a cargo eletivo, nos termos da Lei Municipal 11.925/2015.

3. que não possui em seu quadro funcional menores de dezoito anos em trabalho noturno, perigoso e/ou insalubre, e nem menores de dezesseis anos em qualquer atividade, salvo na condição de aprendiz a partir de 14 anos, nos termos da Lei n.° 9.854/99, regulamentada pelo Decreto n.° 4.358, de 05/09/2002, observando o disposto no inciso XXXIII do artigo 7° da Constituição Federal.

4. que não possui, em sua cadeia produtiva, empregados executando trabalho degradante ou forçado, observando o disposto nos incisos III e IV do artigo 1° e no inciso III do artigo 5° da Constituição Federal.

5. que não possui em seu quadro societário servidor público ativo da Administração Pública Municipal de Porto Alegre.

6. ter conhecimento e estar de pleno acordo com as normas desta contratação, bem como que comunicarei à Administração Municipal qualquer fato ou evento superveniente à entrega dos documentos de habilitação, que venha alterar a atual situação quanto à capacidade jurídica, técnica, regularidade fiscal e idoneidade financeira.

CIDADE/ESTADO, DATA

_____

NOME DO REPRESENTANTE

QUALIFICAÇÃO DO REPRESENTANTE

ANEXO IV - DECLARAÇÃO DE PARTICIPAÇÃO SOCIETÁRIA

PE Nº245/2026

Assunto: **DECLARAÇÃO DE PARTICIPAÇÃO SOCIETÁRIA**

A Empresa _____, inscrita no CNPJ sob nº _____, por intermédio de seu representante legal, o(a) Sr(a). _____, portador da Cédula de Identidade nº _____, e do CPF n° _____ INFORMA a Relação dos sócios e relativa participação societária como segue:

N O M E D O S Ó C I O	CPF	% de participação

Localidade, _____ de _____, de xxxx.

Assinatura e carimbo do responsável legal pela empresa

ANEXO V - DECLARAÇÃO DE INEXISTÊNCIA DE ENTIDADE PROFISSIONAL

DECLARAÇÃO DE INEXISTÊNCIA DE ENTIDADE PROFISSIONAL

(MODELO)

(Nome da Licitante) ....., CNPJ nº ..... sediada (endereço completo) ....., declara, sob as penas da Lei, como interessado na licitação, modalidade PREGÃO ELETRÔNICO, que NÃO possui registro ou inscrição em entidade profissional competente, para o atendimento do objeto desta licitação.

Localidade, ____ de _____de xxxx.

Assinatura e carimbo do responsável legal pela empresa

ANEXO VI - MODELO DA PROPOSTA DE PREÇO

1. IDENTIFICAÇÃO DO CONCORRENTE

RAZÃO SOCIAL:

CNPJ E INSCRIÇÃO ESTADUAL:

ENDEREÇO E TELEFONE *E-MAIL*
INFORMAÇÕES BANCÁRIAS PARA PAGAMENTO: (Banco - Agência - Conta)

Item	**Código**	**Especificação do Objeto**	**Unidade**	**Quant.**	**Valor Unit. (R$)**	**Total Item (R$)**	Marca/Referência

2. O valor total proposto deverá ser completo abrangendo todos os tributos (impostos, taxas, emolumentos, contribuições fiscais e parafiscais), mão-de-obra, prestação do serviço, fornecimento de mão-de-obra especializada, leis sociais, administração, lucros, equipamentos e ferramental, transporte de material e de pessoal, translado, seguro do pessoal utilizado nos serviços contra riscos de acidente de trabalho, cumprimento de todas as obrigações que a legislação trabalhista e previdenciária impõe ao empregador e qualquer despesa acessória e/ou necessária, não especificada neste Edital.

3. O prazo de validade da presente proposta é de90 (noventa) dias consecutivos, da data fixada para a sua apresentação.

4. Estamos cientes da necessidade de cadastrar o mencionado representante no sistema **SEI** da Prefeitura Municipal de Porto Alegre para assinar os documentos eletronicamente, conforme instruções disponibilizadas em http://sei.procempa.com.br/usuario_externo, devendo tal cadastramento ocorrer a partir da data da HOMOLOGAÇÃO do certame.

5. Declaramos que o endereço do correio eletrônico (*e-mail*) informado nesta proposta é válido para o recebimento de correspondências e notificações que se fizerem necessárias e estamos cientes que em caso de alteração, o Município deverá ser imediatamente informado do novo *e-mail* cadastrado.

6. Prazo de entrega do material, conforme disposto no Termo de Referência.

7. Prazo de Garantia_____

..... , ... de ..... de .....

(Nome e assinatura do responsável legal).
(RG)
CARIMBO DA EMPRESA

ANEXO VII - TERMO DE REFERÊNCIA/ESPECIFICAÇÕES TÉCNICAS

Item	Cod. Mat.	Especificação do Material	Unidade	Quant.
001	748798	CAMISA TIPO COMBATE (TÁTICA), COR AZUL-MARINHO, MANGA LONGA, EM TECIDO RIP STOP, COM LOGOTIPO (S)/PERSONALIZAÇÃO PARA A GUARDA-MUNICIPAL, TAMANHO(S)/NUMERAÇÃO A COMBINAR, CONFORME DESENHO E ESPECIFICAÇÃO ANEXA. INDICAR MARCA.	Unidade	100

002	2015810	CALÇA OPERACIONAL, TIPO PREMIUM, MODELO UNISSEX, COR AZUL-MARINHO, TECIDO EM RIP STOP, TAMANHO (S)/NUMERAÇÃO A COMBINAR, CONFORME ESPECIFICAÇÃO ANEXA. INDICAR MARCA.	Unidade	100
003	2015811	CAMISA TIPO COMBATE (TÁTICA), COR AZUL-MARINHO, MANGA CURTA, EM TECIDO RIP STOP, COM LOGOTIPO(S)/PERSONALIZAÇÃO PARA A GUARDA-MUNICIPAL, TAMANHO(S)/NUMERAÇÃO A COMBINAR, CONFORME DESENHO E ESPECIFICAÇÃO ANEXA. INDICAR MARCA.	Unidade	150

ANEXOS DISPONÍVEIS NO PORTAL DE COMPRAS PÚBLICAS - em separado

ANEXO VII-A - Especificações Detalhadas/Desenho

ANEXO VIII - DUDAB - DOCUMENTO ÚNICO DE DEMANDA PARA A AQUISIÇÃO DE BENS

(CONTENDO O DOCUMENTO DE FORMALIZAÇÃO DE DEMANDA, O ESTUDO TÉCNICO PRELIMINAR, A ANÁLISE DE RISCO E O TERMO DE REFERÊNCIA).

Documento assinado eletronicamente por **Ana Marli Gerevini**, **Coordenador(a)**, em 16/11/2026, às 15:38, conforme o art. 1º, III, "b", da Lei 11.419/2006, e o Decreto Municipal 18.916/2015.

A autenticidade do documento pode ser conferida no site http://sei.procempa.com.br/autenticidade/seipmpa informando o código verificador **42373762** e o código CRC **A7588B4C**.

MUNICÍPIO DE PORTO ALEGRE
Departamento Municipal de Água e Esgotos (DMAE)
GSER/SEGPATRI

Documento de Especificação Técnica

Data: 05/10/2026 **– Nome do Responsável:** Carlos Salgado **– Matrícula:**715752 __

Código: 748798

Material: Camisa combate (tatica), manga longa, azul-marinho, logo Guarda Municipal, tam. a combinar

Especificação:

1 – TECIDOS:

1.1 – TECIDO PRINCIPAL 1: Tipo Rip Stop, na cor azul marinho noite, padrão Guarda.

Ensaio	Especificação		Norma	Tolerância
	Opção 1	Opção 2		
Composição	48% Algodão 40% Poliéster 12% Elastomultiéster	46% Poliéster 47% Algodão 7% Elastomultiéster	AATCC 20:2021 e AATCC 20A:2021	± 3 p.p.
Gramatura	235g/m^2	203 g/m†	NBR 10591/08	± 6%.
Título	Trama: 14,80 Ne Urdume: 18,90 Ne	Trama: 21 Ne Urdume: 20 Ne	NBR 13216/94	± 6%.
Densidade	Trama: 20,00 fios/cm Urdume: 42,00 fios/cm	Trama: 22 fios/cm Urdume: 42 fios/cm	NBR 10588/2015	± 6%.
Estrutura	Tecido maquinetado derivado de sarja, com efeito Rip Stop.	Tecido maquinetado derivado de Sarja 3x1, com efeito Rip Stop	ABNT NBR 12546/2017	Não é permitida variação.
Resistência à tração	Trama: 65,00 Kgf Urdume: 160,00 Kgf	Trama: 30 Kgf Urdume: 130 Kgf	NBR 139341/16	Valor de referência mínimo
Resistência à alongamento	Trama: 23% Urdume: 14%	Trama: 20% Urdume: 15%	NBR 139341/16	Valor de referência mínimo
Classe do corante	Poliéster – Disperso Algodão – À tina	-	Método Interno	Valor de referência mínimo
Solidez da Cor ao Suor	Ácido – Alteração: 4/5 Alcalina – Alteração: 4/5	Migração poliéster: 4 Migração algodão: 4/5 Alteração: 4/5	NBR ISO 105 E04/14	Valor de referência mínimo

Solidez da Cor à Luz	Nota: 4 (25 horas)	Nota: 4 (40 horas)	NBR ISO 105 B02/19	Valor de referência mínimo
Solidez da Cor à fricção	Seco: 4/5 Úmido: 3/5	Seco: 4/5 Úmido: 3/5	NBR ISO 105 X 12/19	Valor de referência mínimo
Pilling	Nota: 5	Nota: 5	ISO 129451/2000	Valor de referência mínimo
Determinação do Fator de Proteção Solar	Classifica ªo: 50+	Classificação: 50+	AS/NZS 4399:2017	Valor de referência mínimo
Cálculo da diferença de cor	Iluminante D65 – 10” L* = 20,00 a* = 0,80 b* = -3,50		173/2009 da AATCC	DE<1,80.

1.2 – TECIDO PRINCIPAL 2 (Corpo frente e costas): Malha com elastano, com as características de FPS 50+ (UV-A e UV-B) e DRY permanentes no tecido, na cor azul marinho noite, padrão Guarda.

Ensaio	**Especificação**	**Norma**	**Tolerância**
Composição	91% Poliamida 9% Elastano	AATCC 20:2013 (2018) e AATCC 20A:2020	± 5 pontos.
Gramatura	175g/m²	NBR 10591/08	± 6%.
Título (Ne)	Trama – 60,00	NBR 13216/94	± 6%.
Densidade (cursos/cm)	Curso – 38,00 Coluna – 22,00	ABNT NBR 12060:1991	± 6%.
Estrutura	Meia malha com elastano.	ABNT NBR 13462:1995	Não é permitida variação.
Solidez da Cor ao Suor Ácido	Alteração – 4	NBR ISO 105 E04/14	Valor de referência mínimo
Solidez da Cor ao Suor Alcalina	Alteração – 4	NBR ISO 105 E04/14	Valor de referência mínimo
Solidez da Cor à Luz (Método 05 - 25 horas)	Nota: 3.5	NBR ISO 105 B02/19	Valor de referência mínimo

Solidez da Cor à fricção	Migração Comprimento Seco – 4.5 Migração Comprimento úmido – 4.5 Migração Largura Seco – 4.5 Migração Largura úmido – 4.5	NBR ISO 105 X 12/19	Valor de referência mínimo
Solidez da Cor ao cloro (temperatura de lavagem de 30”C)	Alteração – 4	AATCC 61:2013	Valor de referência mínimo
Solidez de Cor Lavagem Doméstica e Comercial (temperatura de lavagem de 30”C)	Migração Algodão – 4 Migração Poliamida – 4 Alteração – 4	ABNT NBR ISO 105-C06:2010	Valor de referência mínimo
Solidez da Cor à ação do Ferro de Passar Quente	Migração Algodão Imediata Seco – 4.5 Migração Algodão Imediata úmido – 4 Migração Algodão Imediata Molhado – 3.5 Alteração Imediata Seco – 4-5 Alteração Imediata Úmido – 4-5 Alteração Imediata Molhado – 3-5	ABNT NBR ISO 105-X11:2018	Valor de referência mínimo
Pilling	Nota: 5	ISO 129451/2000	Valor de referência mínimo
Determinação do Fator de Proteção Solar	Classificação: 50+	AS/NZS 4399:2017	Valor de referência mínimo
Avaliação de acabamentos antibacterianos em materiais têxteis	% de Redução microrganismos > 95%	AATCC 100 Staphylococcus aureus ATCC n” 6538 Klebsiella pneumoniae ATCC n” 4352	Valor de referência mínimo
Cálculo da diferença de cor	Iluminante D65 – 10º L* = 21,20 a* = 0,90 b* = - 4,80	173/2009 da AATCC	DE<1,80.

2 – AVIAMENTOS:

- Linha: na cor do tecido, em poliéster, título 50 e 120 para bainha, Koban ou similar;
- Linha: na cor do tecido, 100% poliéster, texturizada (ballon);
- Z per abertura frontal: de nylon fino, invertido, trava automática, cremalheira com 0,3 cm de largura, na cor azul marinho (mesmo tom da peça) ou preto;
- Z per abertura do bolso manga: de nylon fino, trava automática, cremalheira com 0,3 cm de largura, na cor azul marinho (mesmo tom da peça) ou preto, tamanho 18,0 cm; - Entretela para gola externa: tecida, termocolante 100% algodão (acabamento firme), com 180g/m† (tolerância – 5%);
- Entretela para gola interna e vista de proteção do z per: 100% poliéster (acabamento macio) com aproximadamente 52g/m† (tolerância – 5%); - Velcro: 100% poliamida, de excelente qualidade, na cor preta.

3 – ESPECIFICAÇÕES DO CORTE E DEMAIS CARACTERÍSTICAS:

Corpo: Em tecido malha (Item 1.2). As partes anteriores e posteriores terão formas ligeiramente elípticas.

Frente: Abertura frontal parcial de 20,0 cm, fechada por z per que termina junto à parte superior da gola e tem sua extremidade inferior coberta por um vivo em tecido malha (Item 1.2), com 1,0 cm de altura (tolerância – 0,3 cm), embutido na costura de fixação do zíper. Vista de proteção do zíper costurada no lado esquerdo interno do usuário, essa vista se estenderá na parte superior do z per sobressaindo 2,5 cm para o lado externo, formando uma aba para proteção do pescoço do usuário, a ponta da aba deve ser arredondada. Vista confeccionada em malha (Item 1.2), entretelada internamente, medindo 2,5 cm de largura. A função da vista é proteger o usuário do contato com o zíper e a aba superior para evitar o atrito do queixo do usuário com o cursor do zíper (tolerância + 0,5 cm para todas as medidas).

Velcro de Identificação

Na altura do peito direito do usuário, deverá ser fixado através de costura uma fita de velcro fêmea (macio), medindo 2,0 cm de largura e 12,0 cm de comprimento, destinado para tarja de identificação do guarda.

Gola: Alta, entretelada, com 5,0 cm de altura (tolerância de – 0,5 cm), sendo confeccionada em tecido (Item 1.1) no lado externo e em tecido malha (Item 1.2) no lado interno, com pesponto simples de 0,5 cm na parte superior e de 0,2 cm na base.

Em ambas as pontas (lado externo e interno) deverão ser costurados velcros fêmea (macio), medindo 4,0 cm de altura por 2,0 cm de largura, com pesponto simples de beira no contorno e reforço em forma de x no centro, destinado para aplicação dos distintivos de graduação.

Detalhamento frente gola alta

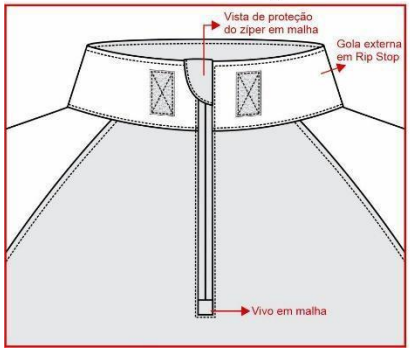

Detalhamento frente gola dobrada

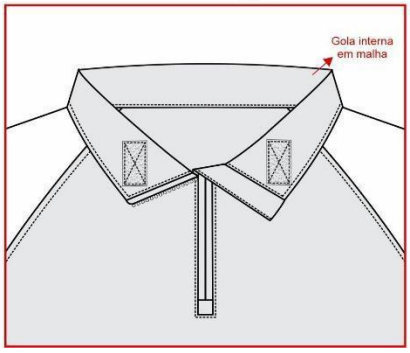

Avesso da peça

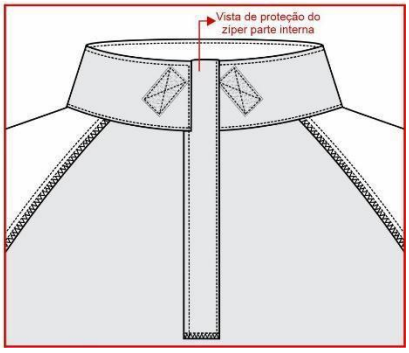

Mangas: Em tecido (Item 1.1), longa, tipo canhão. Com cavas tipo raglan, proporcionais ao manequim, unidas em interlock ou em overlock + reta (costura de 0,7 cm a 1,0 cm) e com pesponto simples de 0,5 cm sobre o corpo. Parte inferior da cava com nesga (recorte em tecido malha (Item 1.2), medindo 17,0 cm para a manga e 11,0 cm para a cava (tolerância – 0,7 cm), unido em interlock ou em overlock + reta (costura de 0,7 cm a 1,0 cm) e com pesponto simples de 0,5 cm sobre o mesmo.

Saída de mangas: Com acabamento através de punho sobreposto, medindo 4,0 cm de largura, aplicado com pesponto duplo. Velcro fêmea (macio) medindo 4,0 cm de largura por 15,0 cm de comprimento, aplicado sobre o punho iniciando a 5,0 cm da costura de fechamento da manga.
Lapela retangular, medindo 4,0 cm de largura por 9,0 cm de comprimento, com pesponto duplo nas extremidades, ponta com velcro macho (áspero), medindo 6,0 cm x 4,0 cm, e embutida na costura de fechamento da manga para ajuste conforme necessidade.

Bolso manga: Dois bolsos, sendo um em cada manga, em tecido (Item 1.1). Medida de altura do bolso conforme medidas M1 e largura do bolso conforme medidas M2. Bolso contendo uma abertura próxima a lateral (frente) de 18,0 cm (tolerância de – 0,5 cm), fechada através de zíper, de forma que o zíper abra de cima para baixo, sendo coberto por 02 vivos (embutidos um em cada lado), em tecido (Item 1.1), medindo 0,5 cm de largura cada, pesponto simples de borda no contorno da abertura. Lateral do bolso (costas) com acréscimo de tecido de 3,0 cm formando fole. Velcro fêmea (macio) medindo 10,0 cm de largura por 14,0 cm de altura, aplicado sobre o bolso, em máquina reta, com pesponto simples de beira no contorno e reforço em forma de x no centro.
Bolso costurado centralizado na manga com distância conforme medida **G** da tabela de medidas, com pesponto duplo em todo o contorno e com pesponto simples de 0,2 cm na fixação do fole.

Detalhamento bolso:

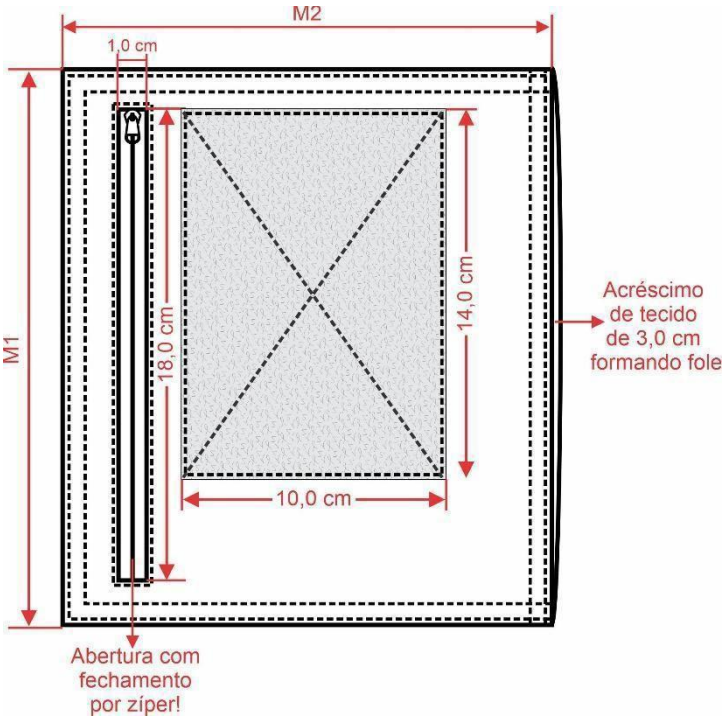

Barra: Com bainha de 2,5 cm de largura, rebatida em cobertura duas agulhas bitola larga (0,7 cm). A medida deverá ser da costura superior até a dobra do tecido.

Etiqueta: Com indicativo do manequim, empresa fornecedora da confecção e composição do tecido com instruções de lavação, costurada na parte traseira interna do colarinho.

Costuras:
- Junção de mangas e laterais em interlock ou em overlock + reta (costura de 0,7 cm a 1,0 cm);
- Limpeza de partes desfiantes em máquina overlock (Bitola 0,5 cm);
- Pespontos 3,5 a 4 pontos por cm.

4 – TABELA DE MEDIDAS (em centímetros):

ITENS	MEDIDAS GERAIS								Toler ncia das medidas
	PP	P	M	G	GG	XG	XGG	EXGG	
(A) Tórax	45	49	53	57	61	65	69	73	De -1 a +1,5
(B) Cintura (22,0 cm abaixo da cava)	40,5	44,5	48,5	52,5	56,5	60,5	64,5	68,5	De -1 a +1,5
(C) Barra	45	49	53	57	61	65	69	73	De -1 a +1,5
(D) Comprimento centro costas	69	71	73	75	77	79	81	83	De -1 a +2
(E) Comprimento manga	79	81	83	84	85	86	87	88	De -1 a +1,5
(F) Boca manga	12,5	13	13,5	14	14,5	15	15,5	16	De -1 a +1

2	**(G)** Altura bolso	19	20	21	22	23	24	25	26	De -0,7 a +0,7
3	**M1** - Altura bolso	21	21	21	21	21	21	21	21	De -0,5 a +0,5
4	**M2** - Largura bolso	16,5	16,5	18,5	18,5	18,5	18,5	18,5	18,5	De -0,5 a +0,5

4.1 – Pontos de medidas:

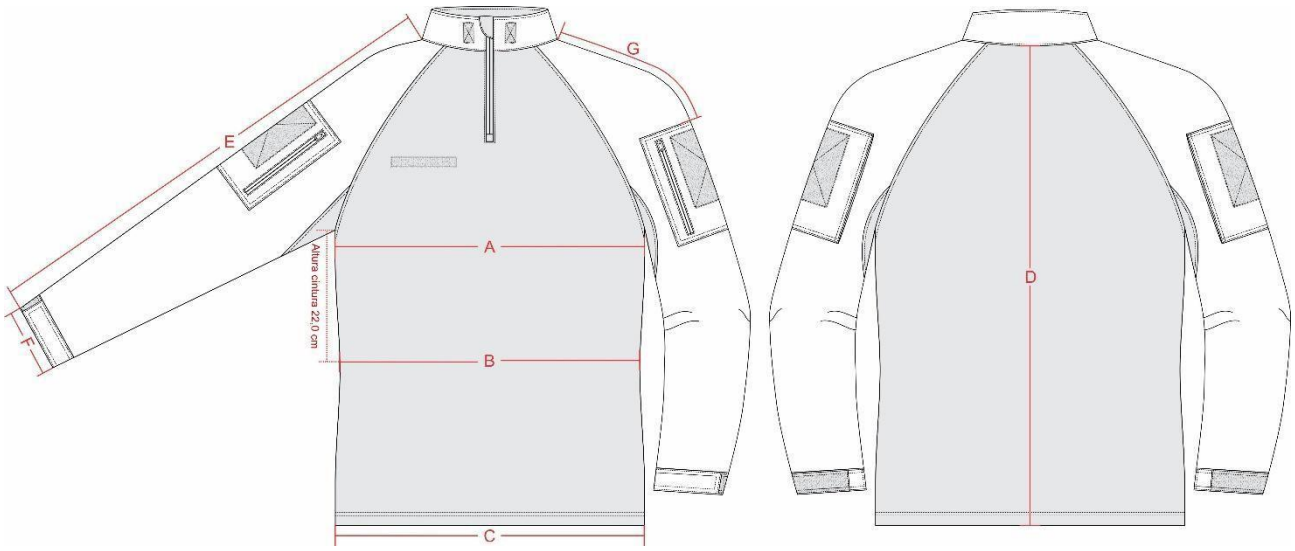

5 – ILUSTRACÃO DO MODELO:

FRENTE **COSTAS**



6 – PERSONALIZAÇÃO:

6.1 – Brasão do Município de Porto Alegre: Em patch tipo emborrachado com relevo, termocolante, colorido, nas cores padrão, medindo 7,0 cm de largura e 8,8 cm de altura (tolerância de – 0,4 cm para as medidas). No verso do patch deverá ser aplicado velcro macho (áspero), nas mesmas dimensões do brasão.

Localização: Aplicada através de velcro, sobre o velcro no bolso da manga esquerda do usuário.



6.2 – Brasão Guarda Municipal de Porto Alegre: Em patch tipo emborrachado com relevo, termocolante, colorido, nas cores padrão, medindo 8,5 cm de diâmetro (tolerância de – 0,4 cm para as medidas). No verso do patch deverá ser aplicado velcro macho (áspero), nas mesmas dimensões do brasão.

Localização: Aplicada através de velcro, sobre o velcro no bolso da manga direita do usuário.



6.3 – Escrita costas: Estampada através do processo de silkscreen, na cor amarela, a inscrição <GUARDA= na primeira linha, <MUNICIPAL= na segunda linha, em fonte Franklin Gothic Demi e <PORTO ALEGRE= na terceira linha, em fonte Calibri, ambos centralizados, medindo 28,0 cm de largura por 12,4 cm de altura no total (Tolerância – 0,4 cm).

Localização: Centralizado na parte superior das costas, iniciando 12,0 cm abaixo do decote (tolerância – 1,0 cm).



7 – ENTREGA:

- As peças deverão ser acondicionadas individualmente em embalagens plásticas, lacradas.
- Na face exterior da embalagem deverá constar o nome da empresa, a discriminação do conteúdo e o tamanho da peça.

- As embalagens individuais deverão ser acondicionadas em caixas de papelão próprias para este fim contendo informações na face externa como o nome da empresa, a discriminação do conteúdo, os tamanhos das peças e o número do Pregão referente ao fornecimento.

8 – PARTICIPA˙ˆO EM PROCESSO LICITAT RIO:

- A empresa vencedora deverá apresentar, conforme o prazo determinado pelo pregoeiro, **uma amostra tamanho M**, confeccionada dentro do padrão solicitado.
- A empresa proponente deverá apresentar juntamente com as amostras os laudo(s) realizado(s) somente do tecido principal, em papel timbrado, emitido por um laboratório reconhecido na área de análises em tecidos, comprovando as características exigidas.
- Os laudos devem apresentar as mesmas unidades de medidas desta especificação, bem como os testes no tecido, devem ser realizados com base nas normas também informadas nesta especificação.
- Não serão considerados válidos os laudos emitidos pelo próprio fabricante do tecido.
- Os laudos deverão estar em nome da empresa proponente.
- Amostras sem os laudos não serão consideradas.
- A empresa que tiver as amostras aprovadas e o contrato assinado deverá fornecer a prefeitura 1 peça de referência de tamanho para que seja montado a grade de tamanho. A amostra aprovada e as peças de referência de tamanho só serão devolvidas após o recebimento dos produtos finais. Os produtos finais entregues serão comparados com a amostra aprovada e com as peças de referência de tamanho e, em caso de divergência, os produtos poderão ser devolvidos para ajustes até que o entregue seja igual às amostras.

LABORAT RIOS REFERÊNCIA

1 – CIENTEC – RS, (51) 287-2070.

2 – Centro de Educação e Tecnologia <Carlos Cid Renaux= – SENAI – BRUSQUE – SC, (47) 351-3544.

3 – TECPAR – PR, (41) 316-3000.

4 – SENAI CETIC – RJ, (21) 201-7222.

5 – SENAI – TEXTIL – SP, (11) 3341-1997.

6 – SENAI – TEXTIL – SC, (47) 251-8905 / 251-8910.

7 – Laboratório do Exército Brasileiro – SP, (11) 260-5079.

4.1 – Pontos de medidas:



5 – ILUSTRAÇÃO DO MODELO:

FRENTE **COSTAS**



Documento de Especificação Técnica

Data: 05/10/2026 **– Nome do Responsável:** Carlos Salgado **– Matrícula:** 715752

Código: 2015810

Material: Calca operacional, tipo premium, modelo unissex, azul-marinho, tam. a combinar

*Descrição do item:

CALÇA OPERACIONAL PREMIUM UNISSEX, MARINHO

1 – TECIDOS:

1.1 – TECIDO PRINCIPAL: Tipo Rip Stop, na cor azul-marinho noite, padrão Guarda.

Ensaio	Especificação	Norma	Tolerância
Composição	48% Algodão 40% Poliéster 12% Elastomultiéster	AATCC 20:2021 e AATCC 20A:2021	± 3 p.p.
Gramatura	235g/m^2	NBR 10591/08	± 6%.
Título (Ne)	Trama – 14,80 Urdume – 18,90	NBR 13216/94	± 6%.
Densidade (fios/cm)	Trama – 20,00 Urdume – 42,00	NBR 10588/2015	± 6%.
Estrutura	Tecido maquinetado derivado de sarja, com efeito Rip Stop.	ABNT NBR 12546/2017	Não é permitida variação.
Resistência à Tração (Kgf)	Trama – 55,00 Urdume – 160,00	NBR 11912/16	Valor de referência mínimo
Resistência à Alongamento (%)	Trama – 23 Urdume – 14	NBR 11912/16	Valor de referência mínimo
Classe do corante	Poliéster – Disperso Algodão – À Tina	Método Interno	Valor de referência mínimo
Solidez da Cor ao Suor	Ácido – Alteração: 4/5 Alcalina – Alteração: 4/5	NBR ISO 105 E04/14	Valor de referência mínimo

Solidez da Cor à Luz (Xenônio 25 horas)	Nota: 4	NBR ISO 105 B02/19	Valor de referência mínimo
Solidez da Cor à fricção	Seco – 4/5 Úmido – 3/5	NBR ISO 105 X 12/19	Valor de referência mínimo
Pilling (18000 ciclos)	Nota: 5	ISO 12945-1/2000	valor de referência mínimo
Determinação do Fator de Proteção Solar	Classificação: 50+	AS/NZS 4399:2017	valor de referência mínimo
Cálculo da diferença de cor	Iluminante D65 – 10º L* = 20,00 a* = 0,80 b* = - 3,50	173/2009 da AATCC	DE<1,80.

1.2 – TECIDO FORRO DE BOLSO: Liso, na cor preta, composição 67% poliéster e 33% algodão (tolerância ± 8%), gramatura 90g/m² (tolerância ± 5%).

2 – AVIAMENTOS:

- Linha: na cor do tecido, em poliéster, título 50 e 80, Koban ou similar;
- Linha: na cor do tecido, 100% poliéster, texturizada (ballon);
- Botões: em nylon, fosco, personalizado com a logomarca da empresa fornecedora, na cor azul-marinho (mesmo tom da peça), com 4 furos, tamanho 24 (1,5 cm), abaulado na parte superior externa;
- Velcro: 100% poliamida, de excelente qualidade, na cor preta, deverão atender os seguintes requisitos conforme tabela abaixo, no qual esses valores e parâmetros deverão ser comprovados através da apresentação de laudos técnicos:

Item	Padrão mínimo	Norma
Composição	100% Poliamida	AATCC 20:2018 e AATCC 20A:2018
Tração no sentido longitudinal	2,5 Kgf/pol²	SATRA TM 123:2018
Tração no sentido lateral	2,5 Kgf/pol²	SATRA TM 123:2018
Tração perpendicular	1,8 Kgf/pol²	NF G 91-103 (Junho 1990) - item 5.4
Tração tangencial (para abertura)	0,25 Kgf/pol	SATRA TM 123:2018
Encolhimento	Máximo 2%	ABNT NBR 15170:2020

- Zíper braguilha: de metal anti-ferruginoso com banho dourado, fixo, trava automática, cremalheira média (4,5 a 5,0 mm de largura), na cor preta. Os zíperes deverão estar completos, limpos e isentos de qualquer defeito que comprometa a sua funcionalidade e deverão atender os seguintes requisitos conforme tabela abaixo, no qual esses valores e parâmetros deverão ser comprovados através da apresentação de laudos técnicos:

Item	Padrão mínimo	Norma
Tração Lateral	700 N	BS EN 16732:2015[1]
Durabilidade	500 ciclos sem danos	BS EN16732:2015

- Elástico cós: de alta tensão, próprio para cós;
- Entretela para as lapelas dos bolsos e pertingal: tecida, termocolante, 100% algodão (acabamento firme), com 180g/m² (tolerância ± 5%);
- Entretela para cós: tecida, termocolante, 100% poliéster com 52g/m² (tolerância ± 5%);
- Fita Gorgurão 100% poliéster, com 2,2 cm de largura, na cor preta;
- Viés 100% algodão preto;
- Elástico com textura em silicone, medindo 2,0 cm de largura, na cor preta com silicone transparente. Composição do elástico 81% poliamida e 19% elastano.

3 – ESPECIFICAÇÕES DO CORTE E DEMAIS CARACTERÍSTICAS:

Cós: Medindo 4,5 cm de largura, cós auto ajustável por elásticos, que permite o aumento da cintura. Parte interna toda recoberta com entretela.

Parte traseira do cós: Se estende além da abertura do bolso frontal (pelo lado interno da calça) até o corte do forro do bolso, não ficando a extremidade dessa projeção aparente na borda superior do cós frontal, e tem em sua ponta a fixação de um elástico de 4,0 cm de largura e comprimento útil de aproximadamente 4,5 cm e 5,0 cm, e a extremidade oposta com a ponta fixada internamente ao cós, a costura de fixação do elástico (no lado externo da peça) deve ficar escondida pela presilha frontal. Ambas as pontas do elástico devem ter travetes de aproximadamente 4,0 cm de comprimento para reforço, sobre as costuras de fixação do mesmo (Tolerância ± 0,5 cm para as medidas).

Internamente no cós traseiro deverá conter um elástico com textura em silicone, para evitar que a camisa solte com facilidade das costas, medindo 2,0 cm de largura, fixado com pesponto simples de beira no contorno. O elástico deverá ficar centralizado na parte traseira interna do cós e as costuras das extremidades laterais deverão ser cobertas pela etiqueta do cós no lado externo do cós.

Parte frontal do cós: Estende-se para as costas, passando por baixo da presilha lateral, em sua extremidade deverá ser fixado um elástico de 4,0 cm de largura e comprimento útil de aproximadamente 3,5 cm e 4,0 cm, que fica escondido sob uma etiqueta de tecido fixada rente à extremidade traseira do passador lateral, confeccionada no tecido principal, medindo 8,0 cm de comprimento e 6,0 cm de altura (travetadas na horizontal nos cantos da abertura para reforço), sendo que o elástico não deve aparecer no lado externo do cós ao ser tensionado para atingir a maior medida.

Ambas as pontas do elástico devem ter travetes de aproximadamente 4,0 cm de comprimento para reforço, travetes sobre as costuras de fixação do mesmo.

As pontas do cós devem estar alinhadas, com travetes onde prende o zíper e fechamento com um botão e caseado; sendo que o caseado deverá ser feito na ponta esquerda do cós, de maneira que o botão fique aparente (Tolerância ± 0,5 cm para as medidas).

Detalhamento do Cós:

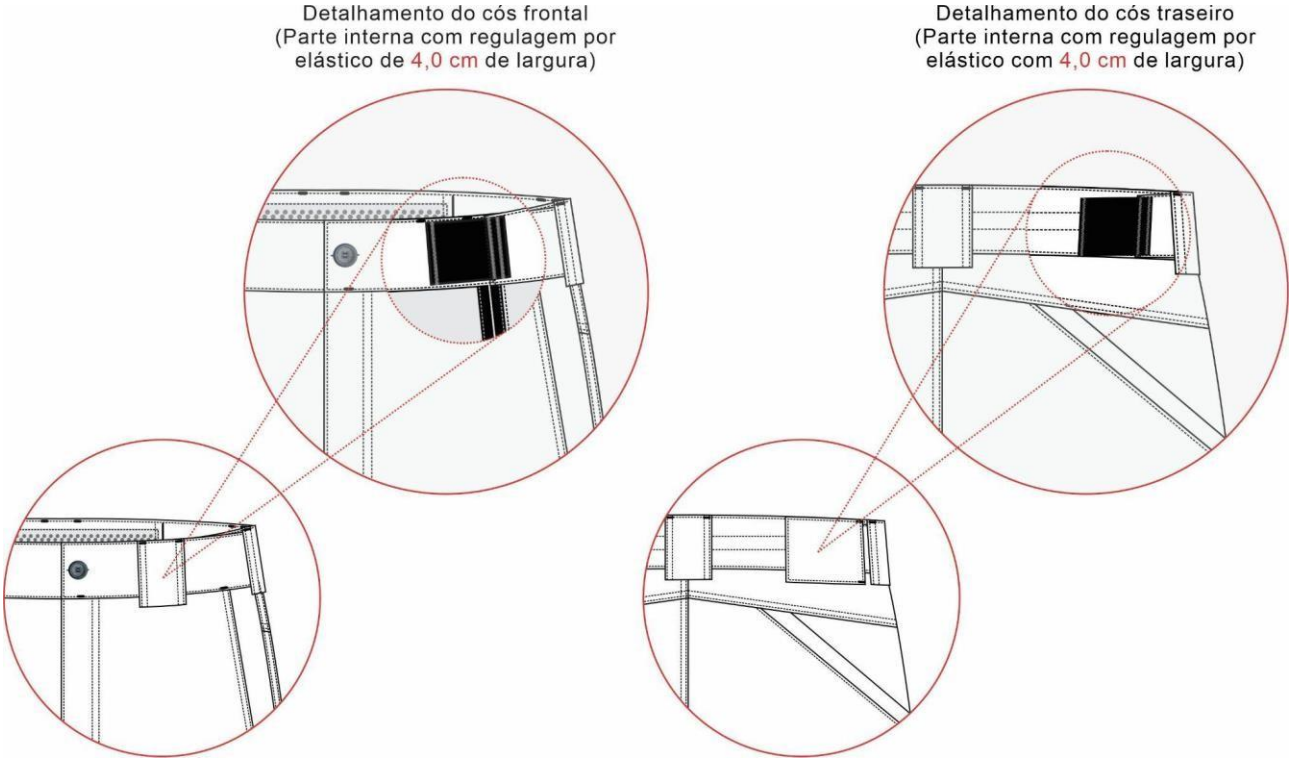

Presilhas: 05 (cinco) presilhas externas para cinto, confeccionadas no tecido principal, medindo 4,0 cm de largura e 6,0 cm de altura, com pesponto duplo nas extremidades laterais. Passadores embutidos na parte inferior do cós, fixados com costura reta e travetados nas extremidades da parte superior. Os passadores serão distribuídos da seguinte forma: traseiro centralizado pela junção do gancho traseiro, laterais junto à costura de união lateral das pernas (sobre parte traseira da peça) e frontais cobrindo a costura de fixação do elástico frontal.

Bolsos frontais: Dois bolsos, um de cada lado, com abertura na posição vertical formando um ângulo na parte inferior, iniciando junto à costura do cós, separado 2,0 cm da costura lateral.

Abertura do bolso medindo 15,5 cm na parte frontal e 17,0 cm na junção com o traseiro (conforme imagem abaixo), abertura com pesponto duplo e com travetes nas extremidades, parte superior com travete na horizontal (sobre a costura do cós) e parte inferior na vertical (sobre a costura da lateral).

Junto à abertura inferior do bolso, há um tecido de reforço sobreposto para melhor resistência à abrasão. A sua parte superior deve ficar embutida junto a costura do bolso frontal, sua lateral central fixada na peça por pesponto simples de 0,2 cm, sua lateral oposta embutida na costura lateral da peça e parte inferior (medindo 4,0cm) coberta pela lapela do bolso lateral (tolerância ± 0,5 cm para as medidas).

Espelho e vista interna em tecido principal, tendo o espelho medidas mínimas de 6,0 cm de tecido além da abertura do bolso e vista interna medidas mínimas de 4,0 cm de maneira a evitar que o forro apareça em demasiado.

Forro do bolso: Medindo 28,0 cm de profundidade, medida feita rente à extremidade frontal do cós pelo avesso da peça.

Forro com uma abertura de 7,0 cm com acabamento em viés preto na parte que encosta ao corpo, tendo a extremidade superior central embutida no cós frontal e a outra extremidade superior embutida na ponta do cós traseiro para possibilitar o ajuste do cós sendo que o viés de acabamento da abertura não deve ficar sobreposto, nem afastado mais que 0,5 cm quando a cintura estiver relaxada. A parte lateral do forro deve ser fixada na costura de união lateral da peça, seguindo de forma levemente arredondado até a braguilha onde será fixado de forma embutida, sendo a costura de fechamento em máquina overlock 5 fios com ponto corrente (tolerância de ± 0,7 cm para as medidas).

Detalhamento Bolso frontal:

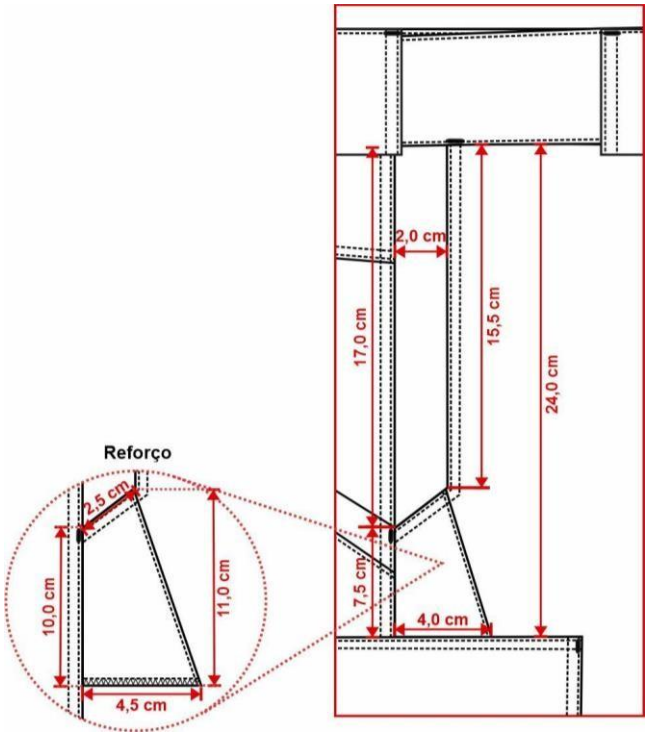

Costas: Com pala simples, unida em máquina overlock 5 fios com ponto corrente e com pesponto duplo feito em máquina reta sobre a pala. Pala medindo 4,5 cm no gancho traseiro e 6,5 cm na lateral (tolerância de ± 0,5 cm).

Bolsos traseiros: Dois bolsos, um de cada lado, tipo faca, iniciando junto a abertura do bolso lateral frontal até a pala costas, abertura com um vivo de 2,0 cm e com pesponto simples de beira.

Forro do bolso em tecido forro (Item 1.2) no lado interno que fica em contato com a peça e em tecido principal (Item 1.1) no lado externo que fica em contato com o corpo, medindo

33,0 cm de profundidade, medida feita rente à pala pelo avesso da peça, a parte superior deverá ser fechada junto a pala, a parte lateral do forro deve ser fixada na costura de união lateral da peça, forro no formato levemente arredondado, sendo a costura de fechamento em máquina overlock 5 fios com ponto corrente (tolerância de ± 0,7 cm para as medidas).

Detalhamento bolso traseiro:

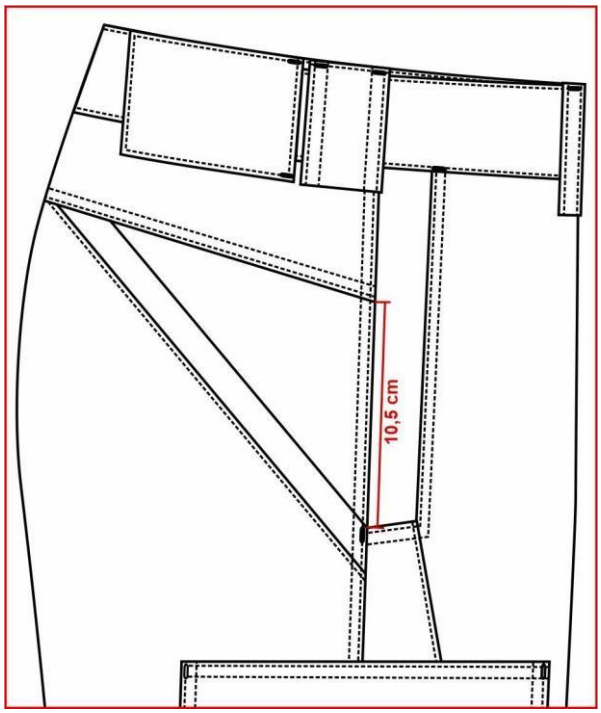

Bolsos laterais da perna: Dois bolsos, um de cada lado, sobre a costura de junção lateral da perna, iniciando 7,5 cm abaixo da abertura do bolso frontal (medida até o início da lapela do bolso). Medindo conforme desenho abaixo, contendo uma prega macho (aberta - para permitir a expansão do bolso) centralizada na vertical, com 4,0 cm de largura. Abertura superior com limpeza em máquina overlock 3 fios e bainha simples de 2,0 cm. Bolsos fixados na peça com pesponto duplo e com travetes horizontais nas extremidades superiores (tolerância de ± 0,5 cm para as medidas do bolso e ± 0,3 para as medidas de velcro).

Lapela dos bolsos: Bolsos cobertos por lapelas medindo conforme desenho abaixo, com pesponto duplo no contorno. Chanfro da lapela com uma fita de gorgurão embutida, medindo 2,2 cm x 1,0 cm (dobrada). Lapela com aplicação interna de entretela termocolante e fechado através de dois velcros, medindo 2,0 cm x 4,0 cm, fixados com costura simples no contorno e reforço em x no centro, sendo o macho (áspero) fixado no bolso e fêmea (macio) na lapela. Lapela deve ser posicionada a 1,5 cm acima do bolso, fixada por pesponto duplo e com travetes verticais nas extremidades superiores (tolerância de ± 0,5 cm para as medidas da lapela e ± 0,3 para as medidas de velcro).

Detalhamento bolsos laterais:

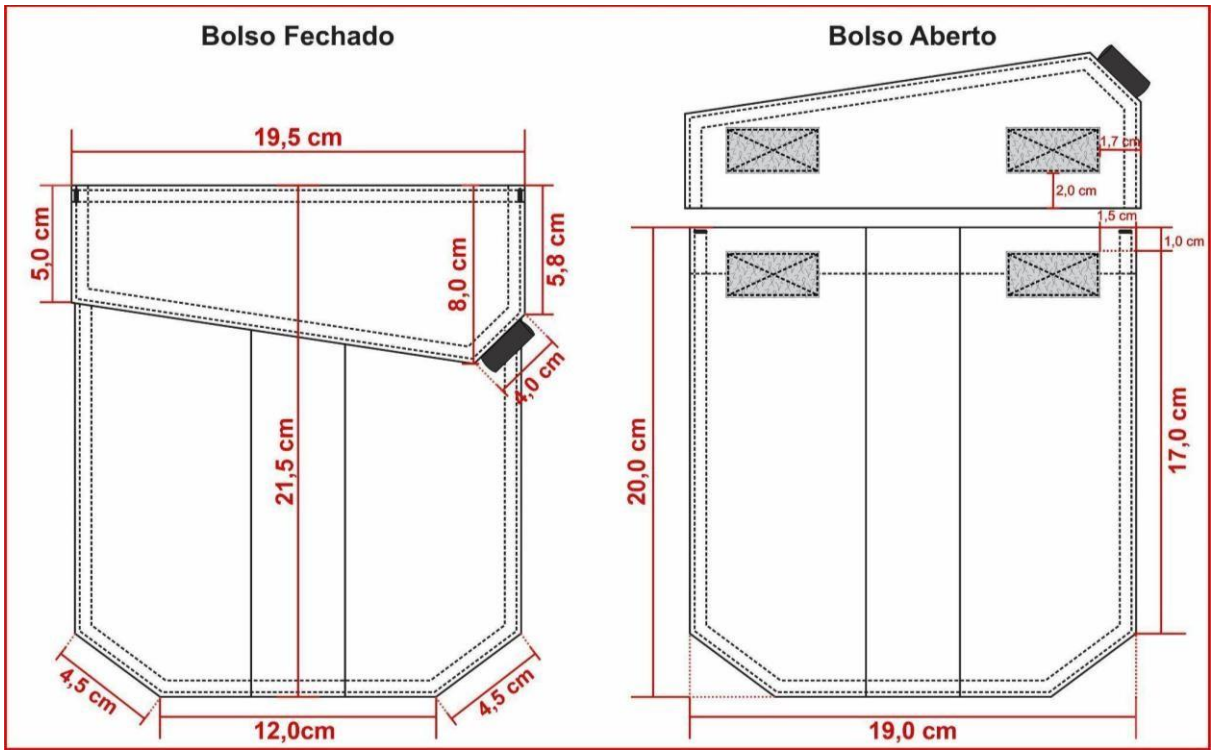

Braguilha: Fechada por zíper de metal, zíper deve ser costurado com costura dupla (para reforço) evitando que rompa com o uso.

Na face interna da calça, no lado esquerdo do usuário, braguilha com parte inferior arredondada e com acabamento em viés preto. Braguilha com pesponto simples de beira na abertura e presa por pesponto duplo aparente no lado externo a 4,0 cm da borda.

Na face interna da calça, no lado direito do usuário, pertingal em tecido duplo, entretelado internamente, acabamento com viés preto.

Dois travetes na parte inferior para não haver rupturas.

Gancho frontal: Com limpeza em máquina overlock 3 fios, junção até a braguilha em máquina reta e com pesponto duplo. Com reforço do próprio tecido sobreposto externamente, aplicado em máquina reta com pesponto duplo, iniciando no gancho com 4,5 cm de largura e terminando no reforço do joelho com 5,0 cm de largura na base inferior (tolerância de ± 1,0 cm para as medidas).

Gancho traseiro: Deverá ser costurado em toda extensão com máquina overlock 5 fios com ponto corrente e com pesponto duplo ponto fixo. Com reforço do próprio tecido sobreposto externamente, aplicado em máquina reta com pesponto duplo. Reforço medindo no gancho conforme tabela de medidas e terminando no entrepernas, rente ao início do reforço do joelho (tolerância de ± 1,0 cm para as medidas do gancho).

Detalhamento gancho traseiro:

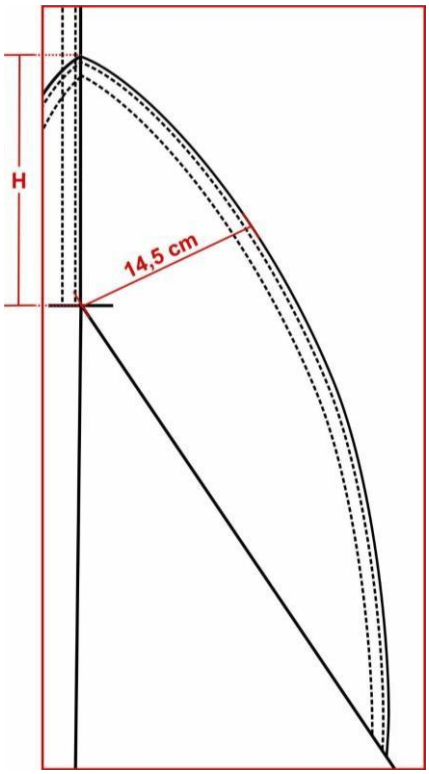

Pernas: Laterais com pesponto duplo sobre a parte das costas.

Costas com recorte anatômico na altura do joelho, unido em máquina overlock 5 fios com ponto corrente e com pesponto duplo.

Na frente, na altura dos joelhos deverá conter um reforço em tecido duplo, medindo 25,0 cm de altura (tolerância de ± 1,0 cm), com formato convexo, contendo pences nas laterais com pesponto simples (tanto no tecido interno como no externo) posicionadas em ângulo entre si, para amplitude dos movimentos.

Detalhamento reforço joelho:

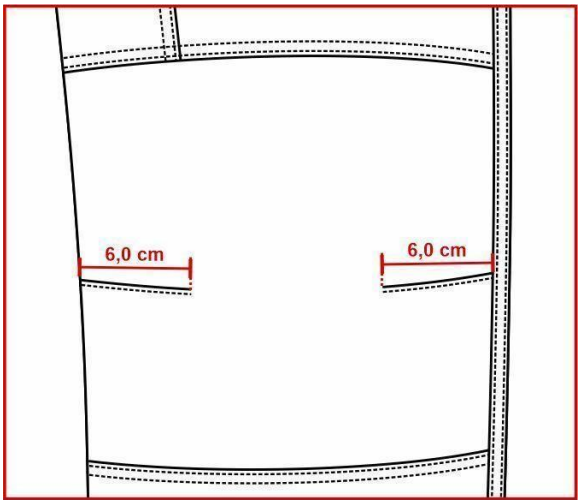

Barra: Com bainha enfraldada de 5,0 cm de largura, contendo um velcro fêmea (macio) medindo 4,0 cm de largura e comprimento conforme tabela de medidas aplicado centralizado na bainha, iniciando a 4,0 cm de distância da costura lateral na parte traseira, velcro costurado em máquina reta com pesponto simples em todo contorno e reforço em forma de x no centro (tolerância de ± 0,5 cm para as medidas).

Lapela reguladora da barra: Retangular, medindo 4,5 cm de largura por 8,0 cm de comprimento, com pesponto duplo no contorno, parte interna com velcro macho (áspero), medindo 4,0 cm por 5,0 cm, fixado com pesponto simples em todo contorno e reforço em forma de x no centro, não deverá aparecer a costura de fixação do velcro no lado externo na lapela reguladora. Lapela fixada na lateral, para ajuste conforme necessidade do usuário (tolerância de ± 0,5 cm para as medidas).

Etiqueta: Com indicativo do manequim, empresa fornecedora da confecção e composição do tecido com instruções de lavação, costuradas internamente junto ao pertingal.

Costura:

- Junção do gancho traseiro, junção do entrepernas e junção lateral em máquina overlock

5 fios com ponto corrente (Bitola 1,0 cm)

- Limpeza de partes desfiantes em máquina overlock 3 fios (Bitola 0,5 cm);
- Travete na junção interna dos ganchos;
- Reta 2 agulhas (ponto fixo): para pesponto duplo; - Reta 1 agulha (ponto fixo): para pesponto simples; - Pespontos: 3,5 a 4 pontos/cm.
- Caseado: as casas para os botões terão acabamento de modo a impedir desfiamentos, rupturas ou esgarçamento.

4 – TABELA DE MEDIDAS (em centímetros):

ITENS	NUMERAÇÃO												Tolerância das medidas
	38	**40**	**42**	**44**	**46**	**48**	**50**	**52**	**54**	**56**	**58**	**60**	
(A) Cintura	38	40	42	44	46	48	50	52	54	56	58	60	De -1 a +1,5
(B) Quadril (18,0 cm abaixo do cós)	49	51	53	55	57	59	61	63	65	67	69	71	De -1 a +1,5
(C) Joelho	21,3	22,1	22,9	23,7	24,5	25,3	26,1	26,8	27,7	28,5	29,3	30,1	De -1 a +1
(D) Gancho Frontal s/ cós	24,5	25	25,5	26	26,5	27	27,5	28	28,5	29	29,5	30	De -0,5 a +0,5
(E) Braguilha	13	16	16	16	16	16	19	19	19	19	19	19	De -0,5 a +0,5
(F) Gancho Traseiro s/ cós	34,5	35,5	36,5	37,5	38,5	39,5	40,5	41,5	42,5	43,5	44,5	45,5	De -0,5 a +0,5
(G) Distância entre a pala e reforço gancho traseiro	18	18,5	19	19,5	20	20.5	21	21,5	22	22.5	23	23,5	De -0,5 a +0,5
(H) Altura reforço gancho traseiro	12	12,5	13	13,5	14	14,5	15	15,5	16	16,5	17	17,5	De -0,7 a +0,7
(I) Altura reforço joelho	43,5	43,9	44,3	44,7	45,1	45,5	45,9	46,3	46,7	47,1	47,5	47,9	De -0,5 a +0,5
(J) Lateral s/ cós e c/ barra	101,5	102	102,5	103	103,5	104	104,5	105	105,5	106	106,5	107	De -1 a +1,5
(K) Altura recorte traseiro s/ cós	57	57,5	58	58,5	59	59,5	60	60,5	61	61,5	62	62,5	De -1 a +1
(L) Distância entre o recorte costas e a barra	44,5	44,5	44,5	44,5	44,5	44,5	44,5	44,5	44,5	44,5	44,5	44,5	De -1 a +1
(M) Boca da perna	19	19,5	20	20,5	21	21,5	22	22,5	23	23,5	24	24,5	De -0,5 a +0,5
Medida comprimento velcro barra	13	13	15	15	15	15	15	17	17	17	17	17	De -0,5 a +0,5

4.1 – Pontos de medidas:

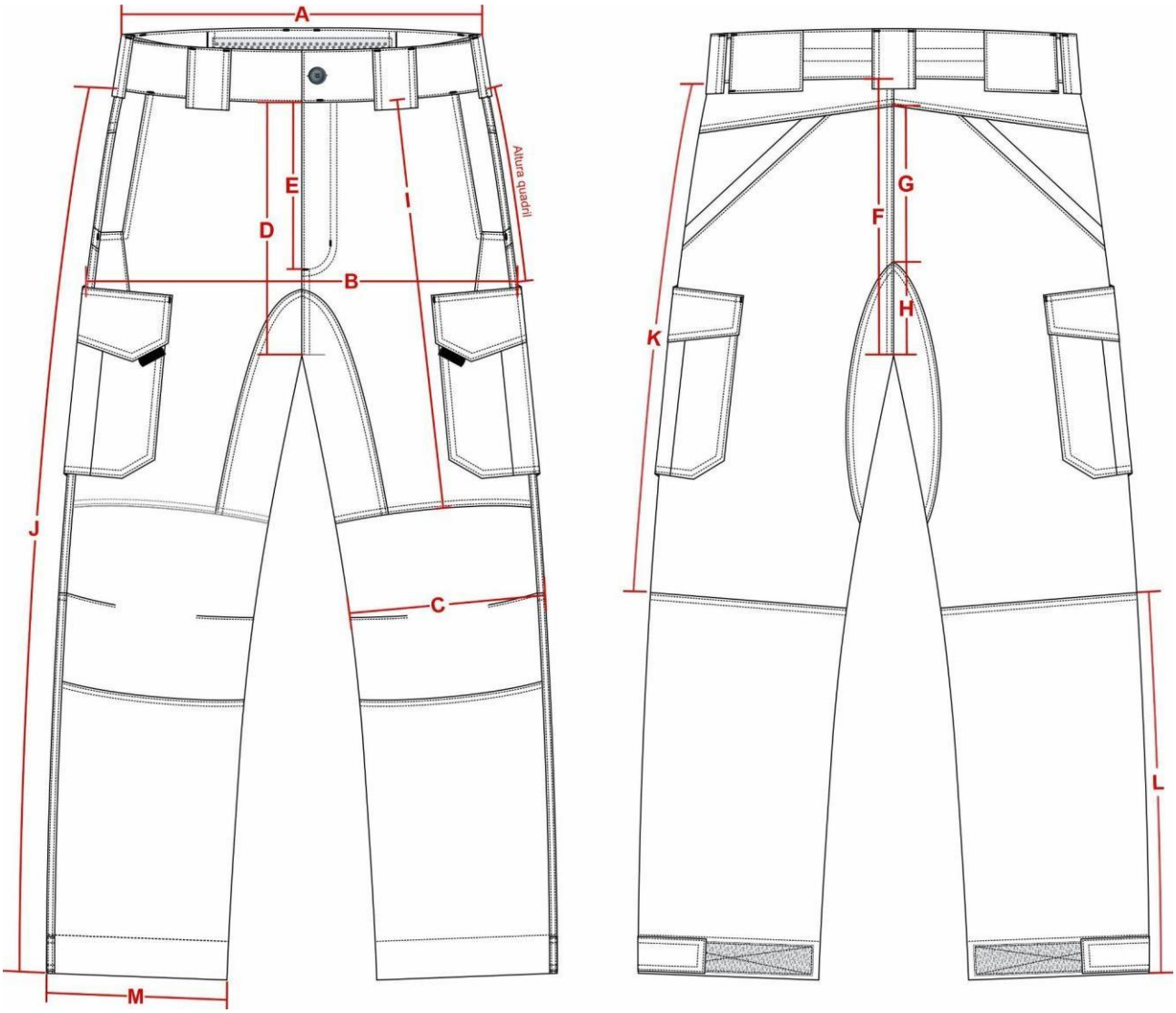

4 – ILUSTRAÇÃO DO MODELO:

FRENTE **COSTAS** **LATERAL**



5 – ENTREGA:

- As peças deverão ser acondicionadas individualmente em embalagens plásticas, lacradas.
- Na face exterior da embalagem deverá constar o nome da empresa, a discriminação do conteúdo e o tamanho da peça.
- As embalagens individuais deverão ser acondicionadas em caixas de papelão próprias para este fim contendo informações na face externa como o nome da empresa, a discriminação do conteúdo, os tamanhos das peças e o número do Pregão referente ao fornecimento.

7 – PARTICIPAÇÃO EM PROCESSO LICITATÓRIO:

A empresa vencedora deverá apresentar em até **10 (Dez) dias úteis**, após a abertura da licitação, **uma amostra tamanho 44**, confeccionada dentro do padrão solicitado.

A empresa proponente deverá apresentar juntamente com as amostras os laudo(s) realizado(s) somente do tecido principal, em papel timbrado, emitido por um laboratório reconhecido na área de análises em tecidos, comprovando as características exigidas.

Os laudos devem apresentar as mesmas unidades de medidas desta especificação, bem como os testes no tecido, devem ser realizados com base nas normas também informadas nesta especificação.

Não serão considerados válidos os laudos emitidos pelo próprio fabricante do tecido. Os laudos deverão estar em nome da empresa proponente.

LABORATÓRIOS REFERÊNCIA

1 – CIENTEC – RS, (51) 287-2070.

2 – Centro de Educação e Tecnologia “Carlos Cid Renaux” – SENAI – BRUSQUE – SC, (47) 351-3544.

3 – TECPAR – PR, (41) 316-3000.

4 – SENAI CETIC – RJ, (21) 201-7222.

5 – SENAI – TEXTIL – SP, (11) 3341-1997.

6 – SENAI – TEXTIL – SC, (47) 251-8905 / 251-8910.

7 – Laboratório do Exército Brasileiro – SP, (11) 260-5079.

MUNICÍPIO DE PORTO ALEGRE
Departamento Municipal de Água e Esgotos (DMAE)
GSER/SEGPATRI

Documento de Especificação Técnica

Data: 05/10/2026 **– Nome do Responsável:** Calos Salgado **– Matrícula:** 715752

Código: 2015811

Material: Camisa combate (tatica), manga curta, azul-marinho, logo Guarda Municipal, tam. a combinar

1 – TECIDOS:

1.1 – TECIDO PRINCIPAL 1: Tipo Rip Stop, na cor azul-marinho noite, padrão Guarda.

Ensaio	Especificação	Norma	Tolerância
Composição	48% Algodão 40% Poliéster 12% Elastomultiéster	AATCC 20:2021 e AATCC 20A:2021	± 3 p.p.
Gramatura	235g/m^2	NBR 10591/08	± 6%.
Título (Ne)	Trama – 14,80 Urdume – 18,90	NBR 13216/94	± 6%.
Densidade (fios/cm)	Trama – 20,00 Urdume – 42,00	NBR 10588/2015	± 6%.
Estrutura	Tecido maquinetado derivado de sarja, com efeito Rip Stop.	ABNT NBR 12546/2017	Não é permitida variação.
Resistência à Tração (Kgf)	Trama – 55,00 Urdume – 160,00	NBR 11912/16	Valor de referência mínimo
Resistência à Alongamento (%)	Trama – 23 Urdume – 14	NBR 11912/16	Valor de referência mínimo
Classe do corante	Poliéster – Disperso Algodão – À Tina	Método Interno	Valor de referência mínimo
Solidez da Cor ao Suor	Ácido – Alteração: 4/5 Alcalina – Alteração: 4/5	NBR ISO 105 E04/14	Valor de referência mínimo
Solidez da Cor à Luz (Xenônio 25 horas)	Nota: 4	NBR ISO 105 B02/19	Valor de referência mínimo
Solidez da Cor à fricção	Seco – 4/5 Úmido – 3/5	NBR ISO 105 X 12/19	Valor de referência mínimo

Pilling (18000 ciclos)	Nota: 5	ISO 129451/2000	valor de referência mínimo
Determinação do Fator de Proteção Solar	Classificação: 50+	AS/NZS 4399:2017	valor de referência mínimo
Cálculo da diferença de cor	Iluminante D65 – 10º L* = 20,00 a* = 0,80 b* = - 3,50	173/2009 da AATCC	DE<1,80.

1.2 – TECIDO PRINCIPAL 2 (Corpo frente e costas): Malha com elastano, com as características de FPS 50+ (UV-A e UV-B) e DRY permanentes no tecido, na cor azul-marinho noite, padrão Guarda.

Ensaio	**Especificação**	**Norma**	**Tolerância**
Composição	91% Poliamida 9% Elastano	AATCC 20:2013 (2018) e AATCC 20A:2020	± 5 pontos.
Gramatura	175g/m²	NBR 10591/08	± 6%.
Título (Ne)	Trama – 60,00	NBR 13216/94	± 6%.
Densidade (cursos/cm)	Curso – 38,00 Coluna – 22,00	ABNT NBR 12060:1991	± 6%.
Estrutura	Meia malha com elastano.	ABNT NBR 13462:1995	Não é permitida a variação.
Solidez da Cor ao Suor Ácido	Alteração – 4	NBR ISO 105 E04/14	Valor de referência mínimo
Solidez da Cor ao Suor Alcalina	Alteração – 4	NBR ISO 105 E04/14	Valor de referência mínimo
Solidez da Cor à Luz (Método 05 - 25 horas)	Nota: 3.5	NBR ISO 105 B02/19	Valor de referência mínimo
Solidez da Cor à fricção	Migração Comprimento Seco – 4.5 Migração Comprimento Úmido – 4.5 Migração Largura Seco – 4.5 Migração Largura Úmido – 4.5	NBR ISO 105 X 12/19	Valor de referência mínimo
Solidez da Cor ao cloro (temperatura de lavagem de 30ºC)	Alteração – 4	AATCC 61:2013	Valor de referência mínimo

Solidez de Cor à Lavagem Doméstica e Comercial (temperatura de lavagem de 30ºC)	Migração Algodão – 4 Migração Poliamida – 4 Alteração – 4	ABNT NBR ISO 105-C06:2010	Valor de referência mínimo
Solidez da Cor à ação do Ferro de Passar à Quente	Migração Algodão Imediata Seco – 4.5 Migração Algodão Imediata Úmido – 4 Migração Algodão Imediata Molhado – 3.5 Alteração Imediata Seco – 4-5 Alteração Imediata Úmido – 4-5 Alteração Imediata Molhado – 3-5	ABNT NBR ISO 105-X11:2018	Valor de referência mínimo
Pilling	Nota: 5	ISO 129451/2000	valor de referência mínimo
Determinação do Fator de Proteção Solar	Classificação: 50+	AS/NZS 4399:2017	valor de referência mínimo
Avaliação de acabamentos antibacterianos em materiais têxteis	% de Redução microorganismos > 95%	AATCC 100 Staphylococcus aureus ATCC nº 6538 Klebsiella pneumoniae ATCC nº 4352	valor de referência mínimo
Cálculo da diferença de cor	Iluminante D65 – 10º L* = 21,20 a* = 0,90 b* = - 4,80	173/2009 da AATCC	DE<1,80.

2 – AVIAMENTOS:

- Linha: na cor do tecido, em poliéster, título 50 e 120 para bainha, Koban ou similar;
- Linha: na cor do tecido, 100% poliéster, texturizada (ballon);
- Zíper abertura frontal: tipo sintético, fixo, fino, invertido, com cadarço 100% poliéster, cursos na cor do zíper, cremalheira com 0,3 cm de largura, na cor azul-marinho (mesmo tom da peça) ou preto, tamanho 20,0 cm. Os zíperes deverão estar completos, limpos e isentos de qualquer defeito que comprometa a sua funcionalidade e deverão atender os seguintes requisitos conforme tabela abaixo, no qual esses valores e parâmetros deverão ser comprovados através da apresentação de laudos técnicos:

Item	**Padrão mínimo**	**Norma**
Tração Lateral	600 N	BS EN 16732:2015[1]
Durabilidade	500 ciclos sem danos	BS EN16732:2015

- Zíper abertura do bolso manga: tipo sintético, fixo, fino, com cadarço 100% poliéster, cursos na cor do zíper, cremalheira com 0,3 cm de largura, na cor azul-marinho (mesmo tom da peça) ou preto, tamanho 18,0 cm. Os zíperes deverão estar completos, limpos e isentos de qualquer defeito que comprometa a sua funcionalidade e deverão atender os seguintes requisitos conforme tabela abaixo, no qual esses valores e parâmetros deverão ser comprovados através da apresentação de laudos técnicos:

Item	Padrão mínimo	Norma
Tração Lateral	600 N	BS EN 16732:2015[1]
Durabilidade	500 ciclos sem danos	BS EN16732:2015

- Entretela para gola externa: tecida, termocolante 100% algodão (acabamento firme), com 180g/m² (tolerância ± 5%);
- Entretela para gola interna e vista de proteção do zíper: 100% poliéster (acabamento macio) com aproximadamente 52g/m² (tolerância ± 5%);
- Velcro: 100% poliamida, de excelente qualidade, na cor preta, deverão atender os seguintes requisitos conforme tabela abaixo, no qual esses valores e parâmetros deverão ser comprovados através da apresentação de laudos técnicos:

Item	Padrão mínimo	Norma
Composição	100% Poliamida	AATCC 20:2018 e AATCC 20A:2018
Tração no sentido longitudinal	2,5 Kgf/pol²	SATRA TM 123:2018
Tração no sentido lateral	2,5 Kgf/pol²	SATRA TM 123:2018
Tração perpendicular	1,8 Kgf/pol²	NF G 91-103 (Junho 1990) - item 5.4
Tração tangencial (para abertura)	0,25 Kgf/pol	SATRA TM 123:2018
Encolhimento	Máximo 2%	ABNT NBR 15170:2020

3 – ESPECIFICAÇÕES DO CORTE E DEMAIS CARACTERÍSTICAS:

Corpo: Em tecido malha (Item 1.2). As partes anteriores e posteriores terão formas ligeiramente elípticas.

Frente: Abertura frontal parcial de 20,0 cm de altura (± 0,5 cm) e 1,0 cm de largura (± 0,2 cm), fechada por zíper que termina junto à parte superior da gola e tem sua extremidade inferior coberta por um vivo em tecido malha (Item 1.2), com 1,0 cm de altura (± 0,2 cm), embutido na costura de fixação do zíper.

Vista de proteção do zíper costurada no lado esquerdo interno do usuário, essa vista se estenderá na parte superior do zíper sobressaindo 2,5 cm para o lado externo, formando uma aba para proteção do pescoço do usuário, a ponta da aba deve ser arredondada. Vista confeccionada em malha (Item 1.2), entretelada internamente, medindo 3,0 cm de largura e 22,0 cm de altura. A função da vista é proteger o usuário do contato com o zíper e a aba superior para evitar o atrito do queixo do usuário com o cursor do zíper (tolerância ± 0,5 cm para todas as medidas citadas).

No peito direito do usuário, deverá ser fixado através de costura uma fita de velcro fêmea (macio), medindo 2,0 cm de largura e 12,0 cm de comprimento, destinado para tarja de identificação do guarda. O velcro deverá iniciar a M1 cm do início da cava e a M2 da costura do zíper (conforme imagem e tabela de medidas).

Gola: Alta, entretelada, com 4,5 cm de altura (± 0,5 cm), sendo confeccionada em tecido (Item 1.1) no lado externo e em tecido malha (Item 1.2) no lado interno, com pesponto simples de 0,5 cm na parte superior e de 0,2 cm na base.

Em ambas as pontas (lado externo e lado interno) deverão ser costurados velcros fêmea (macio), medindo 4,0 cm de largura por 2,0 cm de altura, com pesponto simples de beira no contorno e reforço em forma de x no centro, destinado para aplicação dos distintivos de graduação.

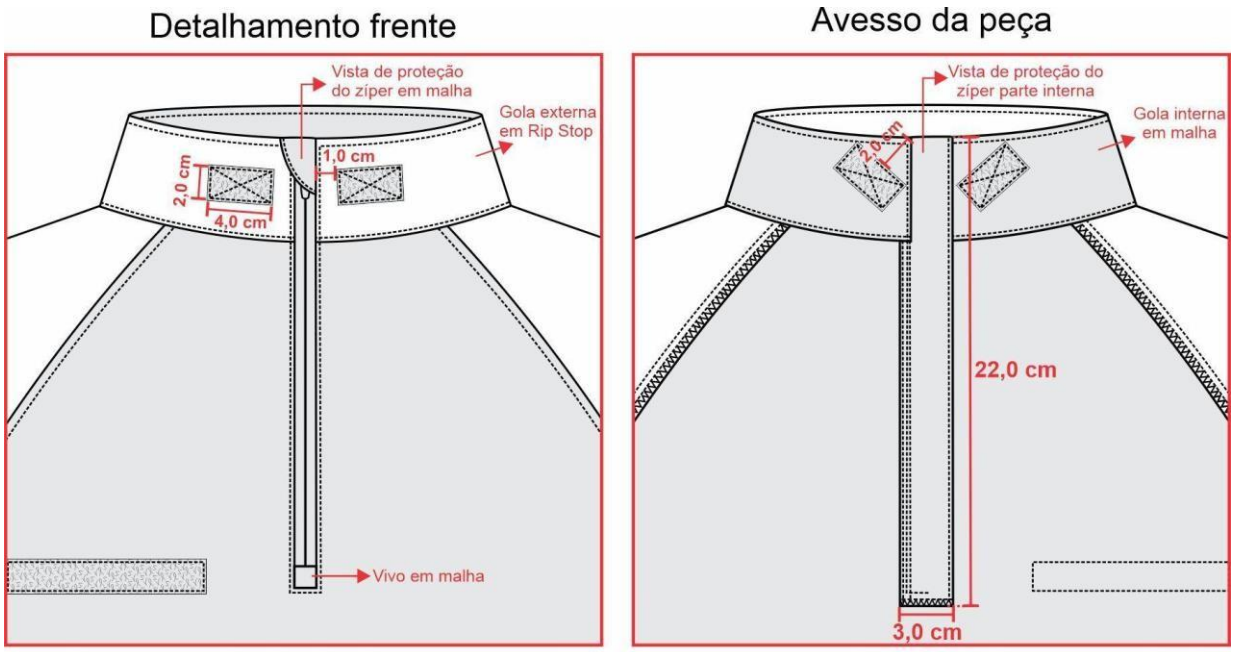

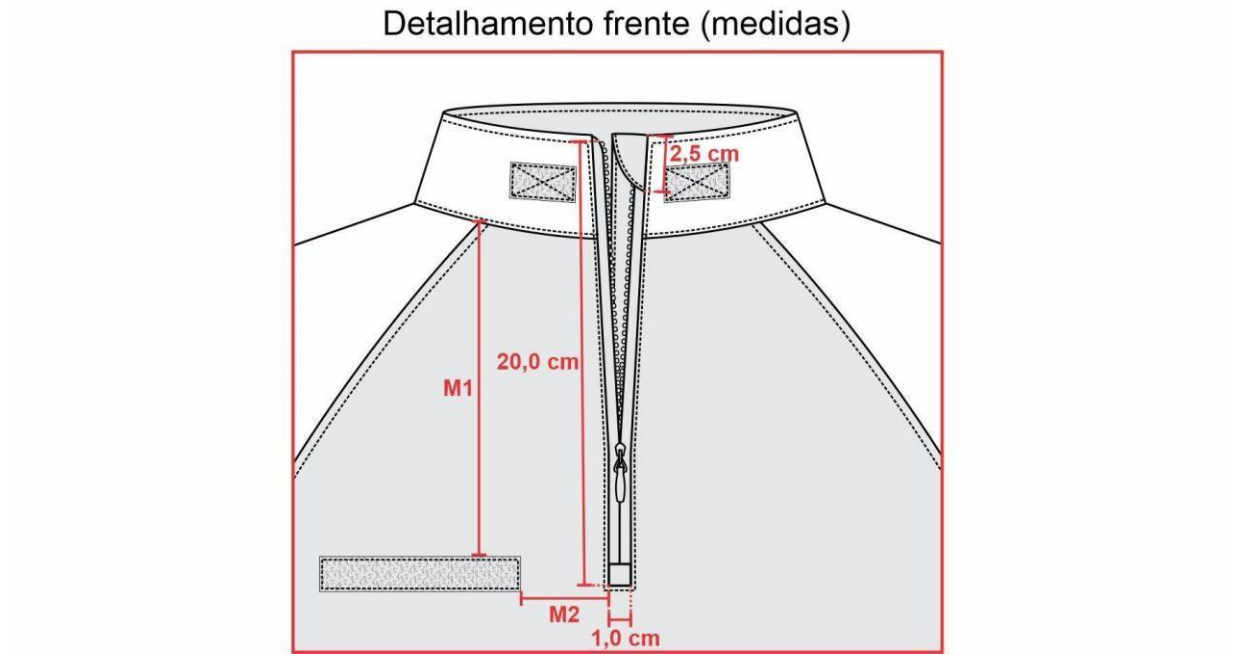

Mangas: Curta, em tecido (Item 1.1). Com cavas tipo raglan, proporcionais ao manequim, unidas em máquina overlock 5 fios com ponto corrente ou em máquina overlock 3 fios + máquina reta 1 agulha ponto fixo (costura de 0,7 cm a 1,0 cm) e com pesponto simples de 0,5 cm sobre o corpo. Parte inferior da cava com nesga (recorte em

tecido malha (Item 1.2), iniciando na saída de mangas até a cava, medindo 6,0 cm de largura (tolerância ± 0,7 cm), unido em máquina overlock 5 fios com ponto corrente ou em máquina overlock 3 fios + máquina reta 1 agulha ponto fixo (costura de 0,7 cm a 1,0 cm) e com pesponto simples de 0,5 cm sobre o mesmo.

Saída de mangas: Com bainha enfraldada de 2,0 cm, pesponto simples.

Bolso manga: Dois bolsos, sendo um em cada manga, em tecido (Item 1.1). Medida de altura do bolso conforme medidas M3 e largura do bolso conforme medidas M4. Bolso contendo uma abertura a 2,0 cm da lateral (frente) de 18,0 cm (tolerância de ± 0,5 cm), fechada através de zíper, de forma que o zíper abra de cima para baixo, sendo coberto por 02 vivos (embutidos um em cada lado), em tecido (Item 1.1), medindo 0,5 cm de largura cada, pesponto simples de borda no contorno da abertura. Lateral do bolso (costas) com acréscimo de tecido de 3,0 cm formando fole com profundidade de 1,5 cm. Velcro fêmea (macio) medindo 10,0 cm de largura por 14,0 cm de altura, aplicado sobre o bolso, em máquina reta, com pesponto simples de beira no contorno e reforço em forma de x no centro, iniciando a 1,5 cm da borda superior do bolso.

Bolso costurado na manga com distância conforme medida M5, M6 e M7, com pesponto duplo em todo o contorno e com pesponto simples de 0,2 cm na fixação do fole.

Detalhamento manga e bolso:

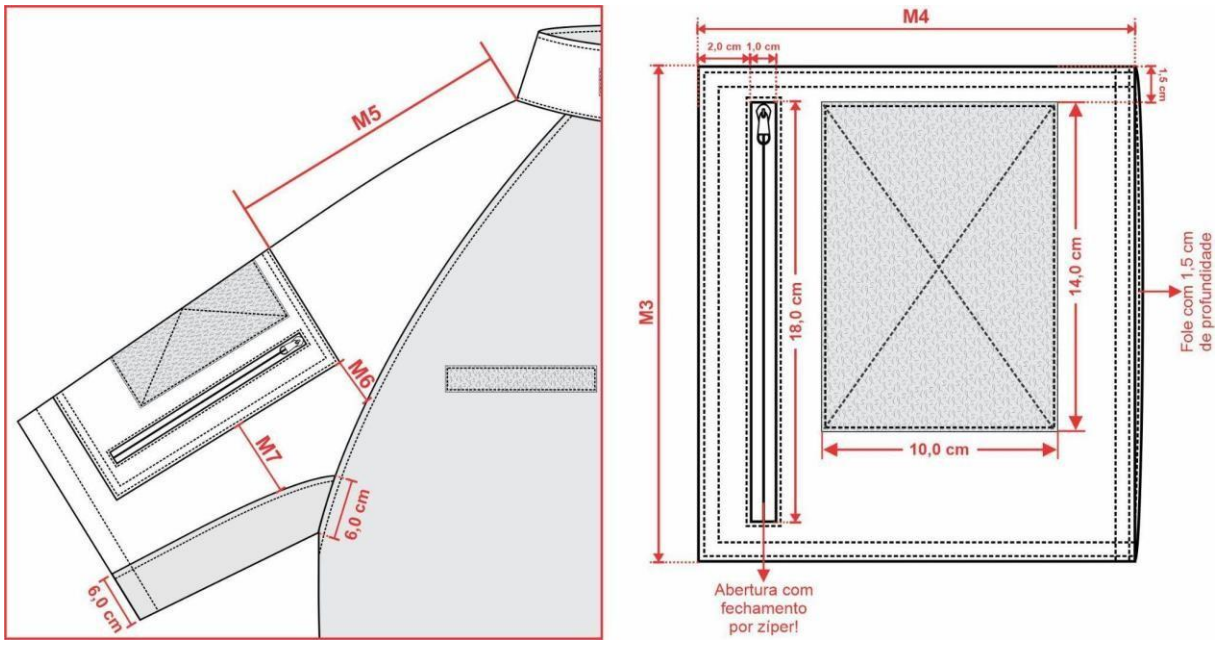

Barra: Com bainha de 2,5 cm de largura, rebatida em máquina galoneira com duas agulhas bitola estreita (0,4 cm). A medida deverá ser da costura superior até a dobra do tecido.

Etiqueta: Com indicativo do manequim, empresa fornecedora da confecção e composição do tecido com instruções de lavação, embutida na gola, na parte traseira interna do colarinho.

Costuras:

- Junção de mangas e laterais em máquina overlock 5 fios com ponto corrente ou em máquina overlock 3 fios + máquina reta 1 agulha ponto fixo (costura de 0,7 cm a 1,0 cm);
- Limpeza de partes desfiantes em máquina overlock 3 fios (Bitola 0,5 cm); - Bainha barra em máquina galoneira duas agulhas bitola estreita (0,4 cm); - Pespontos 3,5 a 4 pontos por cm.

4 – TABELA DE MEDIDAS (em centímetros):

ITENS	MEDIDAS GERAIS								Tolerância das medidas
	PP	P	M	G	GG	XG	XGG	EXGG	
(A) Tórax	45	49	53	57	61	65	69	73	De -1 a +1,5
(B) Cintura (22,0 cm abaixo da cava)	40,5	44,5	48,5	52,5	56,5	60,5	64,5	68,5	De -1 a +1,5
(C) Barra	45	49	53	57	61	65	69	73	De -1 a +1,5
(D) Comprimento centro costas	69	71	73	75	77	79	81	83	De -1 a +2
(E) Comprimento manga	40	41	42	43	44	45	46	47	De -1 a +1,5
(F) Boca manga	17,5	18,5	19,5	20,5	21,5	22,5	23,5	24,5	De -1 a +1
(G) Bíceps	20	21,5	23	24,5	26	27,5	29	30,5	De -0,5 a +0,5
M1 - Altura velcro	16,5	17,5	18,5	19,5	20,5	21,5	22,5	23,5	De -0,5 a +0,5
M2 - Distância velcro	4,5	4,5	4,5	4,5	4,5	4,5	4,5	4,5	De -0,5 a +0,5
M3 - Altura bolso	21	21	21	21	21	21	21	21	De -0,5 a +0,5
M4 - Largura bolso	16,5	16,5	18,5	18,5	18,5	18,5	18,5	18,5	De -0,5 a +0,5
M5 - Localização altura do bolso	16,5	17,5	18,5	19,5	20,5	21,5	22,5	23,5	De -0,5 a +0,5
M6 - Localização distância início do bolso até a cava	4,0	5,5	5,5	6,5	7,5	8,5	9,5	10,5	De -0,5 a +0,5
M7 - Localização distância centro do bolso até a nesga	5,5	7,0	7,5	8,5	9,5	10,5	11,5	12,5	De -0,5 a +0,5

4.1 – Pontos de medidas:

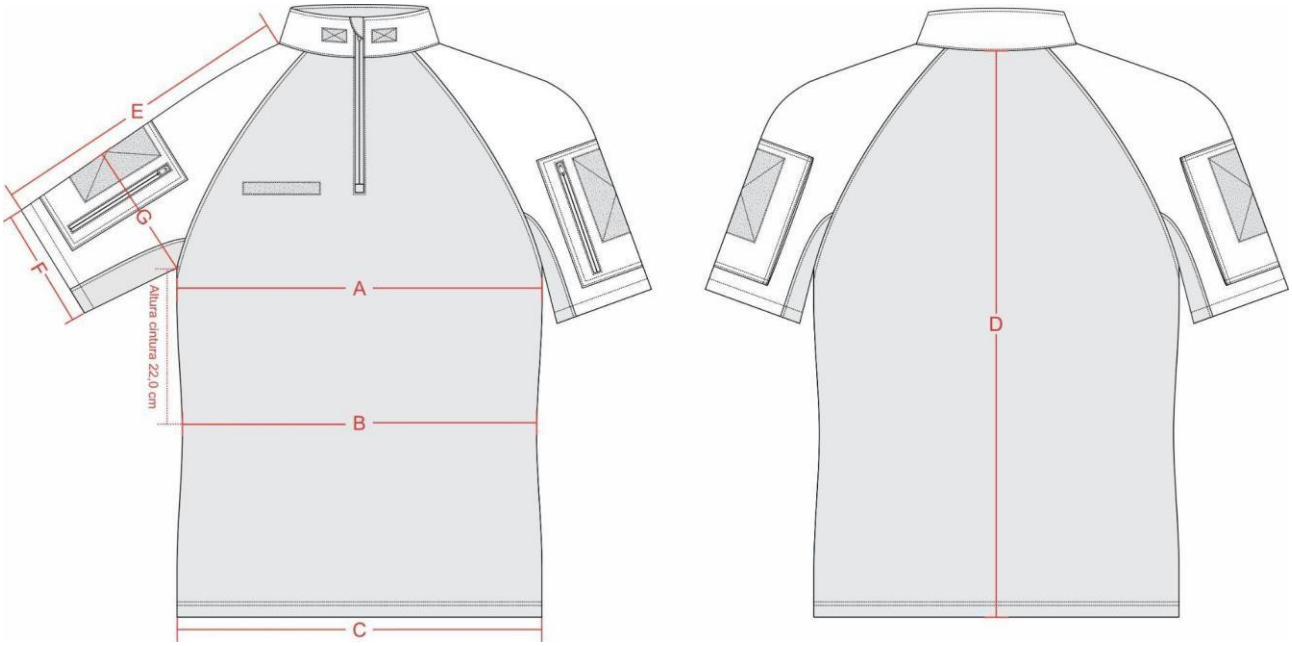

5 – ILUSTRAÇÃO DO MODELO:

FRENTE **COSTAS**



6 – PERSONALIZAÇÃO:

FRENTE **COSTAS**



Bandeira do município: Em patch tipo emborrachado, em relevo, com velcro vulcanizado, conforme **Anexo I**, colorida, nas cores padrão, medindo 8,0 cm de largura e altura proporcional (tolerância de ± 0,4 cm para as medidas).

Confeccionada em material sintético composto por Poliuretano, Silicone e Acrílico, com relevos eletronicamente gravados a laser, através de frequência (gallium), com solidez a lavagem (60 ciclos - lavanderia doméstica) com temperatura entre 40ºc e 60ºc, maleável e resistente mesmo em situação de atrito durante o uso. Material atóxico, isento de metais pesados e gases nocivos à saúde atende;

Deverá atender os seguintes requisitos conforme **tabela 1** no **Anexo I**, no qual esses valores e parâmetros deverão ser comprovados através da apresentação de laudos técnicos.

No verso do patch deverá ser aplicado velcro macho (áspero), nas mesmas dimensões da bandeira.

Localização: Aplicada através de velcro, sobre o velcro no bolso da manga direita (do usuário).

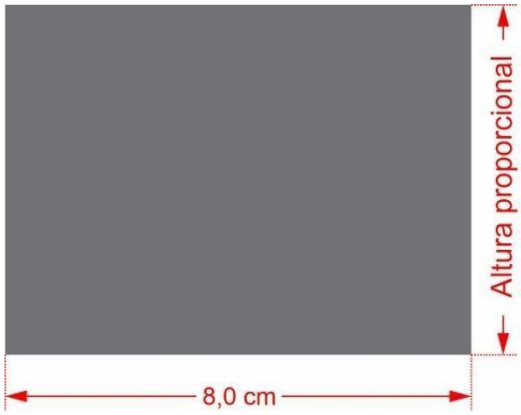

Brasão da Guarda: Em patch tipo emborrachado, em relevo, com velcro vulcanizado, conforme **Anexo I**, colorido, nas cores padrão, medindo 8,0 cm de altura e largura proporcional (tolerância de ± 0,4 cm para as medidas).

Confeccionado em material sintético composto por Poliuretano, Silicone e Acrílico, com relevos eletronicamente gravados a laser, através de frequência (gallium), com solidez a lavagem (60 ciclos - lavanderia doméstica) com temperatura entre 40ºc e 60ºc, maleável e resistente mesmo em situação de atrito durante o uso. Material atóxico, isento de metais pesados e gases nocivos à saúde atende;

Deverá atender os seguintes requisitos conforme **tabela 1** no **Anexo I**, no qual esses valores e parâmetros deverão ser comprovados através da apresentação de laudos técnicos.

No verso do patch deverá ser aplicado velcro macho (áspero), nas mesmas dimensões do brasão.

Localização: Aplicada através de velcro, sobre o velcro no bolso da manga esquerda (do usuário).

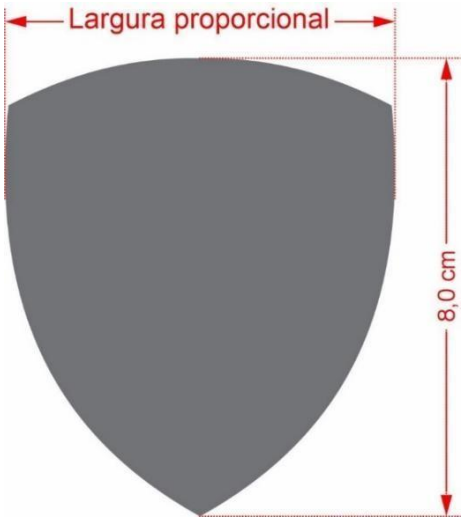

Brasão da Guarda: Em aplique termotransferível, em alta definição, conforme **Anexo I**, colorido, nas cores padrão, medindo 8,0 cm de altura e largura proporcional (tolerância de ± 0,4 cm para as medidas).

Obs.: O aplique deverá ser de ótima qualidade, não podendo se romper com a elasticidade da peça.

Localização: Aplicado na altura do peito esquerdo (do usuário).

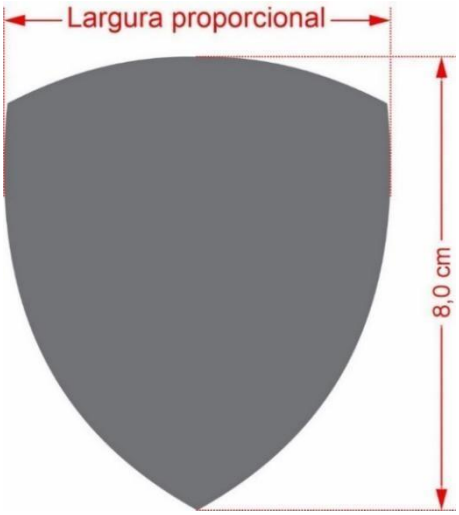

7 – ENTREGA:

- As peças deverão ser acondicionadas individualmente em embalagens plásticas, lacradas.
- Na face exterior da embalagem deverá constar o nome da empresa, a discriminação do conteúdo e o tamanho da peça.
- As embalagens individuais deverão ser acondicionadas em caixas de papelão próprias para este fim contendo informações na face externa como o nome da empresa, a discriminação do conteúdo, os tamanhos das peças e o número do Pregão referente ao fornecimento.

8 – PARTICIPAÇÃO EM PROCESSO LICITATÓRIO:

A empresa vencedora deverá apresentar em até **10 (Dez) dias úteis**, após a abertura da licitação, **uma amostra tamanho M**, confeccionada dentro do padrão solicitado.

A empresa proponente deverá apresentar juntamente com as amostras os laudo(s) realizado(s) somente do tecido principal, em papel timbrado, emitido por um laboratório reconhecido na área de análises em tecidos, comprovando as características exigidas.

Os laudos devem apresentar as mesmas unidades de medidas desta especificação, bem como os testes no tecido, devem ser realizados com base nas normas também informadas nesta especificação.

Não serão considerados válidos os laudos emitidos pelo próprio fabricante do tecido. Os laudos deverão estar em nome da empresa proponente.

LABORATÓRIOS REFERÊNCIA

1 – CIENTEC – RS, (51) 287-2070.

2 – Centro de Educação e Tecnologia “Carlos Cid Renaux” – SENAI – BRUSQUE – SC, (47) 351-3544.

3 – TECPAR – PR, (41) 316-3000.

4 – SENAI CETIC – RJ, (21) 201-7222.

5 – SENAI – TEXTIL – SP, (11) 3341-1997.

6 – SENAI – TEXTIL – SC, (47) 251-8905 / 251-8910.

7 – Laboratório do Exército Brasileiro – SP, (11) 260-5079.