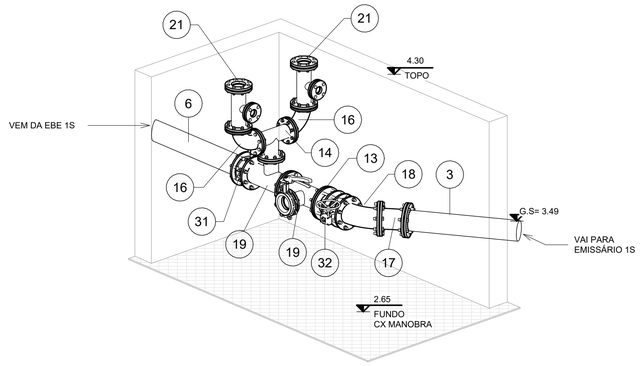

2 DETALHE - CAIXA DE MANOBRA

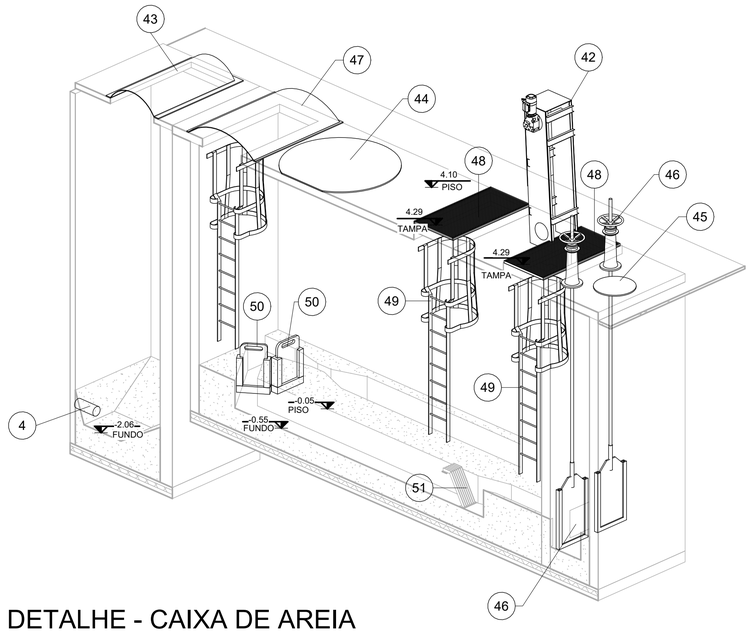

1 DETALHE - CAIXA DE AREIA

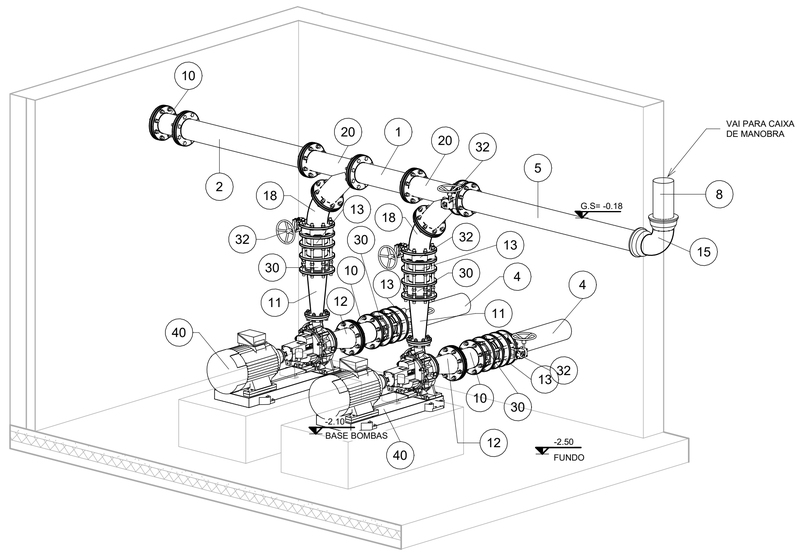

3 DETALHE- SALA DE BOMBAS

BRUNO	XXX	EMISSÃO INICIAL	R00	09/2025
DESENHO	PROJETO	MODIFIÇÃO	REVISÃO	DATA

DMAE/ENGº/ARQº FISCAL DE OBRA

EMPRESA/ENGº/ARQº RESP. EXECUÇÃO | CREA

Prefeitura Municipal de Porto Alegre
DEPARTAMENTO MUNICIPAL DE AGUA E ESGOTOS

dmae

Diretoria de Gestão e Desenvolvimento

PROJETO
HIDROMECÂNICO

ESTAÇÃO DE BOMBEAMENTO DE ESGOTO
EBE - 1S

FICHA DO PROJETO/CÓDIGO DA OBRA
DESENHO: LUAN MICHAILOFF
ESCALA: INDICADA
DATA: 16/09/2025
PRANCHA: 04 / 04
RESP. TÉCNICO/EMPRESA CONTRATADA: THIAGO ARALDI / JOSÉ FERNANDO
ENG./ARQ. FISCAL DE PROJETO/DMAE: BRUNO KERWALD SCHNEIDER, CAETANO COELHO SILVA FRAGA, CARLOS JOSE DE OLIVEIRA SCHNEIDER
GERÊNCIA DE PROJETOS: ENG. FABIANA DE ARRUDA
DIRETORIA DE GESTÃO E DESENVOLVIMENTO: ENG. MARCO ANTÔNIO GIL FACCIN
CÓDIGO DO PROJETO/PROCESSO: EG280-D-E1S-TOP-04-R00