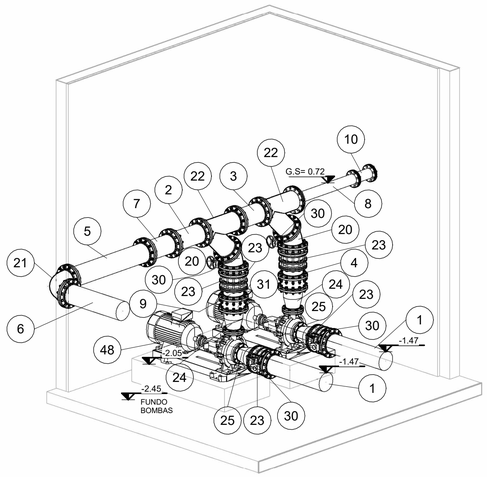

1 DETALHE - BOMBAS

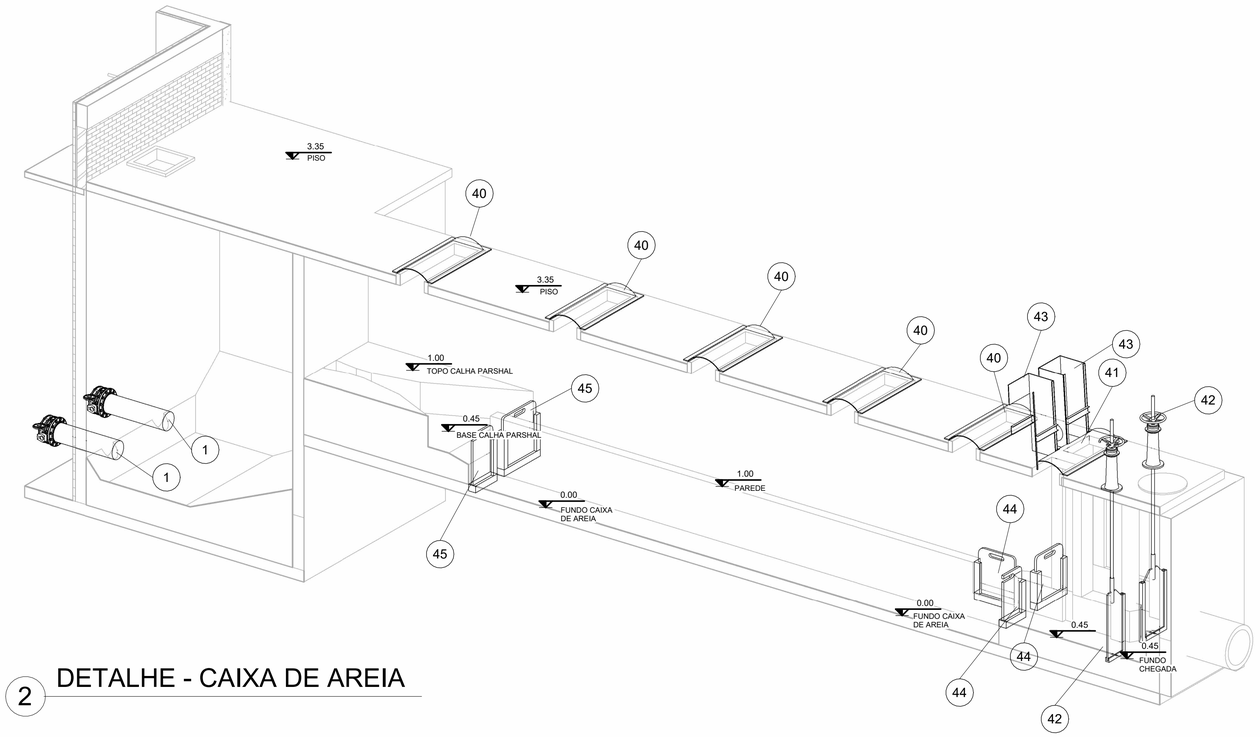

2 DETALHE - CAIXA DE AREIA

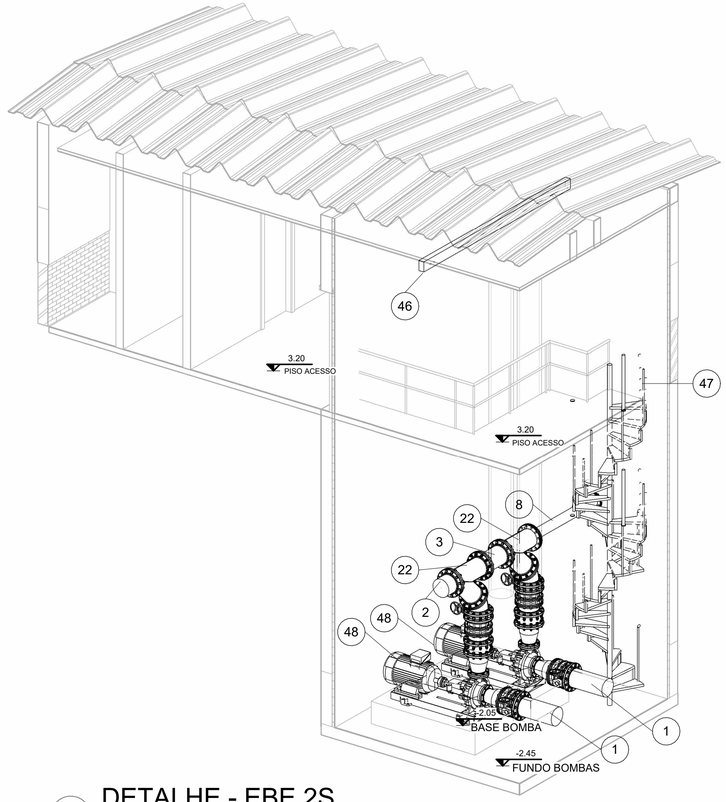

3 DETALHE - EBE 2S

LISTA DE MATERIAL - TUBOS

ITEM	DESCRIÇÃO	DN	MATERIAL	COMPR.	QTD.
1	TUBO COM FLANGE E PONTA	300	AÇO	1250 mm	2
2	TUBO COM FLANGES	300	AÇO	639 mm	1
3	TUBO COM FLANGES	300	AÇO	574 mm	1
4	TUBO COM FLANGES	300	AÇO	189 mm	1
5	TUBO COM FLANGES	300	AÇO	1719 mm	1
6	TUBO COM FLANGES	300	AÇO	1176 mm	1
7	TUBO COM FLANGES	300	AÇO	546 mm	1
8	TUBO COM FLANGES	150	AÇO	1370 mm	1
9	TUBO COM FLANGES	300	AÇO	140 mm	1
10	TUBO COM FLANGES	150	AÇO	379 mm	1

LISTA DE MATERIAL - CONEXÕES

ITEM	DESCRIÇÃO	DN	MATERIAL	QTD.
20	CURVA 45 COM FLANGES	300	AÇO	2
21	CURVA 90 COM FLANGES	300	AÇO	1
22	TÊ COM FLANGES	300	AÇO	2
23	JUNTA DE DESMONTAGEM	300	FOFO	4
24	REDUÇÃO CONCÊNTRICA COM FLANGES	200x300	AÇO	2
25	REDUÇÃO EXCÊNTRICA COM FLANGES	300x200	AÇO	2

LISTA DE MATERIAL - VÁLVULAS E JUNTAS

ITEM	DESCRIÇÃO	DN	MATERIAL	QTD.
30	VÁLVULA BORBOLETA ENTRE FLANGES C/ ATUADOR DE ENGRENAGEM	300	FOFO	4
31	VÁLVULA DE RETENÇÃO TIPO WAFER	300	FOFO	2

LISTA DE MATERIAL - EQUIPAMENTOS

ITEM	DESCRIÇÃO	QTD.
40	TAMPA DE ACESSO EM FIBRA DE VIDRO - 0,8x1,90m	5
41	TAMPA DE ACESSO EM FIBRA DE VIDRO - 0,80x1,95m	1
42	COMPORTA DE CANAL	2
43	GRADE MECANIZADA - ESP. 25mm	2
44	COMPORTA STOP-LOG (HAND LOG) EM FIBRA DE VIDRO - 0,65x0,55m	3
45	COMPORTA STOP-LOG (HAND LOG) EM FIBRA DE VIDRO - 0,80x0,65m	2
46	TROLÉ MECÂNICO E TALHA MANUAL CAP. 500kg ALT. IÇAMENTO 8,00m	1
47	ESCADA CARACOL METÁLICA	2
48	BOMBA CENTRÍFUGA C/ Q = 154L/s - Amt. = 30,0 m.c.a. - MOTOR POT. = 100cv	2

GUSTAVO	GUSTAVO	AJUSTES DE DETALHES	R01	11/2025
GIULIANA	GIULIANA	EMISSÃO INICIAL	R00	09/2025
DESENHO	PROJETO	MODIFIÇÃO	REVISÃO	DATA

DMAE/ENGº/ARQº FISCAL DE OBRA

EMPRESA/ENGº/ARQº RESP. EXECUÇÃO — CREA

Prefeitura Municipal de Porto Alegre
DEPARTAMENTO MUNICIPAL DE AGUA E ESGOTOS

Diretoria de Gestão e Desenvolvimento

FICHA DO PROJETO/CÓDIGO DA OBRA: EG280
DESENHO: ARQ. GUSTAVO PIETROWSKI MENDES
ESCALA: INDICADA
DATA: Data de emissão
PRANCHA: 04 / 04
RESP. TÉCNICO./EMPRESA CONTRATADA: ENG. GLAUBER CANDIA SILVEIRA
ENG./ARQ. FISCAL DE PROJETO/DMAE: SR. PAULO REINALDO SCHNEIDER; GIOVANNA CAMILHAO SILVA FRAGA; CARLOS JOSÉ DE OLIVEIRA SCHNEIDER
GERÊNCIA DE PROJETOS: ENG. FABIANA DE ARRUDA
DIRETORIA DE GESTÃO E DESENVOLVIMENTO: ENG. MARCO ANTÔNIO GIL FACCIN
CÓDIGO DO PROJETO/PROCESSO: EG280-D-E2S-TOP-04-R00

LEVANTAMENTO CADASTRAL

ESTAÇÃO DE BOMBEAMENTO DE ESGOTO
EBE - 2S