DADOS DE PROJETO

1. Projeto de reforço das fundações elaborado com base nos seguintes elementos:

a. Vistoria avaliatória realizada “in loco”.

b. Sondagem de solo do tipo SPT elaborado pelo Eng. Civill Rodolfo de Sá Petrucci - CREARS222118.

c. Projeto estrutural UBS Cruzeiro do Sul elaborado pelo Eng. Civil Diego Polacchini Carrillo - CREARS112359-D.

d. Laudo Técnico de segurança e estabilidade estrutural elaborado pelo Eng. Civil João B. S. Machado - CREARS066362.

2. A profundidade estimada das estacas mega com base na sondagem é de 5.50m com medida da cota pela boca dos furos de sondagem.

3. Todos os dados referentes à execução deverão ser anotados no “boletim de controle de execução” durante o processo executivo.

4. As recomendações da NBR6122/2019 referentes a execução e controle deverão ser obedecidas, bem como os procedimentos constantes no “Manual de execução de fundações e geotecnia” da ABEF no tocante a execução de estacas mega atendidos.

5. As recomendações da NBR6118/2023 referentes a requisitos para o projeto, cálculo, execução e controle de estruturas de concreto deverão igualmente serem atendidos.

DETALHE ARMADURA DO CABEÇOTE
DE CONCRETO ARMADO
escala 1:25
FCK ≥ 20MPa
e.: 30mm

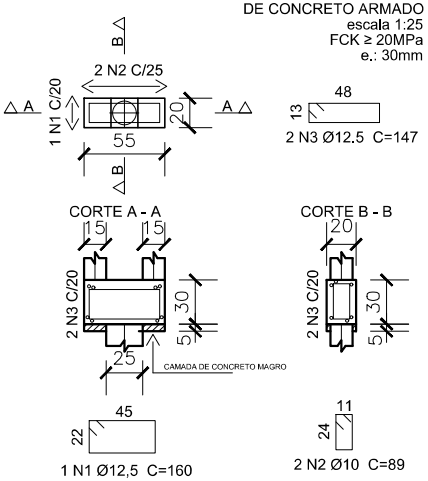

DETALHE EM CORTE DA EMC

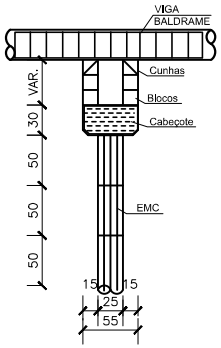

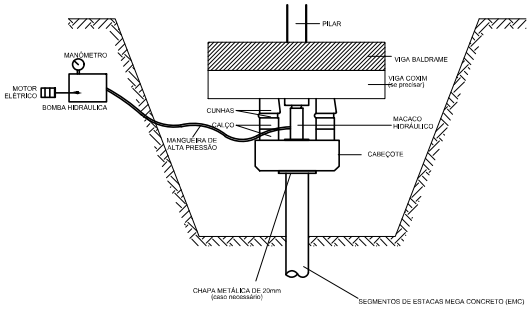

ESQUEMA DO DISPOSITIVO DE REAÇÃO

V 101

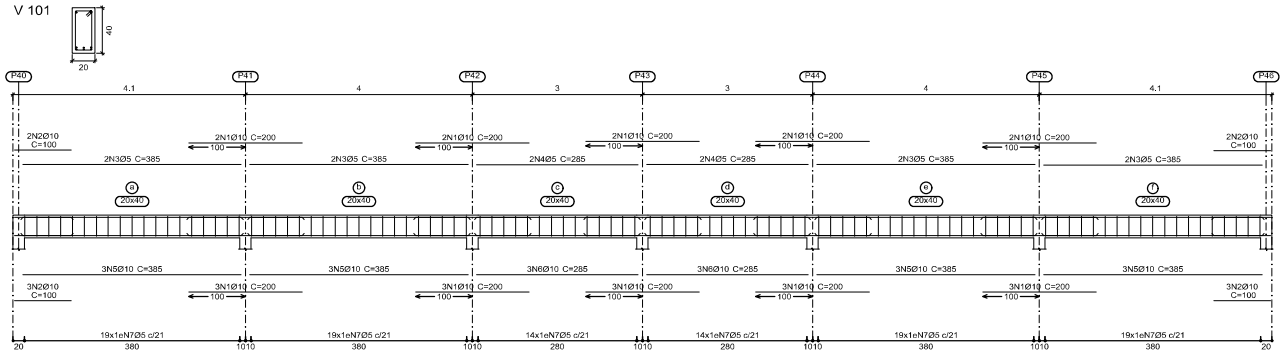

V 100
V 102

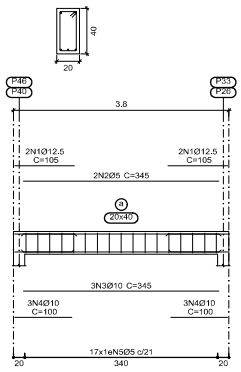

1_Pavto (térreo)
Formas
Concreto: C25, usina.rigor
Escala: 1:75

Elemento	Pos.	Diam.	Q.	Esquema (cm)	Comp. (cm)	Total (cm)	CA-50 (kg)	CA-60 (kg)
V 100+V 102	1	Ø12,5	4	105	105	420	4,0	
	2	Ø5	2	345	345	690		1,1
	3	Ø10	3	345	345	1035	6,4	
	4	Ø10	6	100	100	600	3,7	
	5	Ø5	17	34 / 15 / 15	106	1536		2,9
	Total+10%						15,5 (kg)	4,4 / 5,8
V 101	1	Ø10	25	200	200	5000	30,8	
	2	Ø10	10	100	100	1000	6,2	
	3	Ø5	8	385	385	3080		4,8
	4	Ø5	4	285	285	1140		1,8
	5	Ø10	12	385	385	4620	28,5	
	6	Ø10	6	285	285	1710	10,5	
	7	Ø5	104	34 / 15 / 15	106	11232		17,6
	Total+10%						83,8	26,8
						Ø5	0,0	35,4
						Ø10	165,8	0,0
						Ø12,5	5,8	0,0
						Total	114,0	35,4

Resumo Aço Desenho de vigas		Comp. total (m)	Peso+10% (kg)	Total
CA-50	Ø10	156,0	106	
	Ø12,5	8,4	9	115
CA-60	Ø5	205,0	35	35
Total				150

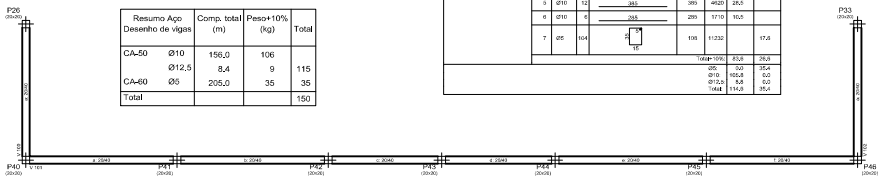

Documento assinado digitalmente
LUIZ ALBERTO GONCALVES DE FARIA
Data: 18/07/2025 17:21:15-0300
Verifique em https://validar.iti.gov.br

Solidus Eng
Serviços Técnicos e Geotécnicos
- Sondagem de solo
- Projeto de fundação
- Projeto e execução de reforço de fundação
- Execução de reparoos e reabilitação estrutural
- Laudo técnico de engenharia
- Realização de cursos e palestras técnicas

OBRA: REFORÇO DE FUNDAÇÃO E RECUPERAÇÃO ESTRUTURAL

CLIENTE: IBSAÚDE

DATA: 18/07/2025

LOCAL: Rua Dona Malvina, Acesso A, 195 – Santa Tereza – Porto Alegre – RS

ESCALA: INDICADA

RESPONSÁVEL TÉCNICO: ENG° LUIZ ALBERTO FARIA

CREA-SC: 57.149

DESENHO: Tamine

TIPO: PROJETO DE REFORÇO DE FUNDAÇÃO EM ESTACA MEGA
PROJETO DE RECUPERAÇÃO DE ESTRUTURA DE CONCRETO ARMADO

FOLHA: 2/2

ASSUNTO: PLANTA DE FORMAS E ARMADURAS, DETALHES CONSTRUTIVOS E DADOS DE PROJETO