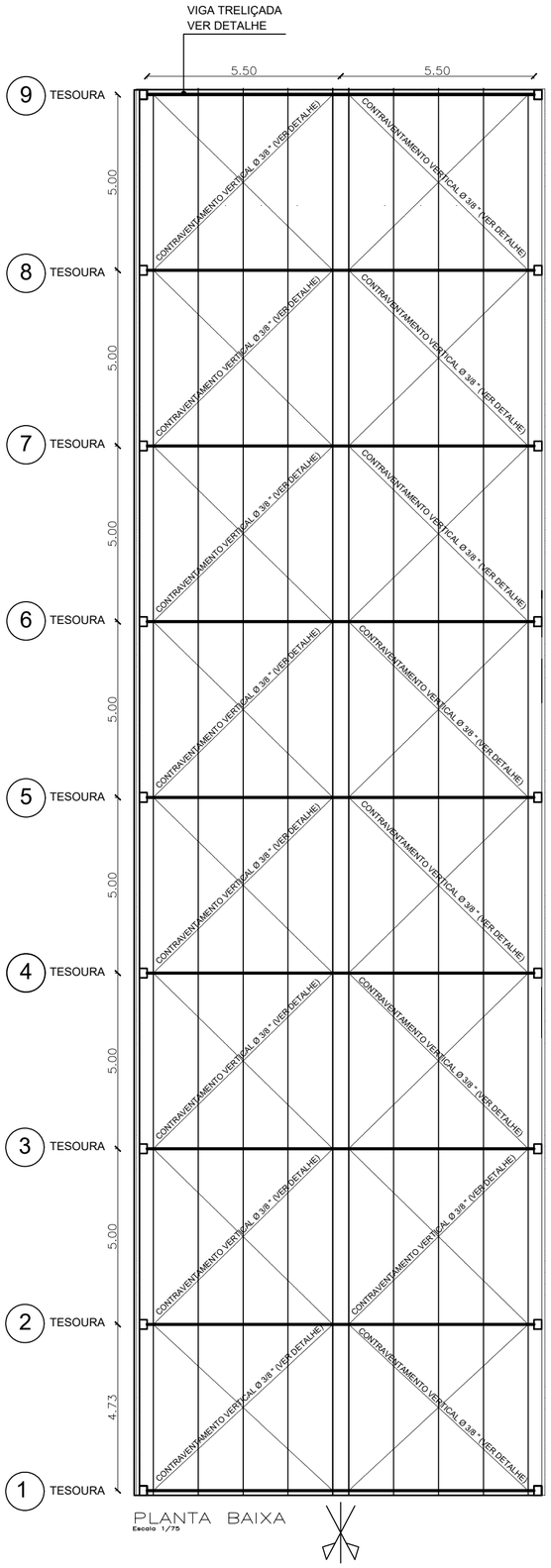

PLANTA BAIXA
Escala 1/75

DETALHAMENTOS

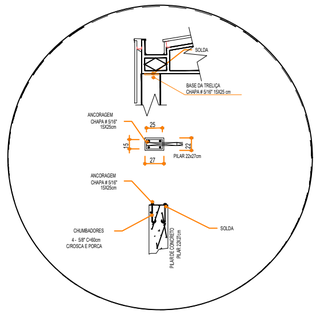

DETALHE DA FIXAÇÃO DO PILAR DE CONCRETO
S/ESCALA

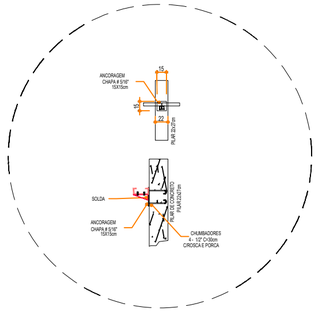

DETALHE DO FIXAÇÃO DO PILAR VERTICAL DE CONCRETO
S/ESCALA

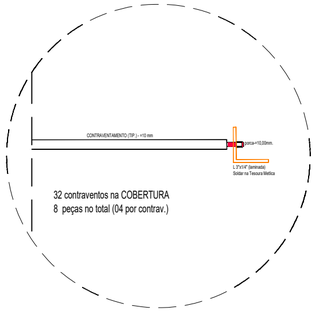

DETALHE DO CONTRAVENTAMENTO (TIP.)
S/ESCALA

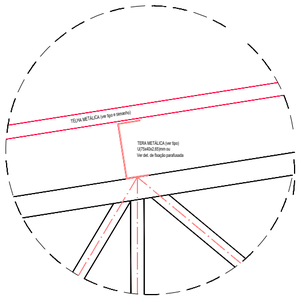

DETALHE DA TELHA DA COB. (TIP.)
S/ESCALA

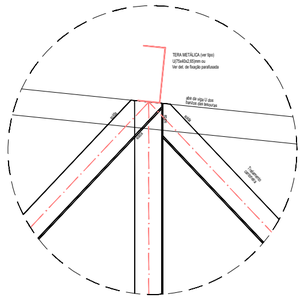

DETALHE DA SOLDA (TIP.)
S/ESCALA

DET. FIXAÇÃO do TERAMENTO da COB.
S/ESCALA

NOTAS:

1) A LISTA DE MATERIAIS NÃO CONTEMPLA PERDAS EM BARRAS.

2) COTAS EM MILÍMETRO, NÍVEIS EM METRO, DIMENSÕES DE PARAFUSOS EM POLEGADAS, SALVO INDICAÇÃO CONTRÁRIA.

3) FOLGAS:

VERIFICAR A LOCAÇÃO DE CHUMBADORES ANTERIORMENTE À FABRICAÇÃO E/OU MONTAGEM. SEGUNDO A ABNT/NBR:9062/1985 NA MONTAGEM DAS ESTRUTURAS COMPOSTAS DE ELEMENTOS PRÉ-MOLDADOS, A TOLERÂNCIA E/OU MONTAGEM DOS APOIOS OU PILARES NO SENTIDO LONGITUDINAL DA ESTRUTURA NÃO PODE EXCEDER A DIFERENÇA DE 15mm PARA MAIS OU MENOS EM RELAÇÃO A LOCAÇÃO DO PROJETO.

4) SOLDAS:

AS SOLDAS DEVERÃO SER EXECUTADAS E INSPECIONADAS CONFORME AWS D1.1, ÚLTIMA EDIÇÃO. EXCETO ANOTAÇÃO CONTRÁRIA, UTILIZAR SOLDA DE FILETE TODO O CONTORNO DAS PEÇAS DE CONTATO, A DIMENSÃO NOMINAL MÍNIMA (PERNA DE FILETE) DEVERÁ SER IGUAL A MENOR A ESPESSURA DOS ELEMENTOS DE LIGAÇÃO.

PARA CHAPAS <6.35mm, UTILIZAR (ESPESSURA DA CHAPA).

PARA CHAPAS >=6.35mm, UTILIZAR (ESPESSURA DA CHAPA-1.50mm).

SOLDAS: ELETRODOS AWS E70XX.

5) MATERIAIS:

PERFIS DOBRADOS: ASTM-A36;

PERFIS LAMINADOS E CHAPAS: AÇO ASTM-A36;

PERFIS LAMINADOS AÇOMINAS: AÇO ASTM-A572Gr50;

BARRAS TREFILADAS: AÇO SAE-1020;

TUBOS REDONDOS: VMB-250;

PARAFUSOS PARA LIGAÇÕES PRINCIPAIS: A-325N TIPO 1 GALVANIZADOS;

PORCAS PARA LIGAÇÕES PRINCIPAIS: A-194 2H GALVANIZADAS;

ARRUELAS PARA LIGAÇÕES PRINCIPAIS: F-436 GALVANIZADAS;

PARAFUSOS PARA LIGAÇÕES SECUNDÁRIAS: A307 GALVANIZADOS;

PORCAS PARA LIGAÇÕES SECUNDÁRIAS, BARRAS ROSQUEADAS A-36 OU SAE-1020: A-563 GrA PESADAS;

ARRUELAS PARA LIGAÇÕES SECUNDÁRIAS, BARRAS ROSQUEADAS A-36 OU SAE-1020: ARRUELAS COMUNS TIPO "NARROW";

6) SUGESTÃO DE PINTURA:

PREPARO DE SUPERFÍCIE: JATO ABRASIVO SECO PADRÃO SA 2 1/2 CONFORME NORMA SIS 055900-67;

PINTURA DE FUNDO: ZARCÃO 200 - PRIMER ANTICORROSIVO QUE FORMA PELÍCULA DURA, ADERENTE E DE BOAS PROPRIEDADES ANTICORROSIVAS. RECOMENDADO COMO PRIMEIRA DEMÃO SOBRE SUPERFÍCIES METÁLICAS FERROSAS, TANTO EM INTERIORES QUANTO EM EXTERIORES (125 MICRÔMETROS);

PINTURA DE ACABAMENTO: EXTRA ESMALTE ALTO BRILHO (50 MICRÔMETROS);

ESPESSURA TOTAL: 175 MICRÔMETROS.

OBS.: CONFIRMAR ESPECIFICAÇÃO E COR COM O CLIENTE.

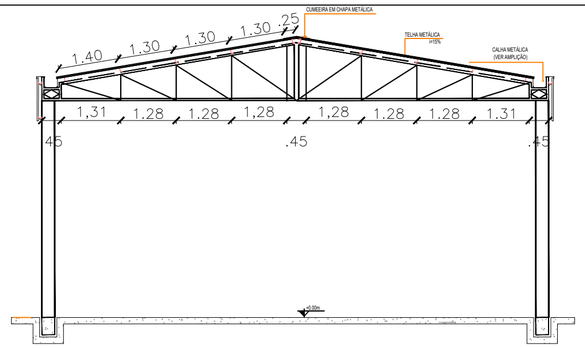

CORTE / DET. TESOURA
Escala 1/50

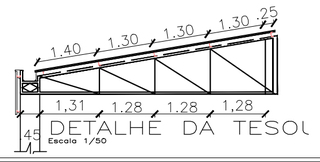

DETALHE DA TESOU
Escala 1/50

Local: Tesoura Metlica Geral

TESOURA METLICA: 10 X

BANZOS: Viga U Dobrada 4" x 1.5/8" - CHAPA N.12-2,65mm
MONT./DIAG.: 2x CANTONEIRA L Perfil Laminado 1"x1/8"
TERAS: TERA (VIGA "U" Perfil Dobrado 3"x1.1/2" - CHAPA N.12-2,65mm)
Contra Flecha: 80mm.

Tinta final de acabamento: CINZA CLARO
Confirmar com o Executor da Obra

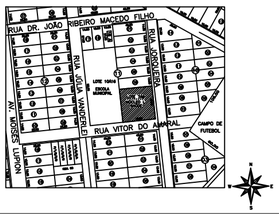

Aprovação

Título: Projeto Cobertura Metálica	Prancha: 02/02
Proprietário: Prefeitura Municipal de Santa Mônica	
Obra: AMPLIAÇÃO BARRACÃO - NIS II	
Conteúdo: Planta baixa estrutural, corte, detalhamentos	
Localização: Rua Jorqueira	
Lote: 7á9 / Quadra: 11 / Bairro: centro	Município: Santa Mônica - PR

ÁREA Á CONSTRUIR 458,00 m²

ÁREA TERRENO 1.620,00m²

Responsável técnico
CARLOS EDUARDO DE LIMA:05925423941
Assinado de forma digital por CARLOS EDUARDO DE LIMA:05925423941
Dados: 2025.09.18 13:00:32 -03'00'

Proprietário
MUNICIPIO DE SANTA MONICA:95641916000137
Assinado de forma digital por MUNICIPIO DE SANTA MONICA:95641916000137
Dados: 2025.09.18 10:45:38 -03'00'

CARLOS EDUARDO DE LIMA
CREA - PR 1223004/D

Prefeitura Municipal de Santa Mônica
CNPJ:95.641.916/0001-37

Escala: Indicada	Data: 08/2025	Desenho: Carlos Eduardo de Lima